목 차

사 업 보 고 서 1
【 대표이사 등의 확인 】 2
I. 회사의 개요 3
1. 회사의 개요 3
2. 회사의 연혁 6
3. 자본금 변동사항 7
4. 주식의 총수 등 8
5. 정관에 관한 사항 9
II. 사업의 내용 12
1. 사업의 개요 12
2. 주요 제품 및 서비스 12
3. 원재료 및 생산설비 13
4. 매출 및 수주상황 17
5. 위험관리 및 파생거래 25
6. 주요계약 및 연구개발활동 35
7. 기타 참고사항 41
III. 재무에 관한 사항 57
1. 요약재무정보 57
2. 연결재무제표 60
3. 연결재무제표 주석 65
4. 재무제표 206
5. 재무제표 주석 211
6. 배당에 관한 사항 345
7. 증권의 발행을 통한 자금조달에 관한 사항 345
7-1. 증권의 발행을 통한 자금조달 실적 345
7-2. 증권의 발행을 통해 조달된 자금의 사용실적 350
8. 기타 재무에 관한 사항 350
IV. 이사의 경영진단 및 분석의견 360
V. 회계감사인의 감사의견 등 370
1. 외부감사에 관한 사항 370
2. 내부통제에 관한 사항 371
VI. 이사회 등 회사의 기관에 관한 사항 372
1. 이사회에 관한 사항 372
2. 감사제도에 관한 사항 379
3. 주주총회 등에 관한 사항 382
VII. 주주에 관한 사항 384
VIII. 임원 및 직원 등에 관한 사항 389
1. 임원 및 직원 등의 현황 389
2. 임원의 보수 등 393
IX. 계열회사 등에 관한 사항 398
X. 대주주 등과의 거래내용 401
XI. 그 밖에 투자자 보호를 위하여 필요한 사항 407
1. 공시내용 진행 및 변경사항 407
2. 우발부채 등에 관한 사항 408
3. 제재 등과 관련된 사항 416

4. 작성기준일 이후 발생한 주요사항 등 기타사항 421
XII. 상세표 423
1. 연결대상 종속회사 현황(상세) 423
2. 계열회사 현황(상세) 423
3. 타법인출자 현황(상세) 424
【 전문가의 확인 】 425
1. 전문가의 확인 425
2. 전문가와의 이해관계 425

사 업 보 고 서

(제 1 기)

사업연도	2021년 01월 01일	부터
	2021년 12월 31일	까지

금융위원회
한국거래소 귀중

2022 년 3 월 16 일

제출대상법인 유형 :	주권상장법인
면제사유발생 :	해당사항 없음
회 사 명 :	디엘이앤씨 주식회사
대 표 이 사 :	마 창 민
본 점 소 재 지 :	서울시 종로구 통일로 134(평동) (전 화) 02) 2011 - 7114 (홈페이지) http://www.dlenc.co.kr
작 성 책 임 자 :	(직 책) 담당임원 (성 명) 현 청 룡 (전 화) 02) 2011 - 7134

【 대표이사 등의 확인 】

대표이사 등의 확인 · 서명

확인서

우리는 당사의 대표이사 및 신고업무담당이사로서 이 공시서류의 기재내용에 대해 상당한 주의를 다하여 직접 확인 · 검토한 결과, 중요한 기재사항의 기재 또는 표시의 누락이나 허위의 기재 또는 표시가 없고, 이 공시서류에 표시된 기재 또는 표시사항을 이용하는 자의 중대한 오해를 유발하는 내용이 기재 또는 표시되지 아니하였음을 확인 합니다.

또한, 당사는 『주식회사의외부감사에관한법률』 제 8 조의 규정에 따라 내부회계관리제도를 마련하여 운영하고 있음을 확인합니다.

2022. 03.16

디 엘 이 앤 씨 주 식 회 사

대표이사 마 창 민 (서명)

신고업무담당이사 현 청 룡

I. 회사의 개요

1. 회사의 개요

가. 연결대상 종속회사 개황(연결재무제표를 작성하는 주권상장법인이 사업보고서, 분기・반기보고서를 제출하는 경우에 한함)

1) 연결대상 종속회사 현황(요약)

(단위 : 사)

구분	연결대상회사수				주요 종속회사수
	기초	증가	감소	기말	
상장	1	-	-	1	1
비상장	7	1	-	8	3
합계	8	1	-	9	4

※상세 현황은 '상세표-1. 연결대상 종속회사 현황(상세)' 참조

2) 연결대상회사의 변동내용

구 분	자회사	사 유
신규 연결	㈜인천도화1임대주택위탁관리부동산투자회사	신규설립
	-	-
연결 제외	-	-
	-	-

구 분	변경 전	변경 후
사명변경	대림건설㈜	DL건설㈜
	Daelim Saudi Arabia Co., Ltd.	DL Saudi Arabia Co., Ltd.
	PT. Daelim Utama Construction	PT. DLENC UTAMA CONSTRUCTION
	Daelim USA, Inc.	DL USA, Inc.
	DAELIM INSAAT GELISTIRME A.S.	DL INSAAT GELISTIRME A.S.

3) 회사의 법적・상업적 명칭
당사의 명칭은 "DL이앤씨"라 표기합니다. 또한 영문으로는 "DL E&C"라 표기합니다.단, 한글로 표기할 경우에는 "디엘이앤씨"라 표기합니다.

4) 설립일자 및 존속기간
당사는 DL㈜ (舊, 대림산업주식회사)가 영위하는 사업 중 건설사업부문을 2021년 1월 4일 분할등기일 기준으로 인적분할되었으며 2021년 1월 25일자로 유가증권시장에 재상장되었습니다.

5) 본사의 주소, 전화번호, 홈페이지
- 주소 : 서울시 종로구 통일로 134(평동)
- 전화번호 : 02) 2011 - 7114
- 홈페이지 : http://www.dlenc.co.kr

6) 중소기업 등 해당 여부

중소기업 해당 여부		미해당
	벤처기업 해당 여부	미해당
중견기업 해당 여부		미해당

7) 주요 사업의 내용
21년 1월 4일자로 인적분할이된 신설법인 DL E&C는 종합건설업을 맡아 영위하고 있습니다. 당사에 포함되어 있는 연결대상종속기업은 DL건설㈜, 오산랜드마크프로젝트㈜, ㈜인천도화1임대주택위탁관리부동산투자회사, 6개의 해외 현지법인(DL Saudi Arabia Co.,Ltd., 달림(남경)건설관리 유한공사, PT. DLENC Utama Construction, DL USA, Inc., DL INSAAT GELISTIRME A.S., Daelim RUS LLC)이있습니다.

8) 계열회사에 관한 사항
당사는 독점규제 및 공정거래에 관한 법률상 DL그룹에 속한 계열회사입니다.
자세한 내용은"IX. 계열회사 등에 관한 사항"을 참고하시기 바랍니다.

9) 신용평가에 관한 사항
당사가 발행한 회사채, 기업어음에 대하여 신용평가 전문기관으로부터 신용평가를 받은 내역과 신용평가전문기관의 신용등급 체계 및 해당 신용등급에 대해 부여된 의미는 다음과 같습니다.

1. 최근 3년간 신용등급

평가일	평가대상 유가증권 등	신용등급	평가회사 (신용평가등급 범위)	평가 구분
2021.02.04	기업어음	A1	한국기업평가(A1~D)	본평가
2021.02.08	기업어음	A1	한국신용평가(A1~D)	본평가
2021.02.15	기업어음	A1	NICE신용평가(A1~D)	본평가
2021.05.20	회사채	AA-	한국신용평가(AAA~D)	본평가
2021.05.20	기업어음	A1	한국신용평가(A1~D)	본평가
2021.05.21	회사채	AA-	한국기업평가(AAA~D)	본평가
2021.05.21	기업어음	A1	한국기업평가(A1~D)	본평가
2021.06.14	기업어음	A1	NICE신용평가(A1~D)	본평가
2021.12.16	기업어음	A1	한국신용평가(A1~D)	정기평가
2021.12.21	기업어음	A1	한국기업평가(A1~D)	정기평가

2021.12.28	기업어음	A1	NICE신용평가(A1~D)	정기평가

2. 신용평가 전문기관의 신용등급 체계

가) 회사채
회사채의 평가등급은 원리금 지급능력의 정도에 따라 AAA부터 D까지 10개 등급으로 분류됩니다. 등급 중 AAA부터 BBB까지는 원리금 상환능력이 인정되는 투자등급이며, BB에서 C까지는 환경변화에 따라 크게 영향을 받는 투기등급으로 분류됩니다. 회사채에 대한 평가등급은 신용평가 전문기관 3사(한국신용평가, 한국기업평가, NICE신용평가) 모두 동일하며 아래와 같습니다.

등급	회사채 등급의 정의
AAA	원리금 지급능력이 최상급임.
AA	원리금 지급능력이 매우 우수하지만 AAA의 채권보다는 다소 열위임.
A	원리금 지급능력은 우수하지만 상위등급보다 경제여건 및 환경악화에 따른 영향을 받기 쉬운 면이 있음.
BBB	원리금 지급능력은 양호하지만 상위등급에 비해서 경제여건 및 환경악화에 따라 장래 원리금의 지급능력이 저하될 가능성을 내포하고 있음.
BB	원리금 지급능력이 당장은 문제가 되지 않으나 장래 안전에 대해서는 단언할 수 없는 투기적인 요소를 내포하고 있음.
B	원리금 지급능력이 결핍되어 투기적이며 불황시에 이자지급이 확실하지 않음.
CCC	원리금 지급에 관하여 현재에도 불안요소가 있으며 채무불이행의 위험이 커 매우 투기적임.
CC	상위등급에 비하여 불안요소가 더욱 큼.
C	채무불이행의 위험성이 높고 원리금 상환능력이 없음.
D	상환 불능상태임.

※ 신용평가 회사에 따라 당해 등급내에서의 상대적 위치에 따라 + 또는 - 부호를 부여하여 동일등급내에서의 우열을 나타내고 있습니다.

나) 기업어음
기업어음 신용등급은 신용도에 따라 A1에서 D까지 6개의 등급으로 구성되어 있습니다. 등급 중 A1에서 A3까지는 적기상환능력이 인정되는 투자등급이며, B와 C는 환경변화에 따라 적기상환능력이 크게 영향받을 수 있는 투기등급으로 분류됩니다.
기업어음에 대한 평가등급은 신용평가 전문기관 3사(한국신용평가, 한국기업평가, NICE신용평가) 모두 동일하며 아래와 같습니다.

등급	기업어음 등급의 정의
A1	적기상환능력이 최상이며 상환능력의 안정성 또한 최상임.
A2	적기상환능력이 우수하나 그 안정성은 A1에 비해 다소 열위임.
A3	적기상환능력이 양호하며 그 안정성도 양호하나 A2에 비해 열위임.
B	적기상환능력은 적정시되나 단기적 여건변화에 따라 그 안정성에 투기적인 요소가 내포되어 있음.
C	적기상환능력 및 안정성에 투기적인 요소가 큼.

D	상환불능 상태임.

※ 상기 등급 중 A2부터 B등급까지는 + , - 부호를 부가하여 동일등급내에서의 우열을 나타내고 있습니다.

10) 회사의 주권상장(또는 등록・지정)여부 및 특례상장에 관한 사항

주권상장 (또는 등록・지정)여부	주권상장 (또는 등록・지정)일자	특례상장 등 여부	특례상장 등 적용법규
유가증권시장	2021.01.25	-	-

2. 회사의 연혁

가. 본점 소재지 및 변경 : 2020년 12월 21일
- 서울시 종로구 통일로 134 디타워 돈의문 4F-15F

나. 경영진 및 감사의 중요한 변동

변동일자	주총종류	선임		임기만료 또는 해임
		신규	재선임	
-	-	-	-	-

2020년 12월 4일 DL㈜ (舊, 대림산업주식회사) 임시주주총회에서 분할계획서 승인 결의에 따라 분할신설회사인 당사의 이사가 선임되었으며, 그 내용은 다음과 같습니다.
사내이사 : 마창민, 남용 / 사외이사 : 이충훈, 박찬희, 김일윤
(선임된 이사 전부 회사 설립일인 2021년 1월 4일부터 임기 시작)
2021년 1월 4일 개최된 이사회에서 마창민 사내이사가 대표이사로 선임되었습니다.
본 보고서 제출일 현재, 당사의 이사회는 사내이사 2인(마창민, 남용)과 사외이사 3인(이충훈, 박찬희, 김일윤)으로 구성되어 있으며, 마창민 사내이사가 대표이사입니다.

다. 최대주주의 변동

당사 최대주주인 ㈜대림은 DL㈜의 유상증자에 참여하여 보유중인 당사 보통주 주식 전체(21.67%)를 현물출자하였으며(납입기일 2021년 5월 12일), 이에 따라 당사 최대주주는 DL㈜로 변경되었습니다.
2021년 12월 31일 현재 당사의 최대주주는 DL㈜(지분율 22.19%)입니다.

라. 회사의 업종 또는 주된 사업의 변화

당사는 2021년 1월 4일을 분할등기일로 하여 DL㈜ (舊, 대림산업주식회사)로부터 인적분할 방식으로 분할 신설된 법인으로서, 설립 이후 현재까지의 회사의 업종 또는 주된 사업의 변화는 없습니다.

마. 주요 종속기업의 기타 주요 연혁

회사명	주요 사업	주요 연혁
DL건설㈜	건축업 및 토목업	- 2018.03 : 경영진의 변경(대표이사 추문석 → 조남창) - 2020.01 : 서울사무소 이전 (마포구 도화동 → 영등포구 여의도동) - 2020.03 : ㈜삼호와 고려개발㈜의 합병계약 체결 - 2020.05 : 임시 주주총회를 통한 ㈜삼호와 고려개발㈜의 합병 승인 - 2020.07 : ㈜삼호와 고려개발㈜ 합병 효력 발생 대림건설 주식회사 상호 변경 - 2021.03 : 대림건설 주식회사 → DL건설(디엘건설) 주식회사 사명 변경
DL Saudi Arabia Co., Ltd.	산업플랜트 건설업	- 2018.12 : 경영진의 변경(대표이사 강재호 → 김도형) - 2020.11 : 경영진의 변경(대표이사 김도형 → 변동수)
DL INSAAT GELISTIRME A.S..	토목업	- 2017.04 : 법인 설립(자본금 TRY 300,000) - 2017.06 : 터키 Canakkale교량 project : DLSY JV(EPC 수행) 지분 25% 참여 - 2017.08 : 유상증자(EUR 5.9 Mil.) - 2017.11 : COK. A.S(SPV) 지분25% 양수도(DIC → Daelim insaat gelistirme) - 2017.11 : BOD member 신규 선임(우영진) - 2018.03 : 터키 Canakkale교량 project : 금융약정체결(Financial Close) - 2018.03 : 터키 Canakkale교량 project : EPC contract 체결 - 2020.02 : BOD member 교체 및 신규 선임(한기현 → 한승규) - 2020.02 : 경영진의 변경(대표이사 한기현 → 우영진) - 2020.09 : 유상증자(EUR 2.0 Mil.) - 2021.02 : 주주변경(Daelim Industrial Co., Ltd → DL E&C) - 2021.03 : 사명변경(Daelim Insaat Gelistirme A.S. → DL Insaat Gelistirme A.S.)

3. 자본금 변동사항

(단위 : 백만원, 주)

종류	구분	분할 전 舊 대림산업㈜	분할 후(2021.01.04)		당기말
			분할존속회사 DL㈜	분할신설회사 DL이앤씨㈜	
보통주	발행주식총수	34,800,000	15,441,262	19,358,738	19,358,738
	액면금액	5,000원	5,000원	5,000원	5,000원
	자본금	197,500	100,706	96,794	96,794
우선주	발행주식총수	3,800,000	1,686,115	2,113,885	2,113,885
	액면금액	5,000원	5,000원	5,000원	5,000원
	자본금	21,000	10,431	10,569	10,569
기타	발행주식총수	-	-	-	-
	액면금액	-	-	-	-
	자본금	-	-	-	-
합계	자본금	218,500	111,137	107,363	107,363

4. 주식의 총수 등

주식의 총수 현황

(기준일 : 2021년 12월 31일) (단위 : 주)

구 분		주식의 종류			비고
		보통주	우선주	합계	
Ⅰ. 발행할 주식의 총수		90,000,000	30,000,000	120,000,000	-
Ⅱ. 현재까지 발행한 주식의 총수		19,358,738	2,113,885	21,472,623	한국거래소 분할 재상장일 : 2021.01.25
Ⅲ. 현재까지 감소한 주식의 총수		-	-	-	-
	1. 감자	-	-	-	-
	2. 이익소각	-	-	-	-
	3. 상환주식의 상환	-	-	-	-
	4. 기타	-	-	-	-
Ⅳ. 발행주식의 총수 (Ⅱ-Ⅲ)		19,358,738	2,113,885	21,472,623	-
Ⅴ. 자기주식수		23,853	1,934	25,787	분할로 인한 단주 취득
Ⅵ. 유통주식수 (Ⅳ-Ⅴ)		19,334,885	2,111,951	21,446,836	-

자기주식 취득 및 처분 현황

(기준일 : 2021년 12월 31일) (단위 : 주)

취득방법			주식의 종류	기초수량	변동 수량			기말수량	비고
					취득(+)	처분(-)	소각(-)		
배당 가능 이익 범위 이내 취득	직접 취득	장내 직접 취득	-	-	-	-	-	-	-
			-	-	-	-	-	-	-
		장외 직접 취득	-	-	-	-	-	-	-
			-	-	-	-	-	-	-
		공개매수	-	-	-	-	-	-	-
			-	-	-	-	-	-	-
		소계(a)	-	-	-	-	-	-	-
			-	-	-	-	-	-	-
	신탁 계약에 의한 취득	수탁자 보유물량	-	-	-	-	-	-	-
			-	-	-	-	-	-	-
		현물보유물량	-	-	-	-	-	-	-
			-	-	-	-	-	-	-
		소계(b)	-	-	-	-	-	-	-
			-	-	-	-	-	-	-
기타 취득(c)			보통주	-	23,855	2	-	23,853	분할로 인한 단주 취득
			우선주	-	1,934	-	-	1,934	분할로 인한 단주 취득
총 계(a+b+c)			보통주	-	23,855	2	-	23,853	-
			우선주	-	1,934	-	-	1,934	-

종류주식(명칭) 발행현황

(단위 : 원)

<table>
<tr><td colspan="3">발행일자</td><td colspan="2">2021년 01월 04일</td></tr>
<tr><td colspan="3">주당 발행가액(액면가액)</td><td>-</td><td>5,000</td></tr>
<tr><td colspan="3">발행총액(발행주식수)</td><td>10,569,425,000</td><td>2,113,885</td></tr>
<tr><td colspan="3">현재 잔액(현재 주식수)</td><td>10,569,425,000</td><td>2,113,885</td></tr>
<tr><td rowspan="13">주식의 내용</td><td colspan="2">이익배당에 관한 사항</td><td colspan="2">이익배당우선권 있음 (비참가적, 비누적적)</td></tr>
<tr><td colspan="2">잔여재산분배에 관한 사항</td><td colspan="2">-</td></tr>
<tr><td rowspan="5">상환에 관한 사항</td><td>상환조건</td><td colspan="2">-</td></tr>
<tr><td>상환방법</td><td colspan="2">-</td></tr>
<tr><td>상환기간</td><td colspan="2">-</td></tr>
<tr><td>주당 상환가액</td><td colspan="2">-</td></tr>
<tr><td>1년 이내 상환 예정인 경우</td><td colspan="2">-</td></tr>
<tr><td rowspan="5">전환에 관한 사항</td><td>전환조건 (전환비율 변동여부 포함)</td><td colspan="2">-</td></tr>
<tr><td>전환청구기간</td><td colspan="2">-</td></tr>
<tr><td>전환으로 발행할 주식의 종류</td><td colspan="2">-</td></tr>
<tr><td>전환으로 발행할 주식수</td><td colspan="2">-</td></tr>
<tr><td colspan="2">의결권에 관한 사항</td><td colspan="2">의결권 없음
(우선배당을 받지 못하는 경우에는 의결권 부활)</td></tr>
<tr><td colspan="3">기타 투자 판단에 참고할 사항
(주주간 약정 및 재무약정 사항 등)</td><td colspan="2">-</td></tr>
</table>

5. 정관에 관한 사항

정관 변경 이력

정관변경일	해당주총명	주요변경사항	변경이유
2020.12.04	2020년 임시주주총회 (분할 전 舊 대림산업주식회사)	최초 제정	회사 분할에 따른 분할신설회사 정관 최초 제정

※ 사업보고서에 첨부된 정관은 2021년 1월 4일 회사의 분할신설에 따라 최초로 제정된 정관이며, 제1기 정기주주총회(2022년 3월 24일)에 아래와 같이 정관 변경 안건이 상정될 예정입니다.

변경전 내용	변경후 내용	변경의 목적
제2조(목적) (생략) 67. 전 각호에 부대되는 사업	제2조(목적) (좌동) 67. 이산화탄소 포집, 활용, 저장 및 탄소자원화 사업의 설계, 시공 및 운영에 관한 일체의 사업 68. 온실가스배출권 거래업 69. 고압가스 저장 및 운반업, 위험물 저장 및 운반업 70. 신기술 관련 투자, 관리 운영 사업 및 창업지원 사업 71. 전 각호에 부대되는 사업	사업 영역 확대를 위한 신규 사업 목적 추가
제17조(명의개서대리인) ④ 제3항의 사무취급에 관한 절차는 명의개서대리인의 증권의 명의개서대행등에 관한 규정에 따른다.	제17조(명의개서대리인) ④ 제3항의 사무취급에 관한 절차는 명의개서대리인이 정한 관련 업무규정에 따른다.	주식등의 전자등록으로 변경된 내용에 따른 문구 정비
제36조(이사의 수) ① (생략) ② (생략) (신설)	제36조(이사의 수) ① (좌동) ② (좌동) ③ 이 회사의 이사회는 이사 전원을 특정 성(性)의 이사로 구성하지 아니한다.	자산총액 2조원 이상의 상장회사의 경우 2022. 8. 5.까지 이사회를 양성(兩性)으로 구성하여야 함에 따라 이를 위한 근거를 마련
제38조(사외이사 후보의 추천) ① 사외이사후보추천위원회는 상법 등 관련 법규에서 정한 자격을 갖춘 자 중에서 사외이사 후보를 추천한다. ② 사외이사 후보의 추천 및 자격심사에 관한 세부적인 사항은 사외이사후보추천위원회에서 정한다.	제38조(사외이사 후보의 추천) ① 인사위원회는 상법 등 관련 법규에서 정한 자격을 갖춘 자 중에서 사외이사 후보를 추천한다. ② 사외이사 후보의 추천 및 자격심사에 관한 세부적인 사항은 인사위원회에서 정한다.	위원회 명칭 변경에 따른 문구 정비
제41조(대표이사등의 선임) 대표이사는 이사회의 결의로 선임한다. 회사는 이사회의 결의로 회장, 사장, 부사장, 전무, 상무 등의 임원을 둘 수 있다.	제41조(대표이사의 선임) 대표이사는 이사회의 결의로 선임한다. (이하 삭제)	직급체계 변경 및 정관 규정 명확화를 위한 문구 정비

제48조(위원회) ① 이 회사는 이사회 내에 다음 각호의 위원회를 둔다. 1. 사외이사후보추천위원회 2. 감사위원회 3. 재무위원회 4. 보상위원회 5. 거버넌스위원회	제48조(위원회) ① 이 회사는 이사회 내에 다음 각호의 위원회를 둔다. 1. 인사위원회 2. 감사위원회 3. 재무위원회 4. ESG위원회	ESG경영 강화를 위해 거버넌스위원회를 ESG위원회로 확대 개편 위원회를 사외이사 중심으로 효율적으로 운영하기 위해 사외이사후보추천위원회와 보상위원회를 인사위원회로 통합 개편함으로써 전체 위원회 수를 이사의 수(사내2인, 사외4인)를 고려한 적정 수준으로 운영
부 칙 <신설>	부 칙 ① (시행일) 이 정관은 주주총회에서 승인한 2022년 3월 24일부터 시행한다.	개정 정관의 시행일 명시

II. 사업의 내용

1. 사업의 개요

당사가 수행하는 사업은 주요 공사형태 및 용역 제공방식에 따라 사업을 토목, 주택, 플랜트, 발전/환경사업 등으로 구분할 수 있습니다. 당사가 영위하는 사업을 사업부문별로 살펴보면 다음과 같습니다.
국내 주택, 토목사업을 영위하는 DL건설㈜, 사업부지 개발 및 아파트 신축, 분양(디벨로퍼)사업을 수행하는 PFV인 오산랜드마크프로젝트㈜, 부동산 개발 사업을 수행하는 ㈜인천도화1임대주택위탁관리부동산투자회사, 해외 건설공사를 수행하기 위해설립된 해외 현지 법인(DL Saudi Arabia Co., Ltd., 달림(남경)건설관리 유한공사, PT. DLENC UTAMA CONSTRUCTION, DL USA, Inc., DL INSAAT GELISTIRMEA.S., Daelim RUS LLC)가 있습니다.

당사가 영위하는 각 사업부문의 주된 제품 및 서비스와 당기 매출은 아래와 같습니다.
토목공사 건설용역과 철구조물 제작/설치용역 등을 수행하는 토목사업 부문의 당기 매출은 1조 5,043억이며, 주택공사 건설용역, 부동산 관련서비스 등을 제공하는주택사업 부문의 당기 매출은 5조 773억입니다.
또한, 플랜트공사 건설용역을 수행하는 플랜트 사업 부문의 당기 매출은 1조 582억 입니다 .

당기 연결 조정 후 연결실체의 총 매출은 7조 6,317억 입니다.

2. 주요 제품 및 서비스

가. 주요 제품 및 서비스 등 매출

연결실체의 사업부문별 2021년 당기 매출액 및 매출 비중은 다음과 같습니다.

(단위 : 백만원, %)

구분		회사	주요 제품 및 서비스	금액	비율
건설 부문	토목사업	DL이앤씨㈜, DL건설㈜, 해외 현지법인(1개사) : DL INSAAT GELISTIRME A.S.	토목공사 건설용역, 철구조물 제작/설치용역	1,504,333	19.7
	주택사업	DL이앤씨㈜, DL건설㈜, 오산랜드마크프로젝트㈜, ㈜인천도화1임대주택위탁관리부동산투자회사	주택공사 건설용역, 부동산 관련 서비스	5,077,348	66.4
	플랜트사업	DL이앤씨㈜ 해외 현지법인(5개사) : DL Saudi Arabia Co.,Ltd. 달림(남경)건설관리 유한공사 PT. DLENC UTAMA CONSTRUCTION Daelim RUS LLC.	플랜트공사 건설용역	1,058,229	13.8

		DL USA, Inc			
	계		-	7,639,910	99.9
공통 (미배분)			부동산 임대업 등	5,798	0.1
단순합계			-	7,645,708	100.0
연결조정			-	(14,057)	(0.2)
연결합계			-	7,631,651	99.8

※ 자세한 세부 매출 실적은 "4. 매출 및 수주상황"을 참고하시기 바랍니다.

3. 원재료 및 생산설비

가. 지배회사

● DL이앤씨㈜

1) 원재료 매입 현황

(단위 : 백만원, %)

구 분	구체적 용도	매입액	비율	주요매입처	단가(원)	비 고
철근	건설기초자재	155,315	18.8%	동국제강㈜, 현대제철㈜	950,000	SD400 10mm/ton당(현금가/기준가)
레미콘	건설기초자재	165,204	20.0%	㈜삼표산업, 유진기업㈜	68,000	25-21-150/㎥당(서울기준), 협정가
가구류	건설마감자재	46,891	5.7%	현대리바트㈜, ㈜한샘	-	-
강관파일	건설기초자재	31,567	3.8%	㈜세아제강, 현대제철㈜	-	-
시멘트	건설기초자재	8,874	1.1%	(주)삼표시멘트	82,000	시멘트(벌크)1종, 시장가
기타	-	419,277	50.6%	-	-	-
합계		827,128	100.0%	-	-	-

2) 주요 원재료 등의 가격변동 추이

(단위 : 원)

구분	2021년	2020년	2019년	비고
철근	950,000	667,000	717,000	SD400 10mm/ton당(현금가/기준가)
레미콘	68,000	64,800	63,400	25-21-150/㎥당(서울기준), 협정가
시멘트	82,000	68,000	68,000	시멘트(벌크)1종, 시장가

※ 해당기간 누적 평균단가 적용

나. 연결대상 종속기업

● DL건설㈜

1) 원재료 매입 현황 및 가격변동 추이

(단위 : 백만원, %)

구 분	구체적 용도	매입액 (백만원)	매입액 (비율)	단가 변동추이(원)			기준규격	주요매입처
				제65기	제64기	제63기		
레미콘	건축/토목	79,723	17.8%	71,000	67,700	66,300	25-240-15 기준	유진기업 외
철근	건축/토목	90,141	20.1%	966,000	585,000	639,000	SD 400 10MM 기준	현대제철 외
시멘트	건축/토목	2,454	0.5%	3,900	3,350	3,400	수도권 40KG 기준	동일양회 외
가구류	건축	11,424	2.5%	-	-	-	-	현대리바트 외
콘크리트파일	건축	14,110	3.1%	320,000	236,300	242,900	D500-10M기준	삼일씨엔에스 외
기타	건축/토목	250,924	56.0%	-	-	-	-	-
계		448,776	100.0%					

※ 상기 품목은 국내외 원자재 가격변동에 큰 영향을 받으며, 대부분의 원재료는 경쟁시장 품목입니다.

- 생산 및 설비에 관한 사항

본 항목에 대해서는 상이한 사업의 특성을 감안하여 지배회사 및 연결대상 종속기업별로 각각 작성하였고, 장부가액 등은 한국채택국제회계기준(K-IFRS)으로 작성된 재무제표 기준입니다.

가. 지배회사

● DL이앤씨㈜

1) 주요 설비의 현황

[자산항목 : 토지] (단위 : 백만원)

구분	소유형태	소재지	수량 (면적 ㎡)	기초 장부가액	당기증감		상각	당기말 장부가액	비고 (공시지가)
					증가	감소			
본사	등기자산	서울, 강원도 외	98,256	1,493	35	139	-	1,389	9,501
사업소	등기자산	경기 평택 외	14,639	23,506	84	-	-	23,590	
합계			112,895	24,999	119	139	-	24,979	

[자산항목 : 건물] (단위 : 백만원)

구분	소유형태	소재지	수량 (면적 ㎡)	기초 장부가액	당기증감		상각	당기말 장부가액	비 고 (시가표준액)
					증가	감소			
본사	등기자산	서울, 강원도 외	4,108	5,352	26	278	190	4,910	72,706
사업소	등기자산	경기 평택 외	70,572	69,910	527	-	2,415	68,022	
현장	등기자산	천안	-	2,213	63	-	57	2,219	
합계			74,680	77,475	616	278	2,662	75,151	

[자산항목 : 구축물] (단위 : 백만원)

구분	소유형태	소재지	수량 (개)	기초 장부가액	당기증감		상각	당기말 장부가액	비 고
					증가	감소			

사업소	자가보유	경기 평택 외	2	266	-	-	24	242	-
현장	자가보유	안전체험학교	18	1,121	31	-	62	1,090	-
합계			20	1,387	31	-	86	1,332	-

[자산항목 : 기계장치] (단위 : 백만원)

구분	소유형태	소재지	수량 (개)	기초 장부가액	당기증감		상각	당기말 장부가액	비 고
					증가	감소			
본사	자가보유	대전 외	6	681	-	-	94	587	-
사업소	자가보유	경기 평택 외	1	643	3	-	158	488	-
현장	자가보유	해외현장,지점 외	9	3,132	653	2,355	330	1,100	-
합계			16	4,456	656	2,355	582	2,175	-

* 해외사업환산차익은 증가 및 상각에 포함하여 표시

[자산항목 : 선박] (단위 : 백만원)

구분	소유형태	소재지	수량 (개)	기초 장부가액	당기증감		상각	당기말 장부가액	비 고
					증가	감소			
사업소	자가보유	경기 인천	3	13	-	-	2	11	-
합계			3	13	-	-	2	11	-

* 해외사업환산차익은 증가 및 상각에 포함하여 표시

[자산항목 : 차량운반구] (단위 : 백만원)

구분	소유형태	소재지	수량 (대)	기초 장부가액	당기증감		상각	당기말 장부가액	비 고
					증가	감소			
사업소	자가보유	강원도 정선 외	5	26	-	-	26	-	-
현장	자가보유	해외현장,지점 외	18	67	935	3	213	786	-
합계			23	93	935	3	239	786	-

* 해외사업환산차익은 증가 및 상각에 포함하여 표시

[자산항목 : 기타의 유형자산] (단위 : 백만원)

구분	소유형태	소재지	수량 (개)	기초 장부가액	당기증감		상각	당기말 장부가액	비 고
					증가	감소			
본사	자가보유	서울 외	19,657	9,022	8,110	26	4,839	12,267	-
사업소	자가보유	강원 정선 외	323	543	-	-	48	495	-
현장	자가보유	해외현장,지점 외	38	9,636	200	17	2,081	7,738	-
합계			20,018	19,201	8,310	43	6,968	20,500	-

* 해외사업환산차익은 증가 및 상각에 포함하여 표시

[자산항목 : 건설중인 자산] (단위 : 백만원)

구분	소유형태	소재지	수량 (개)	기초 장부가액	당기증감		상각	당기말 장부가액	비 고
					증가	감소			

본사	자가보유	서울 외	3	1,785	8,746	9,707	-	824	-
현장	자가보유	대전 외	1	-	159	-	-	159	-
합계			4	1,785	8,905	9,707	-	983	-

나. 연결대상 종속기업

● DL건설㈜

1) 주요 설비의 현황

[자산항목 : 토지]

(단위 : 백만원, ㎡)

사업소	소유 형태	소 재 지	면적 (㎡)	기 초 장부가액	당 기 증 감					당기 상각	당기말 장부가액	비 고 (공시지가)
					합병	취득	대체	폐기/처분	손상차손 (환입)			
본점	자가	경기도 안성시 공도읍 마정리 112-69외 14필지	1,570	707		-	-	-	-	-	707	866
	자가	세종시 조치원읍 신흥리 189-5외 6필지	1,487	372		-	-	-	-33	-	405	547
	자가	경기도 평택시 청북읍 옥길리 606-2	16	44	-	-	-	-	-	-	44	13
	자가	서울시 동작구 신대방동 341-83외 4필지	412	367		-	-	367	-	-	-	-
	자가	대구시 달서구 월성동 591외 2필지	1,024	1,418				1,418			-	-
	자가	천안시 동남구 성남면 용원리 외(운전리포함)	7,876	845	-		45	323			567	644
	자가	경기도 수원시 영통구 신동	2,886	852	-						852	4,302
합 계			15,271	4,605	-	-	45	2,108	-33	-	2,575	6,372

※ 1. 비고란의 표시금액은 보고서 제출일 현재 공시지가입니다.
2. 상기 토지의 당기말 장부가액 2,575백만원은 유형자산(토지) 1,318백만원 및 투자부동산(토지) 1,257백만원의 합계금액입니다.

[자산항목 : 건물]

(단위 : 백만원, ㎡)

사업소	소유 형태	소 재 지	면적(㎡)	기 초 장부가액	당 기 증 감					당기상각	당기말 장부가액	비 고 (시가표준액)
					합병	취득	대체	폐기/처분	손상차손 (환입)			
본 점	자가	경기도 안성시 공도읍 마정리 112-69	919	167		-	-		-	37	130	402
	자가	서울 동작구 신대방동 341-83	159	12		-	-	12	-	-	-	-
	자가	경기 수원시 영통구 신동	2,886	2,426						69	2,357	2,791
	자가	천안 목천읍 운전리 563외	221	105				15		2	87	113
합 계			4,185	2,710	-	-	-	27	-	108	2,574	3,306

※ 1. 상기 건물의 당기말 장부가액 2,574백만원은 유형자산(건물) 217백만원 및 투자부동산(건물) 2,357백만원의 합계금액입니다.
※ 비고란의 표시금액은 보고서제출일 현재 지방세 과세시가표준액임

[자산항목 : 집기비품]

(단위 : 백만원)

사업소	소유	소 재 지	구 분(수량)	기 초 장부가액	당 기 증 감		당기상각	당기말 장부가액	비 고
					증가	감소			

본 점	자가	서울 등	여의도 IPT 구축	188			48	140	
	자가	서울 등	여의도사옥 공유오피스 및 회의실 집기(퍼시스)	96		-	25	71	
	자가	서울 등	여의도 사옥 인테리어(24층)	450			98	352	
	자가	서울 등	백본 스위치	91			20	71	
	자가	서울 등	가상화서버(가상화서버(HP-DL380))	156			35	121	
	자가	서울 등	24층 직원 사무집기/파티션/3단서가 등	122			27	95	
	자가	서울 등	여의도 사옥 인테리어	467			112	355	
	자가	서울 등	25층 접견실 증평 인테리어	-	394		39	355	
	자가	서울 등	DLP 정보유출방지 서버 2대 + WEBKEEPER 1대	-	140		2	138	
	자가	서울 등	Trimble TX-8 Scanner Kit & TRW	99	-		22	77	
	자가	서울 등	기 타	906	782	43	347	1,298	
합 계				2,575	1,316	43	775	3,073	

[자산항목 : 소프트웨어]

(단위 : 백만원)

사업소	소유 형태	소 재 지	구분(수량)		기 초 장부가액	당 기 증 감		당기상각	당기말 장부가액	비 고
						증가	감소			
본점	자가	서울 등	1EA	M-PLAN 매출공정관리시스템 개발	-	722		132	590	
	자가	서울 등	1EA	BIM기반 공동주택 내역관리시스템	-	578		10	568	
	자가	서울 등	1EA	DL-QMS 품질관리시스템	-	463		8	455	
	자가	서울 등	1EA	표준프레임워크	-	430		43	387	
	자가	서울 등	1EA	안전보건시스템	-	350		18	332	
	자가	서울 등	1EA	건축하자관리시스템(BASS) 개발&개선	-	327		16	311	
	자가	서울 등	7EA	MS EA Renewal	143			60	83	
	자가	서울 등	1EA	ERP 리뉴얼	132			132	-	
	자가	서울 등	3EA	하자고객관리 시스템	114			44	70	
	자가	서울 등	1EA	EDMS 업그레이드	76			22	54	
	자가	서울 등	3EA	EDMS/FBS 고도화 인프라 도입	414			109	305	
	자가	서울 등	1EA	MS EA 3년차	91			21	70	
	자가	서울 등	1EA	데이터 이관	61			14	47	
	자가	서울 등	1EA	삼호.고려개발 시스템 6월	62			14	48	
	자가	서울 등	1EA	ZWCAD(2D)	66			15	51	
	자가	서울 등	1EA	분양시스템 하자프로세스(TOSS5.0 framework	143			32	111	
	자가	서울 등	3EA	D-Platform 개발		204		32	172	
	자가	서울 등	1EA	CRM 시스템구축		102		12	90	
	자가	서울 등	기 타		568	350	309	83	526	-
합 계					1,870	3,526	309	817	4,270	-

4. 매출 및 수주상황

가. 매출 실적

(단위 : 백만원, %)

구 분			회사	주요 제품 및 서비스	2021년 1기	
					금액	비율
건설 부문	토목사업	국내	DL이앤씨㈜, DL건설㈜	토목공사 건설용역, 철구조물 제작/설치용역	1,205,693	15.8
		해외	DL이앤씨㈜, DL INSAAT GELISTIRME A.S.		298,640	3.9
		소계			1,504,333	19.7
	주택사업	국내	DL이앤씨㈜, DL건설㈜, 오산랜드마크프로젝트㈜, ㈜인천도화1임대주택위탁관리부동산투자회사	주택공사 건설용역, 부동산 관련 서비스	5,077,348	66.4
		해외	-		0	0.0
		소계			5,077,348	66.4
	플랜트사업	국내	DL이앤씨㈜	플랜트공사 건설용역	596,447	7.8
		해외	DL이앤씨㈜, DL Saudi Arabia Co.,Ltd., 달림(남경)건설관리 유한공사, PT. DLENC UTAMA CONSTRUCTION, Daelim RUS LLC., DL USA, Inc.		461,782	6.0
		소계			1,058,229	13.8
	계				7,639,910	99.9
공통(미배분)				부동산 임대업 등	5,798	0.1
단순합계					7,645,708	100.0
연결조정					(14,057)	(0.2)
연결합계					7,631,651	99.8

나. 수주 및 판매 전략 등

1) 지배회사

● DL이앤씨㈜

1. 판매(영업) 조직

구 분	조직명
플랜트사업본부	사업준비팀, 플랜트신사업팀
토목사업본부	토목국내사업팀, 토목해외사업팀
주택사업본부	콘텐츠플래닝팀, 상품개발팀, 자산운용팀, 분양마케팅팀, 디벨로퍼1/2/3팀, 도시정비 1/2팀, 사업기획팀

*판매(영업)조직은 보고서 제출일 현재 기준으로 작성되었습니다.

2. 수주 전략

(1) 관급 공사
- 턴키 공사 : 가격평가비중 확대에 따른 최적설계관리 강화
- 일반 관도급 : 수익성이 양호한 프로젝트에 집중

(2) 민간 공사
- 수익성/분양성 위주의 사업 수행 (도급 사업, 재개발/재건축 사업)

- 신규사업 발굴 및 미래시장 선점

(3) 해외 도급공사
- 수행경험이 있는 공종과 국가에 영업력 집중
- 수익성이 있는 프로젝트 선별 수주
- 해외공사 집행 역량 강화
- Risk Management 강화

3. 판매 전략(분양 및 임대전략) 및 판매 조건
- 철저한 시장조사를 통한 사업지별/규모별 마케팅 전략 수립
- 사전품질관리 및 기동 A/S팀 운영
- 'e편한세상', 'ACRO' 아파트 브랜드 마케팅 강화

2) 연결대상 종속기업

● DL건설㈜

1. 수주판매조직

구 분	조 직 명
토목사업본부	토목사업팀, 수주영업팀, 인프라개발팀
주택건축사업본부	민간개발사업팀, 공공개발사업팀, 도시정비사업 1팀, 도시정비사업 2팀, 주택사업 1팀, 주택사업2팀, 마케팅팀, 디벨로퍼팀

2. 수주전략
(1) 관급공사
- 정부 정책 변화에 따른 사업참여 기회 모색 (종합심사낙찰제)
- 설계 역량 강화를 통한 T/K, 기술제안 사업 참여

(2) 민간공사
- 비주택부문 실적확보 주력
- 신규 발주처 발굴을 통한 사업참여 확대
- 수익성 및 정부의 정책을 고려한 선별적인 시장 진입

3. 판매 전략(분양 및 임대전략) 및 판매 조건
당사는 철저한 마케팅 분석을 통해 분양성이 입증되고 실수요가 뒷받침되는 사업지 중심으로 신규분양 전략을 수립하여 시행하고 있으며, 기 분양된 사업지별로 차별화된 마케팅을 실시하고 있습니다. 또한 품질경쟁력 및 브랜드 가치 제고에 역점을 두어 신규고객 창출과 충성도 높은 고객 확보를 도모하고 있습니다.

매 출 구 분	판 매 조 건
1. 공사수입	- 공사도급계약서 및 공사기성고에 의한 판매
2. 분양수입 (주택/부동산)	- 아파트 : 공개청약에 의한 판매와 공사기성고에 따른 중도금 수납에 의한 판매 - 부동산 : 상가 등 기타 부동산은 공개입찰/수의계약에 의한 판매

다. 수주 상황

1) 지배회사

● DL이앤씨㈜

(단위 : 백만원)

구 분	발 주 처	공 사 명	계 약 일	준공예정일	기본도급액	완성공사액	계약잔액	비 고
국내	청천2구역주택재개발정비사업조합	e편한세상 부평그랑힐스 현장	2019-04-18	2023-10-31	838,413	263,983	574,430	-
	자체분양	e편한세상 거제 유로스카이	2021-05-21	2023-10-31	491,528	77,268	414,260	-
	에스지레일 주식회사	GTX-A5공구 현장	2019-03-20	2024-06-29	462,506	115,881	346,625	-
	한국토지주택공사 경기지역본부	e편한세상 금빛 그랑메종PMO 현장	2014-09-26	2022-09-30	1,010,808	691,706	319,102	-
	경기주택도시공사	안양 냉천지구 개선사업 현장	2018-08-22	2024-12-23	311,524	19,452	292,072	-
	의료법인 보원의료재단 경희의료원교육협력 중앙병원	경희대가야의료원 현장	2021-08-27	2024-12-19	276,165	782	275,383	-
	거제2구역재개발정비	레이카운티 현장	2016-02-18	2023-11-30	340,241	67,150	273,091	-
	에스지레일 주식회사	GTX-A6공구 현장	2019-03-20	2024-06-29	346,690	89,963	256,727	-
	덕현지구주택재개발정비사업조합	e편한세상 하늘채평촌센텀퍼스트 현장	2013-03-29	2023-11-30	316,046	77,305	238,741	-
	호계온천주변지구주택재개발정비사업조합	e편한세상 호계2차 현장	2016-01-29	2024-10-18	239,424	11,981	227,443	-
	부산송도지역주택조합	e편한세상 송도더퍼스트비치 현장	2020-07-07	2024-04-17	252,277	45,652	206,625	-
	주식회사 영종하늘도시2차주택위탁관리부동산투자회사	e편한세상 영종국제도시센텀베뉴 현장	2019-11-25	2023-03-26	289,494	83,864	205,630	-
	부산지방항공청	울릉공항 현장	2020-07-14	2025-12-30	211,727	35,803	175,924	-
	한국도로공사 세종안성건설사업단	세종-안성고속4공구 현장	2019-12-27	2026-12-31	176,699	9,058	167,641	-
	홍실아파트주택재건축정비사업조합	삼성 홍실아파트 재건축	2018-11-12	2025-01-29	177,726	10,242	167,484	-
	(주)엠디엠	e편한세상 구성 현장	2020-09-29	2023-10-30	193,638	27,671	165,967	-
	원성동주택재건축정비사업조합	e편한세상 천안역 현장	2018-03-13	2023-04-26	253,252	103,096	150,156	-
	발곡 주식회사	e편한세상 신곡파크프라임 현장	2020-09-10	2024-08-31	148,302	12,036	136,266	-
	서울특별시도시기반시설본부	영동대로지하개발1공구 현장	2021-02-09	2028-02-08	136,378	4,772	131,606	-
	주식회사 고덕강일10피에프브이	e편한세상 강일 어반브릿지 현장	2020-11-26	2024-01-13	144,979	15,317	129,662	-
	한국자산신탁㈜	광장동 공동주택 현장	2021-06-29	2024-08-31	127,673	1,441	126,232	-
	문정동 136번지 일원 재건축정비사업조합	e편한세상 문정 현장	2018-06-26	2024-06-28	132,418	6,500	125,918	-
	국가철도공단	호남고속철도2단계4공구 현장	2021-06-29	2025-12-31	131,948	6,677	125,271	-
	고성알프스풍력발전(주)	고성알프스풍력조성 현장	2015-12-30	2022-12-31	128,670	5,098	123,572	-
	경기주택도시공사	화성동탄94BL공동주택 현장	2020-07-31	2023-12-08	119,014	5,908	113,106	-
	디렉스폴리머 유한회사 (D-REX Polymer LCC)	여수 40 KTA APAO 현장	2021-11-22	2022-12-31	121,913	10,922	110,991	-
	자체분양	e편한세상 거제 유로아일랜드	2019-11-18	2022-06-30	387,038	277,174	109,864	-
	인천국제공항공사	인천공항 제2여객터미널 확장공사 현장	2020-12-16	2025-10-31	142,066	34,617	107,449	-
	과천지산옥타피에프브이주식회사	디테크타워 과천	2018-11-09	2022-11-30	162,120	57,911	104,209	-
	부산지방국토관리청	김해시우회도로 현장	2008-03-18	2024-12-31	257,783	154,020	103,763	-
	(주)디에이치프라퍼티원	강동성내5구역주상복합 현장	2020-12-28	2024-10-27	111,536	11,116	100,420	-
	교보자산신탁(주)	e편한세상 석림더노블 현장	2020-11-30	2024-01-22	104,015	6,436	97,579	-
	한국도로공사	안성-구리고속11공구 현장	2017-04-24	2023-04-25	234,382	140,013	94,369	-
	한국도로공사	새만금-전주고속7공구 현장	2018-05-16	2025-05-14	139,511	49,616	89,895	-
	서울특별시도시기반시설본부	국회대로2단계2공구 현장	2021-01-11	2024-12-21	93,491	4,106	89,385	-
	한국도로공사	강진-광주고속7공구 현장	2017-08-30	2024-12-31	113,053	26,001	87,052	-
	자체분양	e편한세상 비전센터포레 현장	2020-08-31	2022-09-02	210,549	128,157	82,392	-
	대신도시개발 주식회사	고양스타비즈빌딩 현장	2020-03-31	2023-03-10	122,700	45,093	77,607	-
	전포1-1구역주택재개발정비사업조합	e편한세상 시민공원 현장	2017-04-10	2022-09-29	301,356	223,757	77,599	-
	과천지산원피에프브이 주식회사	과천지식산업센터A-1 현장	2021-09-06	2023-11-23	79,440	2,349	77,091	-
	주식회사 고양성사혁신지구재생사업위탁관리부동산투자회사	고양성사 복합시설 현장	2021-07-23	2024-09-30	80,549	4,918	75,631	-
	한국자산신탁(주)	e편한세상 순천어반타워 현장	2020-06-29	2023-02-01	132,918	60,927	71,991	-
	한국도로공사	안성-성남고속9공구 현장	2017-12-27	2023-12-31	164,800	92,835	71,965	-
	자체분양	남양뉴타운B11BL아파트 현장	2020-10-21	2022-11-30	69,701	-	69,701	-
	대한토지신탁주식회사	e편한세상 가평퍼스트원 현장	2020-11-20	2023-07-26	87,802	19,943	67,859	-
	주식회사 풍무블루스카이	e편한세상 시티 풍무역 현장	2021-10-28	2024-08-09	66,837	229	66,608	-

	(주)서울창동창업문화도시재생위탁관리부동산투자회사	창동복합시설 현장	2019-11-14	2023-04-20	125,217	61,621	63,596	-
	우리자산신탁 주식회사	e편한세상 일산 어반스카이 현장	2018-05-29	2022-12-18	211,803	148,525	63,278	-
	대한토지신탁주식회사	e편한세상 연천웰스하임 현장	2021-01-28	2023-04-21	84,654	24,035	60,619	-
	자체분양	e편한세상 고천파크루체 자체사업 현장	2020-12-24	2023-08-29	60,761	7,533	53,228	-
	(주)엠디엠플러스	e편한세상 연동 센트럴파크 현장	2020-12-28	2023-05-31	62,226	9,534	52,692	-
	(주)유신	e편한세상 시티 광교 현장	2020-06-16	2023-08-28	67,500	15,190	52,310	-
	부산도시공사	부산시청앞 행복주택 현장	2017-10-30	2023-04-16	65,429	14,759	50,670	-
	한국도로공사	파주-양주고속1공구 현장	2017-02-28	2024-03-02	116,785	66,267	50,518	-
	인천광역시경제자유구역청	송도11-1공구 기반시설1구역 현장	2021-08-13	2024-10-15	50,137	834	49,303	-
	한국토지주택공사 경기지역본부	평택고덕 A54BL아파트 현장	2020-12-24	2023-02-04	68,227	19,727	48,500	-
	주식회사 피더블유디앤씨	평택 모산영신 A3BL 공동주택 현장	2020-06-10	2022-12-30	78,665	32,115	46,550	-
	부산항만공사	부산신항서컨테이너2-5단계상부공 현장	2019-12-23	2023-03-26	93,192	51,461	41,731	-
	평택화양지구 도시개발사업조합	평택화양부지조성 현장	2020-12-29	2025-10-31	41,866	659	41,207	-
	청수주택재건축정비사업조합	e편한세상 두류역 현장	2019-06-03	2022-06-24	224,212	183,295	40,917	-
	새만금개발청	새만금남북도로3공구 현장	2017-12-15	2022-12-14	150,870	110,137	40,733	-
	한국도로공사	포항-영덕고속2공구 현장	2016-08-18	2023-08-17	111,417	71,668	39,749	-
	(주)한국토지신탁	e편한세상 밀양나노밸리 현장	2019-05-30	2022-09-30	98,841	60,915	37,926	-
	부산항만공사	부산신항서컨피더부두 현장	2021-05-27	2024-06-12	37,142	1,888	35,254	-
	충북개발공사	음성인곡산업단지 현장	2021-02-22	2024-11-08	36,601	1,554	35,047	-
	한국수자원공사	충주댐치수능력증대 현장	2014-12-24	2024-12-31	97,843	64,091	33,752	-
	주식회사 김포마송고양지축주택위탁관리부동산투자회사	김포마송B2BL아파트 현장	2019-09-30	2022-09-26	85,335	53,508	31,827	-
	도마변동8구역 주택재개발정비사업조합	도마 e편한세상 포레나	2018-01-05	2022-07-31	224,513	194,985	29,528	-
	경기주택도시공사	판교 제2테크노밸리 글로벌비즈센터 현장	2019-02-19	2022-12-31	39,085	9,906	29,179	-
	홍은1주택재건축정비사업조합	e편한세상 홍제 가든플라츠 현장	2016-11-18	2022-12-15	81,876	53,143	28,733	-
	인천항만공사	인천항유지준설 현장	2020-12-24	2022-08-31	48,189	19,768	28,421	-
	범천3구역지역주택조합	e편한세상 서면 더센트럴 현장	2019-03-28	2022-06-19	169,806	141,928	27,878	-
	(주)수원델타원	수원델타원지식산업센터 현장	2020-06-25	2022-06-30	69,051	42,023	27,028	-
	과천피에프프이 주식회사	e편한세상 시티 과천 현장	2018-10-02	2022-09-30	88,859	63,732	25,127	-
	한국철도시설공단	서해선홍성-송산전철5공구 현장	2013-09-06	2023-06-30	208,295	183,229	25,066	-
	주식회사 도곡닥터스	도곡동도시형생활주택 현장	2020-07-31	2023-05-17	34,306	10,241	24,065	-
	주식회사 김포마송고양지축주택위탁관리부동산투자회사	고양지축B5BL아파트 현장	2019-09-30	2022-09-30	65,745	41,893	23,852	-
	한국토지주택공사 경기지역본부	화성동탄 A53BL아파트 현장	2020-12-24	2022-12-30	34,175	11,794	22,381	-
	코크렙안양 주식회사	안양물류센터 현장	2020-12-24	2023-03-28	23,800	2,492	21,308	-
	한국토지주택공사	e편한세상 고천파크루체 도급공사 현장	2020-12-24	2023-08-29	22,641	2,238	20,403	-
	(주)서울창동창업문화도시재생위탁관리부동산투자회사	창동복합시설전기통신 현장	2020-01-06	2023-04-30	25,480	5,111	20,369	-
	부산지방국토관리청	창원시우회도로 현장	2016-04-21	2023-03-16	66,615	46,685	19,930	-
	한국도로공사	새만금-전주고속6공구 현장	2019-02-01	2024-01-27	32,666	13,590	19,076	-
	주식회사 코람코자산신탁	e편한세상 우진 현장	2018-02-15	2023-08-19	20,816	2,081	18,735	-
	현대케미칼(주)	현대케미칼 HPC Project PKG-3 현장	2019-11-05	2022-02-28	752,026	734,316	17,710	-
	경기도청	양사-별내전철4공구 현장	2015-10-27	2023-06-30	61,814	44,246	17,568	-
	한국도로공사	파주-양주고속4공구 현장	2017-09-12	2024-04-11	40,560	23,744	16,816	-
	국가철도공단	삼성-동탄광역급행철도2공구 현장	2016-10-06	2023-04-30	94,663	78,174	16,489	-
	남서울경전철주식회사	신림경전철 현장	2015-08-31	2022-05-26	177,932	161,732	16,200	-
	한국토지주택공사	아산탕정 2-A15BL 현장	2019-12-27	2022-07-01	48,311	33,323	14,988	-
	디엘케미칼 주식회사	여수 APAO 지원시설 현장	2021-12-24	2022-12-31	15,838	922	14,916	-
	상대원2구역 주택재개발정비사업조합	e편한세상 상대원 현장	2021-10-28	2027-02-20	984,885	-	984,885	-
	도화1구역 주택재개발정비사업조합	e편한세상 도화2차 현장	2021-12-30	2027-03-20	417,720	-	417,720	
	망미2구역주택재개발 정비사업조합	e편한세상 망미 현장	2015-03-18	2023-07-29	366,400	-	366,400	
	여수신기주공지역주택조합	여수 신기주공지역주택조합 신축공사	2020-12-30	2025-05-30	273,000	-	273,000	-
	수택E구역주택재개발정비사업조합	e편한세상 수택 현장	2020-12-21	2025-12-28	241,855	-	241,855	-
	노량진8재정비촉진구역 주택재개발정비사업조합	노량진8 주택재개발 현장	2019-02-01	2023-02-28	233,289	-	233,289	-
	방배삼익아파트 주택재건축정비사업조합	방배삼익아파트 주택재건축정비사업	2020-09-17	2025-02-28	231,435	-	231,435	
	부개4구역주택재개발조합	부개4구역주택재개발정비사업 현장	2020-07-22	2024-06-18	227,959	-	227,959	
	대명2동명덕지구주택재개발정비사업조합	대구대명e-편한세상 현장	2019-09-27	2024-10-30	208,333	-	208,333	
	㈜우아한형제들 외	판교 제2테크노밸리 특3구역 G2-1,2BL신축공사	2021-11-22	2024-09-30	196,176	-	196,176	
	시흥대야3 영남아파트 재건축정비사업조합	e편한세상 시흥 어반포인트현장	2021-10-28	2025-10-09	195,826	-	195,826	
	삼천포역사개발㈜	사천시 동금동 주상복합 신축사업	2021-09-30	2025-07-31	190,400	-	190,400	

	소사3구역 주택재개발정비사업조합	소사e편한세상 현장	2021-12-30	2027-02-16	176,636	-	176,636	
	효제피에프브이 주식회사	효제동 오피스텔 현장	2021-12-30	2024-12-31	174,743	-	174,743	
	한국토지주택공사	성남낙생 A-1BL	2021-12-21	2025-12-31	160,906	-	160,906	
	㈜엔에스파트너스	인천 항동 오피스텔 신축사업	2021-12-16	2025-10-31	152,700	-	152,700	
	㈜디엔아이	김해주촌 공동주택 신축사업	2021-12-30	2025-10-30	145,450	-	145,450	-
	(주) 양주옥정전남구례귀농귀촌주택 위탁관리부동산투자회사	양주 옥정 A24BL 공동주택	2021-06-28	2024-04-30	143,600	-	143,600	
	청우씨엔디㈜	동대구역 주거복합 신축사업	2021-10-29	2025-06-30	137,440	-	137,440	
	㈜화성동탄경남하동귀농귀촌주택 위탁관리부동산투자회사	화성동탄(2) A-56BL 공동주택	2021-11-30	2024-09-30	136,645	-	136,645	
	반여4구역 주택재건축정비사업조합	e편한세상 반여 현장	2021-12-15	2026-07-19	125,704	-	125,704	
	한국토지주택공사	충북혁신 B5	2021-12-31	2024-10-31	124,003	-	124,003	
	유원제일1차 주택재건축정비사업 조합	유원제일1차주택재건축정비사업	2021-05-03	2025-12-01	122,638	-	122,638	
	천호3구역 주택재건축정비사업조합	천호3 주택재건축 현장	2019-10-15	2024-01-15	120,527	-	120,527	
	부평2구역 주택재개발정비사업조합	부평2차e편한세상 현장	2020-06-29	2024-06-30	116,863	-	116,863	
	㈜보원	수원 고색2지구 오피스텔 신축공사	2022-12-30	2024-07-31	115,070	-	115,070	
	북아현재개발조합	북아현3차e-편한세상 현장	2006-09-30	2023-12-30	103,980	-	103,980	
	㈜ 효자도시개발	원주시 판부면 서곡리 공동주택	2021-06-30	2024-01-29	100,659	-	100,659	
	부산도시공사	에코델타시티 19BL	2020-10-29	2023-12-31	97,969	-	97,969	
	남산1구역 주택재건축정비사업조합	e편한세상 남산 현장	2021-12-28	2025-09-30	93,829	-	93,829	
	유성에코시티지역주택조합	유성에코시티지역주택조합 공동주택 신축공사	2020-12-24	2024-02-28	77,770	-	77,770	
	죽전주상복합피에프브이㈜	용인 죽전동 공동주택 신축사업	2021-12-20	2024-12-31	76,583	-	76,583	
	주식회사 리오	서귀포 구억리 공동주택 신축사업	2021-12-30	2024-03-14	72,691	-	72,691	
	한국토지주택공사	인천검단 AA6BL 아파트 현장	2020-03-30	2022-12-31	68,787	-	68,787	
	범일3구역도시환경정비사업조합	범일3구역 도시환경정비사업	2020-11-23	2025-11-28	62,473	-	62,473	
	부산도시공사	부산국제물류 ap-2BL 행복주택(s)	2021-07-23	2025-07-31	44,962	-	44,962	
	한국토지주택공사	고양장항 A6	2021-12-31	2026-08-31	42,150	-	42,150	
	문화2구역 재개발정비사업조합	e편한세상 대전 문화2구역 현장	2021-12-27	2026-05-30	41,580	-	41,580	
	삼덕연립 소규모재건축사업조합	제주삼덕연립 소규모재건축	2021-12-16	2024-12-10	34,735	-	34,735	
	탐라빌라 소규모 재건축사업조합	제주탐라빌라 소규모재건축	2021-12-17	2024-09-10	29,624	-	29,624	
	충청남도개발공사	아산탕정 2-A10BL	2021-12-24	2024-12-31	10,120	-	10,120	
		울산-포항전철2공구현장 외 42개 현장	-	-	4,268,262	4,103,525	164,737	-
해외	China National Chemical Engineering No.7 Construction Co. Ltd	러시아 Baltic PE/LAO 사업팀	2021-12-29	2025-04-30	1,307,008	-	1,307,008	-
	Department of Transportation	필리핀 MCRP 현장	2020-10-08	2024-12-06	349,412	29,015	320,397	-
	LAND TRANSPORT AUTHORITY	싱가폴 JurongLineJ110 현장	2020-02-13	2027-06-19	152,993	20,373	132,620	-
	Sonelgaz	알제리 Kais CCPP 사업팀	2014-02-19	2024-05-27	330,050	235,696	94,354	-
	PVC(Petro Vietnam Construction Joint Stock Corporation)	베트남 Thai Binh2 PP 사업팀	2012-05-22	2023-06-30	785,735	704,464	81,271	-
	LG PETRONAS CHEMICALS MALAYSIA SDN. BHD.	말레이시아 NBL 사업팀	2021-03-15	2023-05-31	93,301	32,692	60,609	-
	Saudi Arabian Mining Company	사우디 Maaden Ammonia III 사업팀	2018-10-22	2022-12-31	536,663	485,745	50,918	-
	EuroChem North-West-3, LLC	러시아 EuroChem MeOH 사업팀	2021-12-30	2022-05-31	36,144	-	36,144	-
	Leigh Creek Energy Limited	호주 LCK Fertilizer FEED 사업팀	2021-06-29	2024-05-31	34,684	2,460	32,224	-
	JSC Gazpromneft-MNPZ	러시아 Moscow AORC HCU 사업팀	2021-03-09	2024-12-31	51,144	19,117	32,027	-
	LUKOIL-NIZHEGORODNEFTEORGSINTEZ LLC	러시아 LukOil PP/MTBE FEED 사업팀	2021-09-20	2023-06-30	18,056	5,801	12,255	-
		쿠웨이트 KNPC SHFP 현장 외 10개 현장	-	-	2,345,783	2,316,215	29,568	-
합 계			-	-	31,844,235	14,014,461	17,829,774	-

2) 연결대상 주요 종속기업

● DL Saudi Arabia Co.,Ltd.

(단위 : 백만원)

구 분	발 주 처	공 사 명	계 약 일	준공예정일	기본도급액	완성공사액	계약잔액	비고
해외	Al-Jubail Petrochemical Company	사우디 DSA ELASTOMER PROJECT 현장	2012-07-01	2021-12-31	449,716	449,716	-	-
	Saudi Arabian Mining Company	사우디 DSA Maaden Ammonia III 현장	2018-10-22	2022-12-31	532,329	390,131	142,198	-

합 계	-	-	982,045	839,847	142,198	-

● DL INSAAT GELISTIRME A.S.

(단위 : 백만원)

구 분	발 주 처	공 사 명	계 약 일	준공예정일	기본도급액	완성공사액	계약잔액	비고
해외	CANAKKALE HIGHWAY AND BRIDGE CONSTRUCTION INVESTMENT AND OPERATION	터키 DIG Canakkale교량 현장	2018-03-16	2022-06-30	754,136	730,109	24,027	-

● DL건설㈜

(단위 : 백만원)

구분	발 주 처	공 사 명	계 약 일	완 공 예 정 일	기 본 도 급 액	완 성 공 사 액	계 약 잔 액	비고
관급	한국도로공사 용인구리건설사업단	안성구리도로12공구	2017-04-25	2022-03-28	161,485	90,784	70,701	
	국가철도공단	이천충주5공구	2015-06-29	2022-03-31	146,295	143,344	2,951	
	한국토지주택공사 충북지역본부	청주모충2 주거환경개선사업 아파트 건설공사 1공구	2017-12-28	2021-11-19	145,058	145,058	-	
	엔에이치에프제14호공공임대위탁관리부동산	(NHF제14호)충북혁신 B3-1BL 아파트 건설공사 7공구	2017-12-22	2020-09-30	124,463	124,463	-	
	한국전력공사	서해 HVDC 지중송전선로	2015-06-19	2022-12-31	115,241	113,465	1,776	
	한국수자원공사	송산그린시티 남측지구 조성공사(3공구)	2019-01-28	2027-04-10	113,374	40,167	73,207	
	한국도로공사 새만금전주건설사	새만금전주5공구	2018-09-28	2025-09-27	110,222	39,945	70,277	
	한국도로공사 새만금전주건설사	새만금전주6공구	2018-12-28	2023-03-01	106,723	49,341	57,382	
	국가철도공단	수인선2-2공구	2014-08-11	2021-09-11	105,912	105,912	-	
	한국도로공사 김포양주건설사업단	파주포천도로2공구	2017-11-20	2023-12-31	92,579	63,951	28,628	
	시흥도시공사	시흥장현 B10BL 민간참여 공공주택사업	2021-08-24	2024-06-30	87,622	-	87,622	
	기타				1,839,486	1,160,719	678,767	
	소 계				3,148,460	2,077,149	1,071,311	
민간	금송구역주택재개발정비사업조합	금송구역주택재개발정비사업	2020-09-25	2026-01-30	503,140	-	503,140	
	주식회사 지얼에스비씨	e편한세상 안성 그랑루체	2021-12-17	2024-08-30	273,236	-	273,236	
	전도관구역주택재개발정비사업조합	전도관구역주택재개발정비사업	2020-06-25	2025-06-29	264,295	-	264,295	
	용운주공아파트 주택	e편한세상 대전 에코포레	2017-02-01	2020-11-29	216,123	216,123	-	
	원곡연립2단지정비사업	e편한세상 초지역 센트럴포레	2018-02-07	2021-07-31	193,271	193,271	-	
	(주)아스터개발제4호항동	인천 항동 물류센터 신축사업	2019-11-	2021-11-	189,543	189,543	-	

			15	30				
	피더블유디앤씨	e편한세상 지제역	2020-06-10	2022-12-30	183,570	75,731	107,839	
	씨비알이디엘일반부동산사모투자회사	인천 도화물류터미널 신축공사	2021-12-28	2024-08-31	183,000	-	183,000	
	평내2구역주택재건축정비사업조합	e편한세상 평내 메트로원	2018-12-21	2022-06-26	181,922	161,933	19,989	
	서울산지역주택조합	e편한세상 울산역 어반스퀘어	2018-12-31	2022-07-07	164,014	113,923	50,091	
	(주)한국토지신탁	범일3구역도시환경	2020-11-13	2026-01-01	145,764	-	145,764	
	효성1구역주택재개발	e편한세상 계양 더프리미어	2017-09-11	2021-10-15	144,117	144,117	-	
	인천부평2구역재개발사업조합	인천부평2구역재개발	2020-06-29	2024-09-01	142,447	-	142,447	
	주식회사 천수산업개발	제천 장락동 공동주택	2021-11-26	2024-08-31	134,973	-	134,973	
	숭의3주택재개발정비사업조합	숭의3 주택재개발정비사업	2021-07-26	2026-01-01	131,280	-	131,280	
	태평아파트 주택재건축정비사업조합	대구 태평아파트 주택재건축정비사업조합	2021-12-15	2026-01-31	128,005	-	128,005	
	디딤개발 주식회사	울주 상북지구 공동주택	2021-12-27	2024-03-27	126,032	-	126,032	
	평택화양지구도시개발사업조합	평택 화양지구 도시개발사업	2020-12-29	2025-08-12	125,599	1,958	123,641	
	81복현시영아파트주택재건축정비사업조합	e편한세상 복현	2018-08-31	2021-11-24	123,678	123,678	-	
	양주신원지역주택조합	e편한세상 덕정역 더스카이	2020-11-27	2023-12-27	119,629	21,436	98,193	
	인천여상주변 재개발정비사업조합	인천여상주변 도시환경정비사업	2021-06-30	2025-12-01	119,099	-	119,099	
	에스지레일 주식회사	수도권광역급행철도 A노선 민간투자사업	2019-03-20	2024-06-30	113,793	35,215	78,578	
	에스지레일 주식회사	GTX-A	2019-07-01	2024-06-30	113,793	32,194	81,599	
	(주)에스앤케이로지스틱스	인천석남동 복합물류센터 신축사업	2021-03-03	2023-03-30	110,736	23,801	86,935	
	주식회사 드림레미콘	인천항동 드림물류센터 신축공사	2020-12-09	2022-12-27	103,456	25,713	77,743	
	주식회사 케이파트너스	e편한세상 시티 부평역	2020-06-12	2023-07-04	100,555	24,766	75,789	
	우아주공1단지 재건축정비사업조합	우아한시티	2018-05-30	2021-08-21	100,208	100,208	-	
	문화2구역 재개발정비사업조합	문화2구역주택재개발	2021-12-27	2025-12-31	97,019	-	97,019	
	주식회사 굿윌컴퍼니	천안 오목 물류센터 신축사업	2020-11-27	2022-10-29	96,770	35,347	61,423	
	페블스톤엠디피에프브이 주식회사	인천 서구 원창동 복합물류센터 개발사업	2020-12-02	2023-01-29	95,506	25,722	69,784	
	스카이로지스사모부동산투자회사	영종도항공물류센터	2019-06-28	2021-03-30	95,291	95,291	-	
	코크렙안양 주식회사	안양물류센터 재건축사업	2020-12-	2023-03-	95,200	9,799	85,401	

			24	28				
	주식회사 스마트벤처인천안	천안 성성 지식산업센터 신축공사	2021-05-24	2023-11-15	94,585	9,143	85,442	
	의료법인 보원의료재단	경희대학교 가야의료원 신축사업	2021-08-27	2024-12-30	90,740	-	90,740	
	기타				2,616,811	1,456,991	1,159,820	
	소 계				7,717,200	3,115,903	4,601,297	
	분양공사		-	-	160,578	117,569	43,009	
	합 계				11,026,238	5,310,621	5,715,617	

※ (*1) 해당 사업은 분양 실적에 따라 총사업비의 변동 가능성이 있습니다.
※ 상기 표 내의 기본 도급액은 2018년도 변경된 IFRS 15상 고객에게 지급한 대가로 인해 매출차감분을 반영한 금액으로 기 공시한 계약금액과 차이가 있을 수 있습니다
※ 미착공현장의 경우 향후 일정에 따라 준공일이 변동될 수 있습니다.
※ 미착공현장 포함한 전체 계약현황 (매출액 5%미만 현장은 기타로 분류)을 포함하였습니다.

5. 위험관리 및 파생거래

가. 시장위험과 위험관리

1) 자본위험관리

연결실체의 자본관리의 주 목적은 연결실체의 영업활동을 유지하고 주주가치를 극대화하기 위하여 높은 신용등급과 건전한 자본비율을 유지하는 것입니다. 연결실체는 경제환경의 변화에 따라 자본구조를 수정하고 이에 따라 배당정책을 수정하거나 자본감소 혹은 신주발행을 검토하는 데, 이와 관련한 기중 자본관리의 목적, 정책 및 절차에 대한 변경사항은 없습니다.

한편, 연결실체는 자본관리지표로 자기자본순차입금비율을 이용하고 있습니다. 이 비율은 순차입금을 자본총계로 나누어 산출하고 있으며, 보고기간 종료일 현재 그 내역은 다음과 같습니다.

(단위: 백만원)	
구 분	당기말
차입금총계	1,006,882
차감: 현금및현금성자산	(2,044,761)
순차입금	(1,037,879)
자본총계	4,499,799
자기자본순차입금비율	-23.07%

2) 금융위험관리

연결실체는 금융상품과 관련하여 시장위험(이자율위험, 가격위험, 환율변동위험), 신용위험,

유동성위험과 같은 다양한 금융위험에 노출되어 있습니다. 연결실체의 위험관리는 연결실체의 재무적 성과에 영향을 미치는 잠재적 위험을 식별하여 연결실체가 허용가능한 수준으로 감소, 제거 및 회피하는 것을 그 목적으로 하고 있습니다. 한편, 연결실체는 환위험과 같은 특정위험을 회피하기 위하여 파생금융상품을 이용하고 있습니다.

1. 시장위험
연결실체의 활동은 주로 환율과 이자율의 변동으로 인한 금융위험에 노출되어 있습니다. 따라서 이자율과 외화위험을 관리하기 위해 통화선도 등을 포함한 다양한 파생상품계약을 체결하고 있습니다.

시장위험에 대한 노출정도는 민감도 분석에 의하여 보완되는 위험기준 가치평가(Value-at-risk: VaR)에 의하여 측정됩니다. 시장위험에 대한 연결실체의 위험노출정도 또는 위험을 관리하고 측정하는 방식에는 변경이 없습니다.

(1) 이자율위험
연결실체는 고정이자율과 변동이자율로 자금을 차입하고 있으며, 이로 인하여 이자율위험에 노출되어 있습니다. 연결실체는 이자율위험을 관리하기 위하여 고정금리부차입금과 변동금리부 차입금의 적절한 균형을 유지하거나, 통화스왑계약 등을 체결하고 있습니다. 위험회피활동은 이자율 현황과 정의된 위험성향을 적절히 조정하기 위해 정기적으로 평가되며 최적의 위험회피전략이 적용되도록 하고 있습니다.

한편, 변동이자율로 차입한 차입금으로 인하여 연결실체는 아래와 같이 이자율변동에 따른 현금흐름변동위험에 노출되어 있습니다.

(단위: 백만원)	
구 분	당 기
위험노출 차입금(주1)	256,548

(주1) 회계기간에 노출된 일수의 비율로 계산하여 환산된 금액입니다.

연결실체는 내부적으로 이자율 변동으로 인한 이자율위험을 정기적으로 측정하고 있습니다. 보고기간 종료일 현재 상기 부채에 대한 이자율이 1% 변동시 이자율변동이 당기 손익과 순자산에 미치는 영향(법인세효과 반영전)은 다음과 같습니다.

(단위: 백만원)				
구 분	1% 상승시		1% 하락시	
	손 익	순자산	손 익	순자산
당 기	(2,565)	(2,565)	2,565	2,565

(2) 가격위험
연결실체는 지분상품에서 발생하는 가격변동위험에 노출되어 있습니다. 지분상품은 매매목적이 아닌 전략적 목적으로 보유하고 있으며, 연결실체는 해당 투자자산을 활발하게 매매하고 있지는 않으므로, 주가가 변동하더라도 당기의 손익에 미치는 영향은 크지 않을 것입니다.

(3) 환율변동위험
연결실체는 외화로 표시된 거래를 수행하고 있으므로 환율변동으로 인한 위험에 노출되어 있습니다. 환율변동으로 인한 위험의 노출정도는 파생상품계약을 활용하여 승인된 정책에서 정하는 한도 내에서 관리하고 있습니다. 보고기간 종료일 현재 환율변동위험에 노출된 자산 및 부채의 장부금액은 다음과 같습니다.

(단위: 백만원)	
구 분	당기말
자 산	1,138,121
부 채	840,722

연결실체는 내부적으로 환율 변동으로 인한 환율변동위험을 정기적으로 측정하고 있습니다. 보고기간 종료일 현재 상기 자산, 부채에 적용되는 환율이 10% 변동시 환율변동으로 인한 당기 손익과 순자산에 미치는 영향(법인세효과 반영전)은 다음과 같습니다.

(단위: 백만원)				
구 분	10% 상승시		10% 하락시	
	손 익	순자산	손 익	순자산
당 기	29,740	29,740	(29,740)	(29,740)

2. 신용위험

신용위험은 계약상대방이 계약상의 의무를 불이행하여 연결실체에 재무적 손실을 미칠 위험을 의미합니다. 연결실체는 채무불이행으로 인한 재무적손실을 경감시키는 수단으로써 거래처의 신용도 검토 및 충분한 담보를 수취하는 정책 등을 채택하고 있습니다. 연결실체의 신용위험노출 및 거래처의 신용등급을 지속적으로 검토하고 있으며 이러한 거래 총액은 승인된 거래처에 고루 분산되어 있습니다. 신용위험은 위험관리위원회에 의하여 매년 검토되고 승인된 거래한도에 의하여 통제됩니다.

한편, 당기말 현재 연결실체가 보유하고 있는 금융자산의 신용위험에 대한 최대노출금액은 다음과 같습니다.

(단위: 백만원)			
금융자산 범주	계정과목	장부금액	최대노출금액
공정가치측정금융자산	당기손익-공정가치측정금융자산	132,935	132,935
	기타포괄손익-공정가치측정금융자산	33,788	33,788
	파생상품	777	777
상각후원가로측정하는금융자산	현금및현금성자산	2,044,761	2,044,761
	단기금융자산	217,670	217,670
	매출채권	485,612	485,612
	단기대여금	111,179	111,179
	미수금	314,014	314,014
	미수수익	33,015	33,015
	보증금	35,602	35,602
	리스채권	410	410
	상각후원가측정금융자산	26	26
	장기금융상품	1,074	1,074
	장기매출채권	273,658	273,658
	장기대여금	614,486	614,486
	장기미수금	407,579	407,579
	장기미수수익	12,752	12,752
	장기보증금	374,446	374,446
	장기리스채권	1,623	1,623
합 계		5,095,407	5,095,407

또한, 당기말 현재 연결실체가 제공한 금융보증과 관련한 신용위험의 세부내역은 다음과 같습니다.

(단위: 백만원)		
구 분	금융보증부채	최대노출금액
민간사업	3,000	3,000
재개발, 재건축사업	3,314	823,867

분양자 및 조합원 주택금융 개인대출	-	800,140
SOC사업 등	12,284	69,050
합 계	18,598	1,696,057

3. 유동성위험
연결실체는 유동성위험을 관리하기 위하여 단기 및 중장기 자금관리계획을 수립하고현금유출예산과 실제 현금유출액을 지속적으로 분석・검토하여 금융부채와 금융자산의 만기구조를 대응시키고 있습니다. 연결실체의 경영진은 영업활동에서 발생하는현금흐름과 보유금융자산으로 금융부채의 상환이 가능하다고 판단하고 있습니다.

당기말 현재 금융자산 및 금융부채의 잔존계약 만기에 따른 만기분석내역은 다음과 같습니다.

(금융자산)

(단위: 백만원)				
구 분	1년미만	1년이상 2년미만	2년이상	합 계
현금및현금성자산	2,044,761	-	-	2,044,761
공정가치측정금융자산	7,224	10,300	149,976	167,500
단기금융상품	217,670	-	-	217,670
매출채권	527,438	-	-	527,438
단기대여금	111,179	-	-	111,179
미수금	375,214	-	-	375,214
미수수익	36,608	-	-	36,608
보증금	102	-	-	102
리스채권	421	-	-	421
상각후원가금융상품	26	-	-	26
장기금융상품	-	-	1,074	1,074
장기매출채권	410,023	78,102	200,312	688,437
장기대여금	524,258	51,882	367,142	943,282
장기미수금	280,686	292,074	59,486	632,246
장기미수수익	-	-	45,941	45,941
장기보증금	29,431	101,868	245,516	376,815
장기리스채권	-	421	1,292	1,713
합 계	4,565,041	534,647	1,070,739	6,170,427

(금융부채)

(단위: 백만원)				
구 분	1년미만	1년이상 2년미만	2년이상	합 계
매입채무	908,022	-	-	908,022
미지급금	307,221	-	-	307,221
임대보증금	1,552	-	-	1,552
미지급비용(주1)	38,552	-	-	38,552
리스부채	51,750	-	-	51,750
단기차입금	156,595	-	-	156,595
유동성장기부채	40,252	-	-	40,252
사채	12,379	116,022	329,297	457,698
장기차입금	4,089	86,863	285,045	375,997
장기매입채무	-	8,137	-	8,137
장기미지급금	-	-	275	275
장기임대보증금	-	245	4,435	4,680
장기리스부채	-	48,093	58,324	106,417
파생상품부채	2,257	811	-	3,068
금융보증및자금보충약정	27,732	762,897	771,204	1,561,833
합 계	1,550,401	1,023,068	1,448,580	4,022,049

(주1) 이자지급관련 현금흐름은 각 차입금 및 사채의 현금흐름에 포함하였습니다.

상기 금융자산의 만기분석은 할인하지 아니한 계약상 만기금액(대손충당금 차감 전 금액임)에 기초하여 작성되었으며, 금융부채의 만기분석은 해당 금융부채로부터 발생하는 이자를 포함하여 할인되지 않은 현금흐름을 기초로 연결실체가 지급하여야 하는 가장 빠른 만기일에 근거하여 작성되었습니다.

나. 파생상품 및 풋백옵션 등 거래 현황

1) 파생상품계약 체결 현황

연결실체가 가입한 파생금융상품은 통화선도, 옵션 등이며, 연결실체는 파생금융상품의 계약에 따라 발생된 권리와 의무를 공정가액으로 평가하여 자산과 부채로 계상하고, 동 계약으로부터 발생한 손익은 발생시점에 당기손익으로 인식하고 있습니다.
다만, 위험회피를 목적으로 하는 경우, 특정위험으로 인한 자산/부채 및 확정계약의 공정가액의 변동위험을 회피하는 계약관련 회계처리 시 공정가액 위험회피 회계처리와 현금흐름 위험회피 회계처리를 적용하고 있습니다. 통화선도의 공정가액은 거래금융기관이 제공한 평가내역을 이용하였으며 환변동보험은 가중평균선도환율을
적용하여 평가하였습니다.

1. 통화선도 계약

연결실체는 외화거래에 대한 환율변동위험을 회피하기 위하여 한국스탠다드차타드은행 등과 총 38건의 통화선도계약을 체결하고 있는 바, 보고기간 종료일 현재 그 내역은 다음과 같습니다.

(당기말)

(원화단위: 백만원, 외화단위: 천외화금액)						
구 분	매입통화	매입금액	매도통화	매도금액	계약환율	계약건수
매매목적	KRW	36,609	USD	32,525	1,125.57	10
매매목적	KRW	43,662	EUR	31,831	1,371.65	16
매매목적	USD	20,454	SGD	28,570	1.40	3
매매목적	CNY	82,411	USD	12,772	6.45	1
매매목적	EUR	23,581	KRW	31,905	1,353.03	8

2. 보고기간 종료일 현재 파생상품별 평가내역은 다음과 같습니다.

(당기말)

(단위: 백만원)				
구 분	매매목적			
	평가이익	평가손실	자산	부채
통화선도	1,232	2,232	777	3,068
옵션	-	101	-	-
합 계	1,232	2,333	777	3,068

3. 계약기간 만료일 예상되는 손익구조

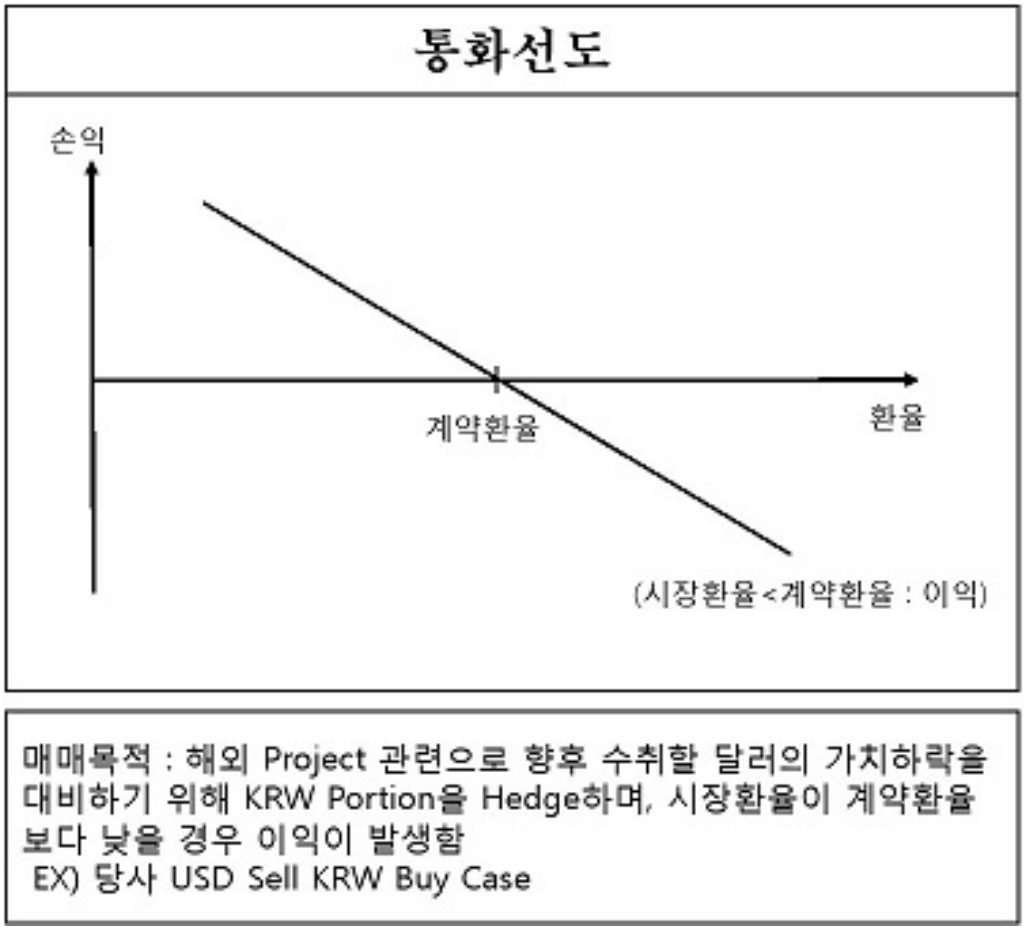

2) 기타 옵션계약 등 관련사항

당기말 현재 연결실체의 주요 기타약정사항은 다음과 같습니다.

1) 연결실체는 오산세마 공동주택개발사업과 관련하여 재무적 투자자를 위한 풋옵션을 제공하고 있습니다.

2) 연결실체가 발행한 무보증 공모사채의 사채관리계약서는 재무비율 등의 유지, 담보권 설정 등의 제한, 자산처분 제한, 지배구조변경 제한 등 조항을 포함합니다. 상기조항을 위반하는 경우, 기한 이익의 상실 가능성이 있습니다

3) 연결실체는 당기말 현재 덕송내각고속화도로㈜의 보유주식을 재무적출자자에게 매도할 수 있는 매도청구권 약정을 보유하고 있으며, 2021년 05월 31일 체결한 주식양수도계약에 의거하여 주식 양도인에게 콜옵션을 제공하고 있습니다.

6. 주요계약 및 연구개발활동

가. 연구개발 조직

1) 연구개발 활동을 전담으로 수행하는 회사별 조직은 아래와 같습니다.

회사명	조직명		주요 연구 내용
DL이앤씨㈜	주택기술개발원 (기업부설연구소)	건축기술지원팀	- 건축구조/재료 분야 연구개발 계획 수립 및 수행 - 기술검토지원/자문 및 안전진단 - TK 및 공공 공사, 개발사업 수주지원 - 외부기술용역 - 기술교육/품질점검
		스마트에코팀	- 건축환경설비 분야 연구개발계획 수립 및 수행 - 기술검토 지원/자문 - TK 및 공공 공사 등 수주지원 - 외부기술용역 - 건축환경연구센터 운영
		주택공법팀	- 기술개발과제 적용성 검토 및 실용화 - 주거성능향상 요소기술 개선 - 시공기술 표준 제정 및 개정 - 신공법/신자재 적용 검토 - 현장시공 기술지원
		융합기술팀	- 스마트홈 상품차별화 기술개발(센서, IoT, 서비스로봇) - 스마트컨스트럭션 기술 개발(드론, Computer Vision, AI, 장비자동화) - 스마트컨스트럭션 현장 기술지원

2) 상기 조직 이외에 연구개발 활동을 수행하는 회사별 조직은 아래와 같습니다.

회사명	조직명		주요 연구 내용
DL이앤씨㈜	토목/주택/플랜트 사업본부	데이터혁신팀	- 다양한 내부 데이터 통합/연결 - 현업 과제 수행에 데이터 활용 - 데이터 기반의 의사결정 - 성과공유과제 관리 - 지식재산권 관련 업무 지원 - DL 라이브러리 운영 및 기술정보 관리
		토목엔지니어링팀	- 토목분야 기술지원/자문 및 안전진단 - 토목분야 TK 및 대안설계 관리/설계지원

			- 토목분야 기술용역 수행 - 대덕연구소 환경실험실 운영
		토목핵심 기술개발팀	- 토목 구조/재료, 지반, 기초, 수공기술 및 토목환경 분야 연구개발 계획수립 및 수행 - 토목분야 기술 DB 구축
		주택BIM팀	- Machine Learning 최적화 설계(Generative Design) - 설계 자동화 - BIM Convergence(하자검출, 품질확보, 공정, 기성관리 등) - IoT 데이터 수집 및 분석 - 신기술 발굴 및 현업 적용
		주택설비팀/ 주택전기팀/ 주택설계팀	- 기술개발과제 적용성 검토 및 실용화 - 신기술 현장적용 - 산업재산권(설비/전기 특허 및 디자인) 발굴 및 적용 - 시공기술 표준 제정 및 개정 - 현장시공 기술지원
		상품개발팀	- 상품 기획 및 개발업무 - 산업재산권(디자인) 발굴 및 적용 - 프로젝트 개발/관리업무 - 브랜드 개발/관리업무
		공정설계팀	- 기술개발과제 수행 - 산업재산권 관리(플랜트 관련 특허) - 보유기술 사업화 및 상용화 - 설계업무 표준화 및 전산화
		플랜트토건팀/ 사업준비팀	- 시공기술 지원 및 DB 구축 - 시공기술 공법 개발 - 시공기술 표준 제정 및 개정
		플랜트 신사업팀	- 신사업 상용기술 및 미래 유망기술 분석 - 신사업 관련 핵심기술 발굴 및 검토 - 신사업 관련 특허출원 및 관리 - 신사업 관련 기술동향 조사 및 분석

나. 연구개발비용

(단위 : 백만원)

과 목		제1기
원 재 료 비		-
인 건 비		4,348
감 가 상 각 비		-
위 탁 용 역 비		47,723
기 타		3,385
연구개발비용 계		55,456
(정부보조금)		(190)
회계처리	판매비와 관리비	46,248
	제조경비	9,018

	개발비(무형자산)	-
연구개발비 / 매출액 비율 [연구개발비용계÷당기매출액]		0.73%

※ 상기 연구개발비용에는 판관비에 반영된 연구개발비와 당사의 연구개발 부서의 연구개발 소요비용 및 설계비가 포함되었습니다.

다. 연구개발 실적

● DL이앤씨㈜

1) 2021년 진행/완료과제

연구과제명	수행기간	연구내용	비 고
Off-Site Construction 기반 공동주택 생산시스템 혁신기술개발	2020.04~2023.12	- 15층 PC조 공동주택 건설을 위한 핵심기술 개발	국책
기존 공동주택 공간맞춤형 층간소음 저감기술 개발	2014.09~2021.02	- 공동주택의 습식공정을 배제한 완전건식구조로서 법규기준 및 보행감을 만족하는 기술 개발	국책
케이블 교량 해외시장 진출을 위한 BIM기반 디지털모델 활용 협업환경 구축	2018.06~2021.09	- 건설산업정보화에 따른 BIM기술 확대에 대응하기 위한 관련 기술 개발	국책
저비용, 고효율의 노후 공동주택 수직증측 리모델링 기술개발 및 실증	2015.07~2021.03	- 모듈러 건축용 외장시스템 다양화 및 그린 모듈러 기술개발	국책
합벽식 PHC 파일 벽체	2020.07~2021.06	- '흙막이 PHC파일(Hypile-W)을 활용한 영구 지하벽체 실용화 관련 기술 개발	공동
마감 건식화 공법마감 건식화 공법	2021.01~2021.12	- 고밀도 방수판을 적용한 마감 건식화 공법- 고밀도 방수판을 적용한 마감 건식화 공법	공동
비기준층 G/F 및 A/F 적용	2021.01~2021.12	- 비기준층 재래식 대체 공법 시스템 구축	자체
지하 외벽 Prefab. 시스템지하 외벽 Prefab. 시스템	2021.01~2021.12	- 지하층 외벽 PC 부재 적용 공법	공동
플라스틱 거푸집	2021.01~2021.12	- 플라스틱 재료를 활용한 중량저감 및 시공성 개선	자체
건식벽체 보강 시스템	2021.01~2021.12	- 건식벽체 중량물 설치구간 보강시스템 개발	공동
무용접 모듈러 시스템 커넥터 개발	2021.01~2021.12	- 모듈러 철골 무용접 접합 시스템 개발을 통한 모듈러 시공 단순화	공동
PC 모듈화 CORE 벽체 개발	2021.01~2021.12	- PC 구조물 코어 선행을 통한 모듈러 생산성 향상	공동
모듈러 전용 Footing-less Micro pile	2021.01~2021.12	- 모듈러 하부 기초시공 단순화 위한 모듈러 기초 시스템	공동
모듈러 면제합성구조 외장 시스템 적용	2021.01~2021.12	- 하지철물과 외장마감재 일체형 시스템 개발적용 통한 시공 단순화	자체
모듈러 상가/주거 프로토타입 설계 및 시공	2021.01~2021.12	- 모듈러 Unit 기반 상가/주거 프로토타입 설계구축- 모듈러 Unit 기반 상가/주거 프로토타입 설계구축	자체
공동주택 외벽 누수 개선 기술	2021.01~2021.12	- 층간 조인트, 개구부 주변 사인장 균열에 의한 누수 개선 기술	공동
옥상 방수 보호누름층 성능개선기술	2021.01~2021.12	- 옥상 누름콘크리트 균열 하자 개선	자체

주차장 무근콘크리트 품질 개선 기술	2021.01~2021.12	- 지하주차장 무근콘크리트의 균열 품질 향상	공동
슬래브 평탄도 확보 위한 재료시공 기술	2020.01~2021.11	- 공동주택 슬래브 바닥 콘크리트 레벨 품질 확보	자체
1방향 리브 데크플레이트	2018.01~2021.06	- 탑다운 현장/지식산업센터 등 무지주 장스팬 구현	공동
기둥식 기준층 구조 최적화	2020.01~2022.12	- 공동주택 기둥식 구조 적용을 위한 연구개발	자체
수직증축 리모델링 구조보강	2020.01~2021.06	- 수직증축 리모델링이 가능한 구조 보강 방안 개발	자체
외벽 균열보수재료 개발	2021.01~2021.03	- 외벽 균열보수에 적정한 재료/공법 연구	자체
단열성능 향상 커튼월 시스템 개발	2021.01~2021.12	- 열관류율을 낮춘 커튼월 개발	공동
층간소음 알리미 기술개발	2020.12~2021.06	- 층간소음 예방을 위한 스마트홈 기술 개발	공동
Super Ventilation 적용 실별환기 시스템 개발	2021.01~2021.12	- 실별환기 및 고풍량 집중환기 시스템 개발	공동
BIM 설비시스템 통합설계 관리기술 개발	2021.01~2021.12	- BIM 기반 수배관/덕트 통합 관리 프로그램 개발	자체
태양광 효율 최적설계태양광 효율 최적설계	2021.01~2021.12	- 프로그램 기반 공동주택 태양광 최적 설계 기술	공동
웨더스테이션 연동	2020.12~2021.04	- 단지 내 기상관측장비 설치를 통한 정확한 단지 환경정보 제공	공동
창호방범시스템	2020.12~2021.06	- 창호 개별 센서 부착을 통한 창문 열림 감시시스템	공동
서비스 로봇 개발	2020.11~2021.11	- 단지 내 자율주행 서비스 로봇 개발	공동
재실/모션감지 조명시스템	2021.01~2021.06	- 모션 센서에 의한 인체 감응형 스마트 조명시스템	공동
차세대 월패드, 스마트홈 APP	2021.01~2021.09	- 통합형 월패드 및 스마트홈 APP개발	공동
차세대 전기차 충전 시스템	2021.01~2021.10	- 전기차 충전 인프라 구축	공동
토공량 관리 고도화	2020.12~2021.12	- 드론을 활용한 건설현장 토공량 관리	공동
저소음/고효율 욕실팬	2020.12 2021.08	- 최저 소음을 구현 할 수 있는 욕실팬	공동
항균동 세대환기 토탈 패키지	2020.12~2021.07	- 환기시스템 항균동 코팅을 통한 장비에서 자재까지 모든 공기 경로 항균성 확보(99%)	공동
세대용 복합 열교환시스템	2020.12~2021.09	- 통합배관 적용을 위한 원가경쟁력 및 기술 차별성을 갖춘 세대용 열교환시스템	공동
가상센서를 활용한 기계설비 최적구동 제어 및 스마트 에너지 진단 시스템	2020.12~2021.11	- 가상센서 기반 이상감지 , 에너지 진단 시스템 구축	공동
고효율 환기 소자 개발(전열교환기)	2020.12~2021.07	- 전열소자에 신소재 결합을 통한 고효율 전열 소자 개발	공동
무선스위치 고도화	2020.02~2021.06	- 무선스위치 샘플테스트 및 상품화 개발	공동
모션(터치리스)스위치 개발	2021.01~2022.06	- 공용부용 비접촉 조명용 스위치	자체

주차유도 시스템	2020.02~2021.06	- AI 영상인식을 통한 주차 유도 시스템	공동
안면인식 로비폰	2020.02~2021.06	- AI 안면인식기술을 이용한 로비폰	공동
스마트 도어폰	2020.02~2021.06	- 세대 앞 움직임을 감지하여 자동 녹화 및 물체 인식	자체
단지 내 서비스 로봇 운영 기술 개발	2021.01~2021.12	- 홈 네트워크 연동을 통한 로봇 출입 및 엘리베이터 호출 시스템 개발	공동
구조체 콘크리트 성능 개선을 위한 고기능성 콘트리트 기술 개발	2021.04~2022.04	- 구조체 콘크리트 성능개선을 위한 고기능성콘크리트 기술 개발	상생협력
세대용 복합 열교환시스템 개발	2021.04~2023.10	- Maintenance Free 복합 열교환 시스템 개발	상생협력
무선 조명 스위치 개발	2021.04~2023.12	- 자가발전소자 및 BLE통신을 활용한 무전원/무선 스위치 개발	상생협력
영상기반 건설중장비 생산성 분석 시스템 개발	2021.06~2023.12	- 영상기반 현장 차량관리시스템 구축	상생협력
DL 건식 방수/마감 공법 부속실 확대 적용	2021.07~2023.12	- 건식 방수/마감 공법의 부속실 확대 적용을 위한 대체상품 개발	상생협력
말뚝기초 급속 두부정리 기술 개발	2021.08~2022.12	- 작업 효율성 및 품질 향상을 위한 말뚝 기초 급속 두부 정리 기술 개발	상생협력
PSM 세그먼트 형상관리 시스템 개발	2021.08~2022.07	- 제작 형상관리 시스템 개발, 가설 형상관리 시스템 개발	상생협력
케이슨 콘크리트 수화열 제어 및 내구성 설계 기술 개발	2021.10~2023.07	- 콘크리트 수화열 제어를 통한 온도균열 제어, 배합설계를 통한 염해 내구성 확보	상생협력
건식마감 전용 바닥드레인 및 부속자재 개발	2021.11~2022.12	- 건식마감 전용 드레인 및 부속자재 개발	상생협력

2) 2020년 완료과제

연구과제명	수행기간	연구내용	비 고
케이블교량 글로벌 경쟁력 강화를 위한 전주기 엔지니어링및 가설공법 개발	2016.09~2020.12	- 대형 원형강관 모듈 연결부 수밀성 및 신속 분리 결합 구조 개발	국책
터널 내 일산화탄소 및 질소산화물 오염농도 제어를 위한 나노촉매 담지 메조기공형 세라믹 필터메디아 개발	2016.10~2020.06	- 활성탄필터를 대체하는 필터메디아 상용화 기술개발	국책
공동주택 방화문 개발	2020.01~2020.12	- 방화문 구조 개선/신자재 발굴을 통한 결로하자 저감 및 보수 방법 개선	공동
개발기술 상용화를 위한 환경 기술 검증	2019.01~2020.06	- 보유 기술의 해외 검증을 통한 개도국 적용	공동
영구배수 대체용 부력방지 앵커 공법	2020.01~2020.07	- 영구배수 대체 공법 개발	공동
PVC 이중창 중공층 결로저감 시스템 개발	2019.10~2020.12	- 결로저감 이중창 기술 개발	공동
스마트홈 차별화 기술/무선제어기술	2020.01~2020.12	- 고객편의 향상을 위한 스마트홈 기술 개발	공동
TBM 강섬유보강 세그먼트 부재 제작기법 개발 및 실용화 연구	2020.01~2020.06	- Shield TBM 세그먼트 관련 기술 개발	공동

2) 2019년 완료과제

연구과제명	수행기간	연구내용	비 고
동토지역 자원이송망 설계, 시공 및 유지관리기술 개발	2016.07~2019.01	- 동토지역에서 자원이송망 건설을 위해 필요한 설계, 시공 및 유지관리 기술 개발	국책
폐자원에너지화 특성화 대학원 사업	2016.03~2019.02	- 유기성 폐기물 에너지화 분야 글로벌 네트워크 구축 및 산학연계를 통한 시너지	국책
SUPER Concrete 활용 사장교 상부구조 시스템 개발	2013.01~2019.06	- 사장교 상부구조 시스템에 적용하는 수퍼 콘크리트 기술 개발	국책
다기능 스마트 창호 제품 개발	2016.10~2019.06	- IoT 기반 창호형 태양광 블라인드와 능동형 환기 시스템 융합 기술 개발	국책
공동주택 방화문 개발	2018.01~2019.12	- 법적 요구 성능(내화, 차열, 항결로 등)을 만족하는 공동주택용 방화문 개발	공동
적조대응형 해수담수화 시스템 개발	2015.01~2019.12	- 해수 담수화 Plant 운전을 통한 설계, 운영 노하우 확보 및 인력 육성	국책
대규모 비탈면 Risk 예방 기술	2018.12~2019.12	- 비탈면 측량의 정확성을 평가하고 현장 비탈면 Risk 예방	자체
콘크리트 시공성 개선 기술	2019.01~2019.12	- 콘크리트의 유동성을 증가시켜 콘크리트 성능 개선	공동
PE 신규 제품 개발	2019.01~2019.12	- PE 신규 제품 개발 2건	자체
스페셜티 신규 제품 개발	2019.01~2019.12	- 스페셜티 신규 제품 개발 2건	자체

3) 2018년 완료 과제

연구과제명	수행기간	연구내용	비 고
슬러지감량형 하수고도처리 기술의 이란 지역 현지 사업화	2016.12~2018.02	- 하수처리 기술 e-Tris의 해외시장 진출을 통한 상용화	국책
적층형 완전건식 바닥구조시스템 개발	2018.01~2018.12	- 보행감, 바닥소음, 에너지 등의 문제점이 해결된 건식 바닥 시스템 개발	자체
저시멘트 자기충전 콘크리트 개발	2018.01~2018.12	- 결합재양을 최소화하여 self-compaction 성능 향상 기술 개발	공동
공동주택 골조공정개선 요소기술 실용화	2018.01~2018.12	- 공동주택 골조 공사 중 재래식 공법에 대한 개선 기술을 현장 실용화 검증	공동
초조강 콘크리트 배합기술 실용화	2018.01~2018.12	- 공동주택 공기단축을 위한 초조강 콘크리트 배합 기술의 현장 실용화 검증	공동
신형식댐 시공 현장적용 기술개발	2018.01~2018.12	- 신형식댐의 원가절감 및 공기단축 요소기술 개발	자체
PE 신규제품 개발	2018.01~2018.12	- PE 신규 제품 개발(차세대 PE 제품 개발)	자체
PB 신규제품 개발	2018.01~2018.12	- PB 신규 제품 개발(Enhanced grade cPB 제품 개발, Customized grade HRPB 제품 개발)	자체

● DL건설㈜

1) 2019년 완료과제

연 구 과 제	연 구 기 간	연구개발 및 기대효과	연구개발반영
Preflex빔에 비부착 강선으로 재긴장하여 저형고, 장경간을 실현시킨 개선된 RPF빔 제작 기술	2014.01~2019.01	시공성 향상	시공시 반영
특수케이싱을 이용한 사석 암반층 시트파일 급속시공법	2018.10~2019.10	공기단축 및 공사비 절감	시공시 반영

7. 기타 참고사항

가. 사업부문 현황

구 분		회사	주요 제품 및 서비스	주요 고객	사업 내용
건설 부문	토목공사	DL이앤씨㈜, DL건설㈜, 해외 현지법인(1개사) : DL INSAAT GELISTIRME A.S.	토목공사 건설용역 철구조물 제작/설치용역	정부 및 공공기관, SOC민간투자법인, 해외 정부 등	도로, 교량, 항만, 철도 등 토목공사
	주택공사	DL이앤씨㈜, DL건설㈜, 오산랜드마크프로젝트㈜ ㈜인천도화1임대주택위탁관리부동산투자회사 해외 현지법인(1개사) : DL USA, Inc.	주택공사 건설용역, 부동산 관련 서비스	재개발/재건축 조합, 시행사, 일반분양계약자, 공공기관 등	주거용 건축물 건립공사 (일반/주상복합 아파트/기타 주거), 비주거용 건축물 건립공사 (업무용/상업용/공연시설/기타 비주거), 부동산 개발/공급/매매/임대 등
	플랜트공사	DL이앤씨㈜ 해외 현지법인(5개사) : DL Saudi Arabia Co.,Ltd. 달림(남경)건설관리 유한공사 PT. DLENC UTAMA CONSTRUCTION Daelim RUS LLC. DL USA, Inc.	플랜트공사 건설용역	S-Oil㈜, LG화학, 한국중부발전㈜ 등 국내/해외의 석유회사/석유화학회사/정유사 /발전사/전력회사 및 관련 공기업	석유화학공장, 정유공장, 발전소 등 산업설비공사
공통 (미배분)		DL이앤씨㈜ 등	부동산 임대업 등	㈜오렌지링스 등 임차인	부동산 임대

※ 해외 현지법인(6개사)
- 사우디아라비아(1개사) : DL Saudi Arabia Co.,Ltd.
- 중국(1개사) : 달림(남경)건설관리 유한공사
- 인도네시아(1개사) : PT. DLENC UTAMA CONSTRUCTION
- 미국(1개사) : DL USA, Inc.,
- 터키(1개사) : DL INSAAT GELISTIRME A.S.
- 러시아(1개사) : Daelim RUS LLC.

나. 사업부문 요약 재무현황

1) 당기 연결실체의 계속영업수익 및 계속영업이익(손실)에 대한 보고부문별 분석은 다음과 같습니다.

(당기)

(단위: 백만원)						
구 분	토목	주택	플랜트	공통 (미배분)	조정 및 제거	합 계

I. 매출액	1,504,333	5,077,348	1,058,229	5,798	(14,057)	7,631,651
II. 매출원가	(1,300,904)	(4,080,986)	(875,039)	(3,066)	14,715	(6,245,280)
III. 매출총이익(손실)	203,429	996,362	183,190	2,732	658	1,386,371
판매비및관리비	(50,602)	(192,298)	(32,941)	(149,193)	(4,079)	(429,113)
IV. 부문영업이익(손실)	152,827	804,064	150,249	(146,461)	(3,421)	957,258
기타수익	20,756	24,686	62,519	24,175	(27,425)	104,711
기타비용	(117,780)	(53,337)	(42,090)	(32,031)	61,267	(183,971)
금융수익	21,425	50,707	40,636	24,164	(19,804)	117,128
금융비용	(34,992)	(34,015)	(38,822)	(28,755)	67,305	(69,279)
지분법투자손익	(15,535)	484	(2)	(1,543)	-	(16,596)
V. 법인세차감전순이익(손실)	26,701	792,589	172,490	(160,451)	77,922	909,251
감가상각비	(6,065)	(30,262)	(917)	(21,152)	(2)	(58,398)
무형자산상각비	(1,360)	(4,647)	(1,157)	(1,721)	(6,748)	(15,633)

위에서 보고된 수익은 외부고객으로부터 발생한 수익입니다. 당기에 기업 내의 다른 영업부문과의 거래로 인한 수익은 포함되어 있지 않습니다.

보고부문의 회계정책은 주석 2에서 설명한 연결실체의 회계정책과 동일합니다. 부문이익은 자원을 배분하고 부문의 성과를 평가하기 위해 최고영업의사결정자에게 보고되는 측정치입니다.

2) 보고기간 종료일 현재 보고부문별 자산의 내용은 다음과 같습니다.

(당기말)

(단위: 백만원)						
구 분	토목	주택	플랜트	공통 (미배분)	조정 및 제거	합 계
관계기업및공동기업주식	76,338	37,407	10,205	264,409	(98,209)	290,150
비유동자산(주1)	5,250	255,859	1,667	263,692	2,152	528,620
기타자산	933,559	4,056,253	756,161	2,669,130	(532,183)	7,882,920
자산총계	1,015,147	4,349,519	768,033	3,197,231	(628,240)	8,701,690
부채총계	769,638	2,328,970	1,217,168	1,091,674	(1,202,907)	4,204,543
자산손상(환입)(주2)	(22,807)	(4,466)	-	33	27,273	33

(주1) 금융상품, 퇴직급여자산 및 보험계약 등에서 발생하는 권리는 제외하였습니다.

(주2) 당기 중 각 부문별로 인식한 손상차손 및 손상차손환입입니다.

3) 지역에 대한 정보

연결실체는 4개의 주요 지역에서 영업하고 있습니다. 보고기간 종료일 현재 지역별로 세분화된 연결실체의 외부고객으로부터의 계속영업수익과 자산에 대한 정보는 다음과 같습니다.

(당기말)

(단위: 백만원)							
구 분	한국	중동	아시아	유럽	기타	조정 및 제거	합 계
자산총계	8,247,286	553,422	255,325	207,599	66,298	(628,240)	8,701,690
비유동자산(주1)	523,030	1,020	1,600	757	61	2,152	528,620
매출(외부고객으로부터의 수익)	6,885,285	297,991	137,076	303,208	22,148	(14,057)	7,631,651

(주1) 금융상품, 퇴직급여자산 및 보험계약 등에서 발생하는 권리는 제외하였습니다.

(4) 주요 고객에 대한 정보

당기 중 연결실체 매출액의 10% 이상을 차지하는 주요 고객은 없습니다.

다. 사업부문별 현황

1) 건설부문

● 토목/주택/플랜트공사 - DL이앤씨㈜ , 해외 현지법인

< 산업의 특성 >
건설산업은 주로 발주자로부터 주문을 받아 생산활동에 착수하고 구조물, 건축물을 완성하여 인도하는 수주산업의 성격을 띠며, 생산활동이 주로 옥외에서 이루어지고 생산장소의 지

속성과 정착성이 없으며 이동성이 강한 특성이 있습니다. 또한 건설산업은 토지를 바탕으로 노동・자본・기술 등의 생산요소를 유기적으로 결합시키고 관리하여 시설물을 완성하는 종합산업이기도 합니다.

건설산업은 주택 및 빌딩건설에서부터 도로・항만 등의 사회간접자본 및 각종 산업생산기반시설의 확충과 국토개발 및 국제적인 개발사업에 이르기까지 광범위한 고정자본의 형성 및 실물부문의 생산과정을 담당하는 국가 경제의 기간산업입니다. 여타 산업에 비해 생산과 고용 그리고 부가가치의 창출 측면에서 유발효과가 지대하기 때문에 국가경제의 전략산업이기도 합니다.

건축사업은 공공 또는 민간 발주처에서 요구하는 최종 목적물을 건설하는 산업으로 업무시설, 생산시설 등 모든 건축 상품에 대한 영업 및 시공을 진행합니다.
인간의 기본 욕구충족을 위한 주택사업은 브랜드, 디자인, 조경과 편의시설 및 가격경쟁력과 입지까지 고려한 소비자의 복합적이며 합리적인 선택에 의해 거래가 결정되고 있으며 주택의 기능 역시 단순주거기능을 벗어나 업무, 생활의 공간으로 영역은확대되고 있습니다.

토목사업은 공공의 편익을 위해 국토 환경을 물리적으로 개조하여, 새로운 공간을 창조하는 사업으로 도로, 교량, 철도, 항만, 댐, 환경 등 국가경제 발전의 근간이 되는 인프라 건설을 담당하며, 오랜 시간 경제발전을 주도하여 왔습니다.
대규모 인프라 사업은 경제 및 국민생활 전반에 큰 영향을 미치며, 거시경제 지표에 큰 영향을 받는 산업입니다. 시장의 규모는 정부 SOC 예산 편성에 가장 큰 영향을 받게 되며, 정부 재정 부족에 따라 민간자본 유치가 활발해지고 있습니다.

플랜트 산업은 설계, 구매, 시공 등의 단계를 거쳐 완성시키는 산업으로 EPC 산업 (Engineering, Procurement, Construction)이라고도 불리며, 사업 타당성 분석 및 기초설계, 유지/보수, 운영까지 결합할 수 있는 복합 산업입니다. 플랜트 산업은 원유 및 가스처리, 원유정제, 석유화학 및 산업설비 사업을 포함한 화공플랜트와 모든 산업의 원동력이되는 발전, 에너지 등의 발전플랜트로 나뉠 수 있으며, 고도의 기술력뿐 아니라 광범위한 지식서비스를 필요로 하는 고부가 가치 산업 입니다.

< 산업의 성장성 >
우리나라 경제발전과 더불어 급속한 성장세를 지속해 온 과거와 달리, 앞으로 전반적인 국가의 경제성장이 완만하게 진행되는 단계에 진입함에 따라 국가경제에서 차지하는 비중이 큰 건설산업도 성장성에 영향을 받게 될 것입니다. 타 산업간의 의존관계가 더욱 밀접해지고 있는 현재의 산업 추세로 인해, 건설업도 단순 시공 위주의 사업방식을 탈피하여 IT 등과 같은 여러가지 산업요소가 복합적으로 결합된 산업으로 진화해 나가고 있으며 '한국판 뉴딜'과 같은 사회적 이슈가 산업의 성장성을 좌우하는 변수로 부각되고 있습니다.

< 경기변동의 특성 >
건설업은 수주산업이고 경기에 후행하는 산업이기 때문에 전반적인 산업구조, 산업활동의 변동 및 경제성장의 추세에 의해 영향을 많이 받고 있습니다. 특히 정부의 금융정책과 건설 관련 규제 등은 건설경기에 영향을 미치는 주요한 요인입니다.

< 자원조달상의 특성 >
건설산업은 타 산업에 비해 노동력 투입비중이 크지만 3D업종 중의 하나로 인식되면서 젊은 층의 기피현상이 나타나고 있는 편입니다. 하지만 기계화 시공의 확대 보급, 외국인 숙련인력

투입 등으로 부족한 기능인력을 대체하고 있습니다. 건설산업의 자재 수급은 국내외 건설경기, 수급상황 등에 따라 민감하게 반응하고 있습니다.
자금조달은 기본적으로 발주처의 선수금 및 기성금으로 진행되는 공사비를 충당하는구조이나 자체사업, 재건축/재개발 사업 등 주택사업 분야 및 SOC 민간 투자는 금융권 및 제3자로부터 자금을 조달하기도 합니다.

< 국내외 시장여건 >
21년 상반기 세계 경제는 코로나 19 충격에서 벗어나 회복 국면으로 전년대비 큰 폭의 반등세를 보였으나, 하반기 이후 점차 상승세가 약해졌습니다. 이는 변이 바이러스 출현으로 인하여 코로나 확산세가 높아짐에 따라 경제활동이 점차 둔화 되었고, 글로벌 공급망 병목현상이 전세계에 확산이 되어 인플레 압력이 높아지고 있기 때문입니다.
하지만, 신흥국의 백신접종 확대, 각국 정부의 인프라 투자 확대 등으로 경기회복세가 강화되어 해외 교역이 천천히 되살아남에 따라 '22년 세계경제는 완만한 경기회복 흐름을 보일 것으로 전망됩니다.
'21년 국내 주택시장은 주택매매가격 상승 및 분양 호조 낮은 수준의 미분양률, 착공 물량 증가 등을 토대로 비교적 양호한 상태를 보였습니다. 비록 분양과 준공 물량 감소 등 공급측면에서는 적신호가 나타났지만, '22년 새정부 출범에 따라 공공 혹은 시장 주도로 주택 공급은 확대될 전망입니다. 또한, 온라인 상거래 등 코로나 19로 인한 비대면 거래 증가로 공장 및 창고 증설 수요가 급등하여 비주거용 건축 시장은 더욱 활발해질 것으로 예상됩니다.
이에 더하여, 국가균형발전 프로젝트, 한국판 뉴딜 사업 및 그린리모델링, SOC 인프라 사업 등 정부의 확장적 재정 기조 유지에 따라 공공사업 부문 및 토목사업 부문에 긍정적으로 작용될 것으로 판단됩니다. 글로벌 팬데믹 사태로 인하여 급락하였던 국제 유가는 근래 재 상승 추세로 전환되었으며, 이로 인하여 석유 화학제품의 수요는 꾸준히 증가하고 있는 상황입니다. 이는 해외 플랜트사업 투자 심리에 긍정적인 요인으로 작용할 것으로 판단됩니다.
하지만 오미크론 확산 우려 및 러시아/우크라이나간 긴장감, 미/중 신 냉전, 세계 보호무역주의로 인한 폐쇄적 공급망 구축 움직임, 중국발 글로벌 부동산 시장 붕괴 우려, 주요국들의 긴축정책 가속화 등의 부정적인 이슈들은 글로벌 경제 하방요인으로 작용하여 지속적인 글로벌 거시경제 모니터링이 필요할 것으로 보입니다. 또한 국내 정부의 부동산 대출 규제 강화, 2.4 부동산 정책에 의한 공공주택 과잉 공급 우려는 향후 주택시장의 부진으로 이어질 우려가 있습니다.
세계는 미래 산업 패러다임에 선제 대응을 위하여 성장 동력 창출에 지속적으로 공격적 투자를 감행하는 추세입니다. 최근 EU의 세계 첫 탄소 국경세 제안, 중국의 탄소배출규제, 미국의 공격적 친환경 에너지 투자 등 전세계 국가들은 기후 문제에 선제적으로 대응하기 위한 정책을 펼치고 있습니다. 하지만, 위와 같은 메가 트렌드 이슈로 인하여 시장은 그린플레이션 등 새로운 가격 상승 요인으로 작용되어 장기적으로 인플레이션 압박을 받을 것으로 예상됩니다.
당사는 이러한 이례적인 경제위기에 직면한 상황인 만큼 물가 및 글로벌 공급망 변동성에 대하여 선제적으로 대응하여 체계적으로 위험을 관리할 것입니다.

<경쟁 우위요소>
당사는 국내 100대 건설사 중 가장 오래된 80년의 역사를 가지고 있으며, 첫 해외진출 건설사, 국회의사당, 세종문화회관, 경부고속도로 등 국내외 역사적 랜드마크를 시공한 명실상부한 최고(最高)와 최고(最古)의 건설사입니다.

토목 사업 분야에서는 업계 최고의 공공공사 수주 역량 및 민자사업 개발 역량을 확보하고 있으며 원가경쟁력 또한 비교우위라고 평가할 수 있습니다. 그리고 국내 최장의 현수교인 이

순신 대교 완공 등 교량/댐/항만에 대해서는 특화된 기술력을 보유하고 있습니다. 이러한 기술력과 민자사업 수행역량을 바탕으로 세계 최장(2,023m) 현수교인 터키 Canakkale 교량사업에 참여(2021년 준공 및 운영개시 예정)하는 등 사업개발에서 시공, 운영을 포괄하는 글로벌 디벨로퍼로의 도약을 위해 노력하고 있습니다.

주택/건축 사업 분야는 업계 우위의 브랜드 경쟁력과 상품 경쟁력, 지속적인 원가 절감 노력으로 시장을 선도하고 있습니다. 최초의 브랜드 아파트인 'e편한세상'을 도입한 이래 약 15만 세대를 시장에 공급하였고, 프리미엄 브랜드인 'ACRO'를 시장에 정착시켜 역대 최고 분양가를 기록한 성수동 '아크로 서울포레스트'를 성공적으로 분양하며 당사의 사업수행 역량을 보인 바 있습니다. 당사가 개발한 라이프 스타일 맞춤 주거 플랫폼인 'C2 HOUSE'는 업계 최초로 평면 구조 특허를 획득하며 당사의 경쟁력을 높였고 향후 주택경기 하강 국면에 대비하여 임대주택사업 등 사업모델을 다각화하여 시장경쟁력을 유지할 계획입니다.

플랜트 사업 분야는 정유, 가스, 석유화학, 발전 등 다양한 분야에서 고도의 기술력과노하우를 인정받고 있습니다.
다수의 공사 수행경험을 통해 확보된 차별화된 경쟁력을 바탕으로 세계 최대 폴리카보네이트 생산 공장인 '사우디 카얀 PC 공장'과 동남아 최대 규모의 정유 시설인 '필리핀 RMP-2'를 성공적으로 준공하였고 필리핀 최초 초임계압 석탄화력 발전소인 500MW급의 'SBPL 석탄화력 발전소' 및 총 사업비 5조 규모의 국내 최대 단일정유시설 플랜트인 'S-OIL RUC'를 성공적으로 수행한 바 있습니다.
이를 통해 축적된 EPC 실적 및 경험을 활용하여 EPC 뿐 아닌 FEED 수행이 가능한 Top-tier EPC사로 도약하여 Value Chain을 확대해 나가고 있으며, 최근에는 BIM(Building Information Modeling), AWP(Advanced Work Packaging), AI(Artificial Intelligence), 모듈화 공법 등 신기술을 도입하여 미래 사업 환경에 선제적으로 대응하는 등 시장경쟁력 유지를 위해 노력하고 있습니다

● 토목/건축공사 - DL건설㈜

<산업의 특성>
건설업은 도로, 항만, 산업시설, 주택 건설 등 광범위한 고정 자본의 형성 및 실물부문의 생산과정을 담당하는 국가 경제의 기간산업이며 발주자로부터 주문을 받아 구조물, 건축물 등을 완성하는 수주산업입니다. 또한 타산업에 비해 생산, 고용유발 효과 및 부가가치 창출효과가 크기 때문에 국내경기에 매우 중요한 역할을 담당하고 있습니다. 건설업은 주로 옥외 현장을 이동하여 시공하며, 동시에 여러 공사 현장을 운영하는 분산적인 특성을 가지고 있기 때문에 효율적인 관리와 운영이 매우 중요하고 기상 조건에 따라 채산성이 크게 좌우되는 특징을 가지고 있습니다.

<산업의 성장성>
국내경제가 코로나19 바이러스 확산 현상에 따른 세계경제의 성장 둔화 등으로 더디게 회복됨에 따라 국내경제와 의존관계가 높은 건설산업 또한 영향을 받을 것으로 예상됩니다. 트렌드 및 기술에 민감하게 반응하는 건설업의 특성을 감안할 때, 건설업도 단순 시공위주의 사업방식을 탈피하여 타 산업요소가 복합적으로 결합된 산업으로 진화할 것으로 예상됩니다.

<경기변동의 특성>
건설업은 수주산업이며 국내 경제 전반에 영향을 미치는 기간산업으로, 경제 상황에 민감하게 연동하는 성격을 가지기 때문에 전반적인 산업구조 및 산업활동의 변동과 경제성장의 추

세와 밀접한 관련이 있습니다. 또한 정부의 엄격한 규제를 받고 정부 정책에 연동한 변동성이 큰 산업이며, 부동산 정책과 건설관련 규제 등은 건설경기에 영향을 미치는 주요한 요인입니다.

<국내외 시장여건>
세계경제는 코로나 19 바이러스의 재확산, 글로벌 보호무역주의 강화 등 위험요소가 상존하고 있으며, 국내 건설경기는 코로나19로 인한 거시경제 상황의 악화, 정부의 부동산/주택 관련 규제 강화 등으로 경기의 불확실성이 확대될 것으로 예상됩니다.

<경쟁 우위요소>
당사는 1970~80년대 서울 강남지역에서의 대규모 주택 공급을 통하여 국내 아파트문화를 선도해온 주택의 명가로 주택사업 부문에서의 오랜 노하우와 전통을 보유하고 있습니다. 그러나 주택경기 변동에 민감한 주택부문 위주의 사업구조를 개선하기 위하여 일반건축부문의 포트폴리오 비중을 높였으며, 고려개발과의 합병을 통해 비주택사업 건축부문 및 토목부문 역량을 강화하고 디벨로퍼 사업추진을 위한 대형 건설사로 재도약하고자 노력하고 있습니다.

라. 상표 및 고객관리 정책

1) 지배회사

● DL이앤씨㈜

DL이앤씨는 2000년 대한민국 최초의 아파트 브랜드 e편한세상을 통해, '진심'과 '편안함'의 가치를 기반으로 20년간 '좋은 집'의 기준을 새롭게 정의하며 업계 진화를 이끌어 왔습니다.

2020년 6월 e편한세상은 브랜드 론칭 20주년을 맞아 대대적인 리뉴얼을 단행하며 'For Excellent Life' 즉, '최고의 삶을 선사하는 주거 브랜드' 로 거듭날 것을 약속하였습니다. 이를 위해 시대가 요구하는 가장 이상적인 주거 가치와 문화를 선보이고자 하는 e편한세상만의 혁신 철학을 담았습니다. 로고의 변화는 물론 'Expert Solution(전문적 기술)', 'Exclusive Design(독창적 디자인)', 'Experience-driven Service(차별화 서비스)'라는 실체적 브랜드 진화 방향성을 제시하였습니다.

이를 바탕으로, 2021년, e편한세상은 2021년 세계적인 디자인 어워드인 레드닷과 IDEA에서 2관왕을 달성하며 국내 주거 브랜드 중 최고 수준의 디자인 경쟁력을 입증 받았습니다. 특히, 레드닷 어워드의 경우 국내 주거 브랜드 중 최초로 '브랜드 디자인&아이덴티티'와 '앱스(Apps)' 2개 부문에서 동시 본상 수상이라는 쾌거를 이뤄냈습니다. 이는 모두가 꿈꾸고 바라던 최고의 삶을 지향하는 e편한세상이 세계적인 디자인 어워드를 수상함으로써 e편한세상 브랜드의 경쟁력을 다시 한번 인정받았다는 데서 특별한 의미를 더했습니다.

e편한세상이 브랜드 리뉴얼을 통해 업그레이드한 혁신 철학은 실제 상품에 반영해 소비자에게 선보여지고 있습니다. 건설 업계에서는 유일하게 시대 흐름에 따라 빠르게 변화하는 소비자 라이프스타일의 360도 전방위 조사와 빅데이터 통합 분석을 바탕으로 e편한세상만의 기술, 디자인, 철학이 집약된 새로운 라이프스타일 맞춤 플랫폼 'C2 House'를 탄생시켰습니다.

C2 House는 가족 구성원의 성향과 취향에 따라 구조, 마감, 설계까지 자유롭게 구성하는 입체적 주거 플랫폼으로, 신규 공급 단지에 지속해서 적용하고 있습니다. C2 House는 이에 더해 안전, 에너지 절약, 편의, 건강 등 첨단 건설 기술 솔루션을 기반으로 소비자가 체감할 수 있는 최고의 삶을 선사합니다. 먼저, 미세먼지로부터 자유로운 주거 생활을 위해 개발한 '스마트 클린&케어 솔루션'은 세대 내 초미세먼지를 제거하고 자동으로 세대 내외 공기 질을 관리합니다. 특히, 바이러스 99.9%, 세균 99.5%를 제거하는 'UV LED 안티 바이러스 환기시스템'는 최근 코로나19 이슈에도 입주민으로부터 바이러스를 예방할 수 있는 차세대 공기청정 기술입니다. 또한, DL이앤씨는 사회적으로 대두되고 있는 층간소음 문제를 해결하기 위해 '디 사일런트(D-Silent) 바닥 구조'를 개발했습니다. '디 사일런트(D-Silent) 바닥 구조'는 차음재 뿐만 아니라 마감재부터 슬라브까지 5단계에 걸쳐 충격하중을 차음시켜 소음과 진동을 효과적으로 개선하는 기술로 특허 출원을 완료했습니다. 특히, 시험실이 아닌 아파트 현장에서 바닥충격음 성능평가를 실시해 건설사 최초로 국내 최고 성능 등급을 인정받는 등 끊임없는 진화를 거듭하고 있습니다.

또한, DL이앤씨는 2021년 4월, 자사의 주거 철학과 기술력을 담은 차별화된 브랜드 경험 공간, 드림하우스 갤러리를 선보였습니다. 리빙에서부터 아트 & 컬처까지, 꿈꿔왔던 집에 대한 로망을 극대화한 신개념 라이프스타일 쇼룸 '드림하우스 갤러리'는 오픈 4개월만에 1만여명이 넘는 고객들이 방문하며 브랜드에 대한 긍정적인 인식을 전파했습니다. 기존 주거 공간의 개념을 깨고 무한한 가능성을 담은 20~60평대주거 타입 외에도 1~2인 가구에 최적화된 새로운 형태의 스튜디오형 주거 타입을 소개하며, 최근의 사회적 이슈 및 변화하는 라이프스타일 트렌드를 심도 있게 제안했습니다. 또한 높은 천장고와 개인 정원까지 갖춘, 부부만을 위한 완벽한 공간으로 탄생한 복층 스튜디오형 주거 타입은 국내에서는 흔히 볼 수 없었던 주거 형태로 색다름을 자아냈습니다. 또한 진정한 웰니스 라이프를 즐길 수 있는 '컴팩트 피트니스', 개인/소규모 단위로 문화생활이 가능한 '컬처 스튜디오' 등 다양한 형태의 프리미엄 커뮤니티 쇼룸을 구현하여, 관람객들에게 특별한 경험을 제공하여 방문객뿐만 아니라 시장에서도 큰 호평을 이끌어 내었습니다.

한편, DL이앤씨의 하이엔드 브랜드 아크로는 2021년에도 세계적 권위의 디자인 어워드에서 잇달아 수상하는 쾌거를 이뤄내며 국제적인 무대에서 브랜드 경쟁력을 입증 받았습니다. 특히, 레드 닷 어워드의 환경부문 본상을 수상한 아크로의 파크 에디션은 사생활 보호와 함께 지역사회의 재생과 공공의 예술성을 높이는 조경 디자인으로 높은 평가를 받으며, 진정한 하이엔드 조경의 품격을 인정받았습니다. 이러한 연속적인 수상 기록을 통해, 아크로는 2020년 세계 3대 디자인 어워드 석권에 이어 또 다시 국제무대에서 브랜드 가치를 인정받으며 독보적인 하이엔드 주거 브랜드로서의 위상을 이어가고 있습니다.

DL이앤씨는 4차 산업혁명의 초연결시대에 맞춰 건설업의 혁신을 선도하고 있습니다DL이앤씨는 혁신적 기술력을 바탕으로 모든 공정이 유기적으로 연결되어 최고의 품질을 선보이는 스마트 컨스트럭션 기업으로서, 핵심 역량인 독보적 기술력 기반의 첨단 공사 관리, 업계 최대,최고의 R&D 전문기관/기술조직 운영, No.1 건설 경험과 노하우를 갖추었습니다.

이러한 혁신에 발맞춰, 2021년 12월 보다 스마트한 품질 관리 솔루션을 제공하는 지능형 공동주택관리 솔루션인 '디홈(DI·home)' 플랫폼을 도입하였습니다. '디홈'은 시운전 점검, 에너지 관리, 하자/불량률 관리 등 공동주택의 품질 관리를 위한 다양한 요소들을 모바일 기기와 PC를 통해서 원격으로 각종 기능을 시험해 볼 수 있습니다. 또, 에너지 사용량, 공기 질 모니터링 등을 통해 각종 하자를 분석해 적절한 조치를 취할 수 있습니다. 뿐만 아니라, 디홈의 스마트 세대 출입관리 솔루션을 통해 각 세대별 출입을 체계적으로 관리할 수 있습니다. 디

홈은 작업자의 스마트폰 어플리케이션을 통해 세대 출입 권한을 부여해 허가된 세대와 시간에만 출입하고, 출입 인증과 이력을 철저하게 관리해 불필요한 세대 출입을 통제합니다. 최근 해킹 우려가 높아지고 있는 홈네트워크 해킹 예방을 위한 보안 서비스 또한 디홈 플랫폼의 기능 중 하나입니다. 디홈은 세대 내 월패드와 도어록의 무선 통신 보안을 강화했으며, 2차 인증 솔루션을 통한 접근 통제, 통신 패킷 암호화, 철저한 앱 보안 등을 통해 토탈 인증·보안 솔루션을 제공합니다. 이러한 기술적 혁신을 통해, DL이앤씨는 지속적으로 기술 경쟁력 우위를 확보해 시장을 선점하고 새로운 주거 가치를 선사하는 기업으로, 변함없이 업계를 이끌어 나갈 것입니다.

2) 연결대상 종속기업

● DL건설㈜

당사는 최대주주인 DL이앤씨(주)와 "e편한세상"이라는 업계 최고수준의 아파트 브랜드를 공유하여 사용하고 있습니다.
e편한세상은 'For Excellent Life' 라는 핵심가치 아래 최고 수준의 첨단 기술과 전문성으로 완성한 품질, 그리고 사람을 중심에 두는 차별화된 주거 철학을 바탕으로 모두가 꿈꾸는 최고의 삶, 모두가 바라는 '좋은 집'의 기준을 제시하며 소비자들의 큰 호응을 얻고 있습니다. 전 세계적인 경기 침체에도 불구하고 살기 좋은 아파트를 만들기 위해 추구해온 e편한세상의 브랜드 가치는 시대를 앞서가는 사회적 트렌드로 인정받고 있습니다. 입주 후에도 신속하고 편리한 AS 처리를 위하여 모바일 하자접수 서비스를 개발, 운용하며 e편한세상 고객의 가치 향상을 도모하고 있습니다.

마. 지적재산권 보유 현황

1) 지배회사

● DL이앤씨㈜

종류	취득일	내용	근거법령	취득소요인력/기간	상용화 여부 및 매출 기여도
특 허	2014-02-10	- 응집/침전 기능이 부여된 고효율 침지식 막조	특허법	3명/3년	상용화 준비 단계
	2015-06-11	- C형 스틸 형강과 알루미늄 프레임이 결합된 유닛형 커튼월 구조	특허법	6명/2년	
	2015-06-17	- 절첩식 단열재	특허법	2명/3년	
	2015-12-04	- 건물 외피 결로방지용 리모델링 창호 또는 커튼월 시스템과 이를 이용한 대용량 스페이서의 제습제 교체 시공방법	특허법	2명/2년	
	2016-07-01	- 프리캐스트 콘크리트 바닥판의 일체화를 위한 긴장력에 의한 휨보강 구조를 가지는 강박스 합성거더 및 그 시공방법	특허법	5명/1년	
	2016-09-06	- 저점성 수화 균열 저감형 매스콘크리트 조성물	특허법	3명/1년	
	2016-12-09	- 보강섬유를 이용한 콘크리트 구조물의 시공 방법	특허법	1명/2년	
	2017-05-19	- 아파트 층간소음 완충재용 EVA 조성물	특허법	2명/3년	
	2017-09-15	- 슬래그 울 집진분을 포함하는 지반보강재, 그라우팅용 B액, 그라우팅재 및 이들을 이용한 그라우팅 공법	특허법	4명/2년	
	2017-08-02	- 가연성 유기 발포 단열재에 부착성이 우수한 불연성 뿜칠 모	특허법	2명/1년	

		르타르 및 그의 제조 방법			
	2017-10-23	- 임시 칸막이에 의한 분할 연속타설을 이용하여 고유동성 콘크리트의 경사 상면 시공방법	특허법	3명/2년	
	2018-08-10	- 평판형 제연댐퍼	특허법	2명/2년	
	2018-09-03	- 소구경 말뚝의 연결구조와 연결방법	특허법	2명/1년	
	2019-04-18	- 터널 발파를 위한 데크차지 공법	특허법	6명/2년	
	2019-07-23	- 탈선 경보 및 탈선 방지 구조를 가지는 리프팅 갠트리	특허법	5명/2년	
	2019-07-23	- 수중 내에서의 결합이가능한 원형관 모듈의 연직 접합 시공방법, 연직 접합구조 및 이에 의한 원형관 모듈의 접합구조물	특허법	3명/2년	
	2019-08-12	- 가변형 벽식 구조 공동주택	특허법	13명/2년	
	2019-08-12	- 하지 매립형 프리캐스트 콘크리트 부재 및 이를 이용한 층간 방화구조	특허법	1명/2년	
	2019-09-02	- 지장물이 존재하는 고유동성 콘크리트의 하향경사 상면의 성형을 위한 조립식 힌지개폐 거푸집 장치 및 이를 이용한 하향경사 상면 콘크리트 구조물의 시공방법	특허법	4명/2년	
	2019-10-11	- BIM 시스템을 활용한 수배관 설계 방법	특허법	4명/2년	
	2019-10-17	- 악세스플로어와 건식패널의 조합에 의한 건물 바닥 구조	특허법	2명/2년	
	2019-10-21	- 캠버 일치 구조를 가지는 래티스 보강철근 조립체-파형 플레이트의 합성데크 및 그 제작방법	특협법	9명/2년	
	2019-10-21	- 캠버 조정 결합재에 의한 캠버 일치 구조를 가지는 래티스 보강철근 조립체-파형 플레이트의 합성데크 및 그 제작방법	특허법	9명/2년	
	2019-10-21	- 덧창	특허법	4명/2년	
	2019-11-06	- 초조강 결합재 및 이를 이용한 초조강 콘크리트 조성물	특허법	4명/2년	
	2020-01-06	- 파일캡 형성용 피씨하우스와 파일 간의 차수구조 및 차수시공방법	특허법	7명/2년	
	2020-01-20	- 거푸집용 연결핀	특허법	8명/1년	
	2020-03-02	- 런칭 갠트리 크레인을 이용한 교량 거더의 횡방향 양측 동시 인양 방식의 교량 시공방법	특허법	4명/2년	
	2020-04-22	- 단열 창호	특허법	5명/1년	
	2020-05-12	- 조명 광고판	특허법	1명/1년	
	2020-06-12	- 환기장치 및 그 제어방법	특허법	2명/1년	
	2020-10-07	- 드라이 펜던트 타입 측벽형 스프링클러 헤드	특허법	2명/1년	
	2020-07-24	- 원형관 모듈의 연직 결합에 의한 수중 가시설물 시공방법	특허법	4명/4년	
	2020-09-18	- 포설형 완충재 시공방법 및 이를 이용한 건축물 층간 방음구조	특허법	3명/1년	
	2020-07-30	- 철근 기계식 이음구	특허법	13명/1년	
	2020-10-30	- 횡좌굴 방지 클립부재를 구비한 래티스 보강철근 조립체-파형 플레이트의 합성데크 및 그 제작방법	특허법	11명/2년	
	2020-11-02	- 이중창 결로저감 시스템	특허법	6명/2년	
	2020-11-05	- 기둥식 옥탑 PC 프레임	특허법	10명/2년	
	2020-11-09	- 무선을 활용한 조명 및 난방 제어 방법	특허법	7명/1년	
	2020-11-11	- 저흡수성 경량 기포 콘크리트 블록 및 이의 제조방법	특허법	1명/2년	
	2020-11-18	- 루버용 솔리드 단열 슬랫	특허법	7명/2년	
	2021-02-09	- 물탱크 상판의 내진구조	특허법	3명/2년	
	2021-02-16	- 건축물 수직증축 리모델링을 위한 말뚝기초 보강방법 및 말뚝기초 보강 구조	특허법	2명/2년	
	2021-02-25	- 경량 허니컴 패널	특허법	7명/1년	
	2021-02-25	- 역드롭 패널이 구비된 슬림형 전이매트 구조 및 시공 방법	특허법	7명/1년	
	2021-02-26	- 후시공 PC 발코니	특허법	9명/1년	

	2021-03-08	- 지하 외벽-슬래브 접합 구조	특허법	7명/1년	
	2021-03-09	- 하중 전이 없는 공동주택 벽식 필로티 구조	특허법	6명/2년	
	2008-12-01	- 공동주택의 바닥충격음 차단시스템	특허법	1명/2년	상용화 단계
	2010-02-03	- 지중열 교환시스템 및 그의 시공방법	특허법	1명/2년	
	2011-03-09	- 보강철물에 의해 날개부를 형성하여 결로와 열손실을 방지하는 구조의 현관문	특허법	3명/1년	
	2011-07-28	- 건식외단열벽체시스템	특허법	2명/2년	
	2011-09-27	- 현장타설 콘크리트말뚝 선단부 포스트그라우팅 장치 및 이를 이용한 현장타설말뚝 선단보강 그라우팅 방법	특허법	2명/2년	
	2011-10-04	- 발열부하 제어기능을 가진 열회수 환기장치 및 이를 이용한 실내의 환기시스템	특허법	3명/2년	
	2012-01-06	- 배선설비가 매립된 경량 콘크리트 패널, 이를 설치하기 위한 런너부재 및 이를 이용한 벽체 설치 구조	특허법	2명/2년	
	2010-08-01	- 긴장재의 장력측정을 위한 광섬유 센서의 설치구조 및 설치방법	특허법	3명/1년	
	2014-01-23	- Free CaO을 함유하는 친환경 저시멘트 결합재 조성물	특허법	3명	
	2014-06-02	- 현수교의 보강형 인상을 위한 갠트리	특허법	3명	
	2014-07-07	- 가압형-침지형 하이브리드 막 여과시스템	특허법	3명/4년	
	2014-11-05	- 텐던체어기능의 연결 전단보강 철물을 이용한 프리캐스트 기둥과 현장타설 슬래브의 접합부 구조 및 접합부 시공방법	특허법	4명/1년	
	2015-11-10	- 건물 하부 지반에서의 지중열 교환용 열순환 파이프 시공방법	특허법	2명/4년	
	2016-01-12	- 고하중 장스팬 바닥구조를 위한 병렬 PC 복합보 및 이의 시공 방법	특허법	3명/2년	
	2016-03-09	- 세대 내력 벽체 정렬형 아파트	특허법	3명/2년	
	2016-07-04	- 바이패스와 필터를 이용한 공기청정형 환기시스템 및 이를 이용한 실내외 공기의 급배기방법	특허법	3명/2년	
	2016-08-01	- 수중에서의 파일 캡 형성을 위한 피씨 하우스 시공방법 및 피씨 하우스 설치구조	특허법	4명	
	2016-08-31	- 핑거연결플레이트를 이용한 PC박스 및 그 시공방법	특허법	9명/1년	
	2016-09-01	- 커플링 보강케이블을 이용한 주케이블 보강구조를 가지는 현수교 및 그 시공방법	특허법	3명/3년	
	2016-09-06	- 저점성 수화 균열 저감형 매스콘크리트 조성물	특허법	1명/1년	
	2016-12-21	- 모듈화된 외부벽체를 이용한 가변형 벽식튜브 구조 및 이를 구비한 건축구조물	특허법	5명/2년	
	2017-04-11	- 역타공법용 층고 절감형 바닥 구조 및 층고 절감형 바닥구조를 이용한 역타 공법	특허법	5명/2년	
	2017-05-11	- 유량 균등형 다단 분기식 절수 수전구	특허법	2명/1년	
	2017-05-19	- 실리케이트계 콘크리트 액상하드너	특허법	1명/2년	
	2017-05-19	- 아파트 층간소음 완충재용 EVA 조성물	특허법	2명/3년	
	2017-08-21	- 트러스 거더 탈착식 데크플레이트	특허법	5명/1년	
	2017-09-12	- 거푸집용 연결핀	특허법	8명/2년	
	2018-01-02	- 콘크리트 내한 촉진제	특허법	2명/2년	
	2018-06-28	- 변단면 형상의 개량체를 지중에 형성하는 저하중 건축물용 지내력 기초 시공방법	특허법	2명/2년	
	2018-09-12	- 드라이 펜던트 타입 측벽형 스프링클러 헤드	특허법	2명/4년	
	2018-12-26	- 자립형 거푸집을 이용한 합벽 시공용 거푸집 시스템 및 합벽 시공용 거푸집의 시공 방법	특허법	5명/1년	
	2019-02-26	- 자립형 거푸집을 이용한 합벽 순타 시공용 무지주 거푸집 시	특허법	14명/2년	

		스템 및 이의 시공 방법			
	2019-05-17	- 건축물의 단열구조 및 그 형성방법	특허법	3명/2년	
	2019-05-20	- 욕실 건식 방수 구조	특허법	7명/4년	
	2019-05-29	- 고유동성혼화제가 포함된 자기충전 콘크리트 조성물	특허법	1명/2년	
	2019-06-12	- 천정설비 집합형 모듈바 및 이를 이용한 건물 실내의 천정 마감 구조	특허법	3명/5년	
	2019-06-19	- 콘크리트용 자기충전 첨가제 조성물 및 이를 이용한 저강도 자기충전 콘크리트 구조물	특허법	1명/2년	
	2019-07-04	- 방화문	특허법	4명/4년	
	2020-03-30	- 도어씰	특허법	4명/1년	
	2020-05-29	- 하이브리드 PC 지하주차장	특허법	10명/2년	
	2020-07-28	- 공기 흡입영역과 배출영역의 분리구조를 가지는 실내환경 센서 설치장치	특허법	4명/1년	
	2020-10-07	- 드라이 펜던트 타입 측벽형 스프링클러 헤드	특허법	2명/1년	
	2020-11-05	- 벽식 PC 지하주차장 구조물	특허법	11명/2년	
	2020-11-30	- 건축물의 단열구조 및 그 형성방법	특허법	3명/2년	
	2020-05-29	- 하이브리드 PC 지하주차장	특허법	10명/1년	
	2020-07-28	- 공기 흡입영역과 배출영역의 분리구조를 가지는 실내환경 센서 설치장치	특허법	4명/2년	
	2020-11-05	- 벽식 PC 지하주차장 구조물	특허법	11명/1년	
	2021-02-03	- 단열 루버	특허법	7명/2년	
	2021-02-25	- 원형 수전 박스	특허법	5명/2년	
	2021-03-11	- 모듈형 욕실 층상 배관 시스템	특허법	7명/2년	
	2021-04-19	- 자립형 거푸집을 이용한 합벽 순타 시공용 무지주 거푸집 시스템 및 이의 시공 방법	특허법	8명/3년	
	2021-05-28	- 난방배관슬리브	특허법	3명/1년	
	2021-06-04	- 단열 블레이드 제조 방법	특허법	6명/2년	
	2021-06-11	- 단열 커튼월 시스템	특허법	5명/2년	
	2021-08-24	- 체결식 보강 스터드	특허법	5명/2년	
	2021-10-22	- 부상형 메쉬의 제작 방법 및 이에 의해 제작된 부상형 메쉬	특허법	4명/2년	
	2021-12-10	- 지하주차장 자동 설계 방법	특허법	4명/2년	

※ 지적재산권 관련하여, 현재 회사의 매출 등에 기여 및 향후 기대효과는 연구개발 중인 관계로 정량적인 기재가 불가합니다.

2) 연결대상 종속기업

● DL건설㈜

종 류	취득일	내 용	근거법령	등록번호	취득소요인력/ 기간/ 비용	상용화 여부 및 기여도	독점적, 배타적 사용기간
특허	2005-11-08	프리캐스트 콘크리트 조립용 서포트	특허법	10-0526231	2명 / 1년 / 0.15억	시공시 적용중원가절감 효과	20년
	2006-01-20	흙막이 겸용 옹벽 및 그 시공방법	특허법	10-0544012	2명 / 1년 / 0.2억	시공시 적용중원가절감 효과	20년
	2012-05-21	콘크리트 구조물의 전단력 및 부모멘트 보강 장치 및 박스형 콘크리트 구조물	특허법	10-1150357	2명 / 1년 / 0.2억	시공시 적용중원가절감 효과	20년
	2016-03-	다단 분배용 수전구	특허법	10-1601870	2명 / 1년 / 0.2억	시공시 적용중원가절감 효	20년

	03					과	
	2017-12-07	전단보강재를 사용한 층고절감형 지하층의 기초바닥구조 및 시공방법	특허법	10-1808833	2명 / 1년 / 0.3억	시공시 적용중공기단축 효과	20년
	2020-01-20	원통형 말뚝 시공장치 및 테이퍼형 말뚝 시공장치와 테이퍼형 말뚝 시공방법	특허법	10-2070299	2명 / 2년 / 1억	시공시 적용중공기단축 효과	20년
	2004-12-20	벽구조물	특허법	10-0464030	2명/1년/0.1억	시공시 적용여부 검토	20년
	2004-10-22	강박스 교량에 있어서 소음 및 진동 감소 장치	특허법	10-0455248	2명/1년/0.1억	시공시 적용여부 검토	20년
	2005-03-17	차량 회전 장치	특허법	10-0479177	2명/1년/0.1억	시공시 적용여부 검토	20년
	2005-08-05	보행 구조물	특허법	10-0508292	2명/1년/0.1억	시공시 적용여부 검토	20년
	2005-06-29	통수단면 확보를 위한 교각의 중공 단면확대 시공방법 및 그 구조	특허법	10-0500143	2명/1년/0.1억	시공시 적용여부 검토	20년
	2007-02-21	피에이치씨 파일의 볼트체결식 조인트 슈	특허법	10-0687471	2명/1년/0.1억	시공시 적용여부 검토	20년
	2007-03-13	균등침하를 유도할 수 있는 블록식 보강토옹벽	특허법	10-0696994	2명/1년/0.1억	시공시 적용여부 검토	20년
	2006-10-18	슈받침부 콘크리트블록 거푸집	특허법	10-0638363	2명/1년/0.1억	시공시 적용여부 검토	20년
	2006-10-18	슈받침 콘크리트블럭의 시공방법	특허법	10-0638365	2명/1년/0.1억	시공시 적용여부 검토	20년
	2006-11-06	확폭플랜지부가 형성된 교량용 유형 거더 설치방법	특허법	10-0645491	2명/1년/0.1억	시공시 적용여부 검토	20년
	2008-03-18	등입도 투수성 콘크리트 보강 쇄석말뚝	특허법	10-0816382	2명/1년/0.1억	시공시 적용여부 검토	20년
	2007-11-13	슬래브합성형 데크플레이트	특허법	10-0777632	2명/1년/0.1억	시공시 적용여부 검토	20년
	2008-02-21	굴착지반의 버팀대 구조물	특허법	10-0808109	2명/1년/0.1억	시공시 적용여부 검토	20년
	2007-06-11	합성거더	특허법	10-0729370	2명/1년/0.1억	시공시 적용여부 검토	20년
	2007-10-26	복합 강관을 이용한 그라우팅 방식의 지반보강장치 및 이를통한 지반보강공법	특허법	10-0772684	2명/1년/0.1억	시공시 적용여부 검토	20년
	2009-01-08	마루판 하자 방지를 위한 바닥시공법	특허법	10-0878758	2명/1년/0.1억	시공시 적용여부 검토	20년
	2009-06-09	피씨 암거 연결 시공방법	특허법	10-0903088	2명/1년/0.1억	시공시 적용여부 검토	20년
	2010-01-06	흙막이 벽체용 합성 파일 및 그것을 이용한 원심성형방식의 흙막이 벽체	특허법	10-0936668	2명/1년/0.1억	시공시 적용여부 검토	20년
	2010-01-15	강합성 벽체파일을 이용한 지하차도의 시공방법	특허법	10-0938395	2명/1년/0.1억	시공시 적용여부 검토	20년
	2012-03-20	자주식 대차 장치를 가지는 연속 구조물 시공용 거푸집 및 그 거푸집을 이용한 연속 구조물의 시공 방법	특허법	10-1130923	2명/1년/0.1억	시공시 적용여부 검토	20년
	2011-12-08	오거 드릴링 머신을 통한 시트파일 시공방법	특허법	10-1094276	2명/1년/0.1억	시공시 적용여부 검토	20년
	2010-04-06	우수저류조	특허법	10-0952605	2명/1년/0.1억	시공시 적용여부 검토	20년

	2010-11-05	프리캐스트 세그먼트를 이용한 라멘 구조물 시공방법	특허법	10-0993777	2명/1년/0.1억	시공시 적용여부 검토	20년
	2011-09-08	친환경 저탄소 프리캐스트 콘크리트 및 그 제조방법	특허법	10-1065179	2명/1년/0.1억	시공시 적용여부 검토	20년
	2012-07-12	프리캐스트 콘크리트 중공 슬래브 및 이의 제조방법	특허법	10-1166897	2명/1년/0.1억	시공시 적용여부 검토	20년
	2013-04-10	코팅 프리캐스트 콘크리트 제작공법	특허법	10-1255493	2명/1년/0.1억	시공시 적용여부 검토	20년
	2013-04-10	십자형 지지대를 이용한 교량 상부구조물의 인상 지지구조 및 인상 지지구조의 시공방법	특허법	10-1282333	2명/1년/0.1억	시공시 적용여부 검토	20년
	2015-12-24	방음벽 기초 구조물을 이용한 방음시설 시공 방법	특허법	10-1581938	3명/1년/0.05억	시공시 적용여부 검토	20년
	2016-06-13	외부 긴장재를 이용한 교각의 내진보강 공법	특허법	10-1631526	3명/1년/0.05억	시공시 적용여부 검토	20년
	2015-04-20	아스팔트콘크리트용 순환골재를 아크릴 에멀젼으로 코팅하고 시멘트에 의해 안정처리한 저 흡수성 배합조성물과 이를 이용한 도로기층 또는 보조기층 시공방법	특허법	10-1515006	2명/1년/0.1억	시공시 적용여부 검토	20년
	2017-04-20	중공 내부의 강관 설치에 의한 PHC 말뚝의 보강구조 및 이를 구비한 PHC 말뚝과 그 시공방법	특허법	10-1845870	2명/1년/0.1억	시공시 적용여부 검토	20년
	2021-06-08	자립식 PHC 파일 및 그것의 시공방법	특허법	10-2264595	2명/2년/4.58억	원가절감 및 시공성 개선	20년
	2021-07-13	말뚝 연결장치 및 이를 이용한 말뚝 연결방법	특허법	10-2279242	2명/1년/1억	시공시 적용중 원가절감 효과	20년
신기술	2012-02-06	삽입형 평면 트러스를 이용한 철근콘크리트 무량판 구조의 슬래브-기둥접합부의 전단보강공법	건설기술 관리법령	제641호	3명 / 1년 / 0.2억	시공시 적용중 원가절감 효과	10년
	2015-08-03	긴급 수해복구를 위한 강데크 보강 슬래브 교량구조	자연재해 대책법	제97-4호	2명 / 1.5년 / 0.2억	시공시 적용 PQ가점 확보	10년
	2016-06-10	콘크리트 박스 구조물 우각부에 프리플렉스 강재를 이용한 전단 및 휨 보강 기술	자연재해 대책법	제2016-11-2호	2명 / 1년 / 0.2억	시공시 적용 PQ가점 확보	5년
	2012-10-08	전단보강재를 삽입한 복합강관 압력식 네일링 공법	건설기술 관리법령	제673호	2명 / 1년 / 0.2억	시공시 적용 PQ가점 확보	9년
	2013-07-23	등입도 투수성 콘크리트로 보강한 육상 연약지반 개량 골재말뚝 공법	건설기술 관리법령	제705호	2명 / 1년 / 0.2억	시공시 적용 PQ가점 확보	8년
	2019-10-02	특수케이싱을 이용한 사석·암반층 시트파일 급속시공법	자연재해 대책법	제2019-11호	2명 / 1년 / 0.2억	시공시 적용 PQ가점 확보	5년
녹색기술	2020-01-30	폐아스콘을 아크릴 에멀젼계 계면활성제와 시멘트로 안정처리한 아스팔트 포장용 기층재 생산기술	저탄소 녹생성장 기본법	제GT-20-00825호	2명 / 1.5년 / 0.3억	PQ신인도 가점 2점 확보	3년

바. 정부의 법률, 규정 등에 의한 규제사항이 회사에 미치는 영향

1) 지배회사

● DL이앤씨㈜

건설산업은 수주산업으로 발주자의 영향이 크고, 고용유발효과, 환경 등 국가경제에 큰 영향

을 미치는 특성상 정부의 건설관련 각종법령이나 제도의 영향을 크게 받습니다. 당사는 사업 및 공종에 따라 건설산업기본법, 건설기술 진흥법, 독점규제 및 공정거래에 관한 법률, 하도급거래 공정화에 관한 법률, 건축법, 주택법, 도시 및 주거환경정비법, 도시개발법, 국토의 계획 및 이용에 관한 법률, 건축물의 분양에 관한 법률, 표시·광고의 공정화에 관한 법률, 전기공사업법등 다양한 법규 및 규제의 영향을 받고 있으며, 정부나 지자체가 발주처인 공공공사의 경우 국가를 당사자로 하는 계약에 관한 법률, 기획재정부 회계예규 등의 적용을 받고 있습니다.또한 사업장 안전관리체계확립을 위해 22년도 1월27일에 시행된 중대재해 처벌법에 대해서도 선제적으로 대응할 것입니다.

2) 연결대상 종속기업

● DL건설㈜

국가경제에 후행하는 건설경기의 특성상 정부의 경제상황이나 정책목적에 따라 건설관련 각종법령이나 제도 또한 변경되어 건설업체들은 이러한 제도 변화에 따라 많은 영향을 받아 왔습니다. 공공공사의 경우 가격 외에 공사수행능력, 사회적 책임 등을 종합적으로 평가하는 종합심사낙찰제가 시범사업, 관련법 개정을 거쳐 2016년 전면 시행되었습니다. 민간부문에서는 가계부채 급증과 주택시장 과열에 대한 우려가 지속되고 있으며, 이에 정부는 최근 분양권 전매 제한지역 확대, LTV, DTI 비율 상향조정 등을 담은 부동산대책과 투기과열지구, 투기지역 지정, 다주택자 규제 강화 등을 담은 후속대책 등을 발표하여 수요의 불확실성이 존재합니다.

사. 환경관련 정부규제 등에 대한 준수

1) 지배회사

● DL이앤씨㈜

당사는 미세먼지 저감 및 관리에 관한 특별법, 대기환경보전법, 저탄소 녹색성장 기본법, 기후위기 대응을 위한 탄소중립·녹색성장 기본법, 소음진동관리법, 건설폐기물의 재활용 촉진에 관한 법률, 폐기물관리법, 물환경보전법, 환경영향평가법, 화학물질관리법 등의 환경법규에 따른 규제를 받고 있습니다.
환경법규를 준수하기 위하여 2021년 4분기까지 23개 신규현장에 대한 환경관리 사전지원을 실시하여, 현장별로 착공 전 관련 법규를 파악하고 필요한 인허가 및 관리방안을 검토한 후 공사를 수행하고 있습니다. 또한, 57개 현장에 대한 내부환경 심사 및 지원을 하였으며, 전 사업장 직원 1,884명에 대한 환경교육을 실시하였습니다. 또한 국내의 미세먼지 저감을 위해 환경부와 자발적 협약을 맺어 노후건설기계 사용제한, 미세먼지 측정관리 등 건설공사로 인한 미세먼지 발생 억제활동을 추진하고 있으며, 범지구적 차원의 2050년 탄소중립 목표 달성에 발맞추어 국토교통부 및 한국부동산원과 자발적 감축 협약을 맺고 전 현장의 온실가스 저감에 노력하고 있습니다.

2) 연결대상 종속기업

● DL건설㈜

정부의 온실가스·에너지 목표관리제 시행에 대응하여 매년 온실가스 인벤토리 구축을 통해 활동자료 조사를 실시하고 있습니다. 2021년온실가스 배출량 조사 결과 3개년(18~20년) 평균 9,632.011 tCO2eq으로 배출량이 관리업체 지정기준(기준 15,000 tCO2eq)에 미달하는 것으로 확인되었으며, 자발적인 인벤토리 구축으로 배출원 규명 및 저감방안 모색을 통해 지속적인 온실가스 저감 노력을 실시하고 있습니다. 향후 자발적인 탄소배출량 목표수립 및 배출총량 관리를 하도록 할 예정입니다.
또한, 최신 환경정보(사회적 이슈)에 대비한 사전점검 및 환경 교육을 매년 실시하고 있으며, 각 현장에서는 현장 주변에 입히는 환경피해를 방지할 목적으로 환경관련법령(대기환경보전법, 건설폐기물법, 폐기물관리법, 소음진동관리법 등)에서 정한 기준을 준수하기 위해 방진막/살수시설 등 비산먼지억제시설, 폐기물 분리보관장/슬러지 보관소/폐기물 암롤박스 등 폐기물 방지시설, 방음벽/이동식방음벽 등 소음진동방지시설, 오폐수처리시설/오탁방지막/침사지 등 수질오염방지시설을 설치, 운영하여 환경오염 발생 최소화를 위한 노력을 하고 있습니다.

III. 재무에 관한 사항

1. 요약재무정보

● 연결재무제표에 관한 사항

1) 재무상태표

(단위 : 백만원)

구 분	제 1기
[유동자산]	5,354,346
1. 현금및현금성자산	2,044,761
2. 단기금융상품	218,224
3. 매출채권및기타채권	979,421
4. 계약자산	968,407
5. 리스채권	410
6. 당기법인세자산	18,258
7. 재고자산	939,556
8. 기타포괄손익-공정가치측정금융자산	6,460
9. 파생상품자산	764
10. 기타유동자산	151,644
11. 매각예정자산	26,441
[비유동자산]	3,347,344
1. 장기금융상품	520
2. 장기매출채권및기타채권	1,721,386
3. 관계기업및공동기업주식	290,150
4. 당기손익-공정가치측정금융자산	132,935
5. 기타포괄손익-공정가치측정금융자산	27,328
6. 상각후원가측정금융자산	26
7. 유형자산	132,054
8. 투자부동산	357,256
9. 무형자산	39,310
10. 사용권자산	111,823
11. 파생상품자산	13
12. 리스채권	1,623
13. 이연법인세자산	499,921
14. 기타비유동자산	32,999
자산총계	8,701,690
[유동부채]	3,136,740

[비유동부채]	1,067,804
부채총계	4,204,544
[지배기업의 소유주지분]	4,167,944
1. 자본금	107,363
2. 기타불입자본	3,606,913
3. 이익잉여금	580,287
4. 기타포괄손익누계액	(126,619)
[비지배지분]	329,202
자본총계	4,497,146
연결에 포함된 회사수	10

2) 손익계산서 및 포괄손익계산서

(단위 : 백만원)

구 분	제 1기
[매출액]	7,631,651
[영업이익]	957,258
[당기순이익]	635,836
지배지분순이익	577,044
비지배지분순이익	58,792
[보통주 기본주당순이익(원)]	26,903
[우선주 기본주당순이익(원)]	26,903
[기타포괄손익]	8,834
[총포괄손익]	644,670
지배주주지분포괄손익	586,354
비지배주주지분포괄손익	58,316

※ 상기 연결재무제표는 주주총회 승인전 재무제표로 향후 정기주주총회에서 재무제표 승인 관련 안건이 부결되거나 수정이 발생한 경우 정정보고서를 통해 그 내용 및 사유 등을 반영할 예정입니다.

● 재무제표에 관한 사항

1) 재무상태표

(단위 : 백만원)

구 분	제 1기
[유동자산]	3,474,170
1. 현금및현금성자산	1,356,004
2. 단기금융상품	153,664
3. 매출채권및기타채권	720,817

4. 계약자산	651,810
5. 리스채권	410
6. 당기법인세자산	-
7. 기타포괄손익-공정가치측정금융자산	5,883
8. 재고자산	441,921
9. 파생상품자산	764
10. 기타유동자산	116,456
11 매각예정자산	26,441
[비유동자산]	3,396,594
1. 장기금융상품	493
2. 장기매출채권및기타채권	1,813,674
3. 종속기업주식	265,288
4. 관계기업및공동기업주식	55,815
5. 당기손익-공정가치측정금융자산	50,215
6. 기타포괄손익-공정가치측정금융자산	23,637
7. 상각후원가측정금융자산	26
8. 유형자산	125,921
9. 투자부동산	353,640
10. 무형자산	19,889
11. 사용권자산	97,906
12. 파생상품자산	13
13. 리스채권	1,623
14. 이연법인세자산	559,303
15. 기타비유동자산	29,151
자산총계	6,870,764
[유동부채]	2,287,983
[비유동부채]	788,988
부채총계	3,076,971
I. 자본금	107,363
II. 기타불입자본	3,268,413
III. 이익잉여금	463,147
IV.기타포괄손익누계액	(45,130)
자본총계	3,793,793
종속·관계·공동기업 투자주식의 평가방법	원가법

2) 손익계산서 및 포괄손익계산서

(단위 : 백만원)

구 분	제 1기

[매출액]	5,249,399
[영업이익]	679,718
[당기순이익]	462,354
[보통주 기본 및 희석주당 이익(원)]	21,556
[우선주 기본 및 희석주당 이익(원)]	21,556
[기타포괄손익]	10,154
[총포괄손익]	472,508

※ 상기 재무제표는 주주총회 승인전 재무제표로 향후 정기주주총회에서 재무제표 승인 관련 안건이 부결되거나 수정이 발생한 경우 정정보고서를 통해 그 내용 및 사유 등을 반영할 예정입니다.

2. 연결재무제표

연결 재무상태표

제 1 기 2021.12.31 현재

(단위 : 원)

	제 1 기
자산	
유동자산	5,354,345,946,301
현금및현금성자산	2,044,760,806,307
단기금융상품	218,224,241,116
매출채권및기타채권	979,421,210,423
계약자산	968,406,979,618
리스채권	409,551,816
당기법인세자산	18,258,018,102
재고자산	939,555,743,852
기타포괄손익-공정가치측정금융자산	6,459,832,220
파생상품자산	764,445,752
기타유동자산	151,644,292,457
매각예정자산	26,440,824,638
비유동자산	3,347,344,256,443
장기금융상품	519,633,000
장기매출채권및기타채권	1,721,385,593,440
관계기업및공동기업주식	290,150,152,955
당기손익-공정가치측정 금융자산	132,934,895,948
기타포괄손익-공정가치 측정금융자산	27,327,922,257
상각후원가측정금융자산	25,771,295
유형자산	132,053,783,359
투자부동산	357,255,572,692

무형자산	39,310,321,147
사용권자산	111,822,541,423
파생상품자산	12,804,586
리스채권	1,623,262,089
이연법인세자산	499,920,688,905
기타비유동자산	33,001,313,347
자산총계	8,701,690,202,744
부채	
유동부채	3,136,739,509,756
매입채무및기타채무	1,253,457,251,413
계약부채	984,397,351,312
단기차입금및유동성장기부채	196,552,100,620
리스부채	51,210,273,976
당기법인세부채	160,199,547,730
기타충당부채	301,110,528,486
금융보증부채	16,530,258,088
하자보수충당부채	40,243,894,397
파생상품부채	2,257,188,015
기타유동부채	130,781,115,719
비유동부채	1,067,803,526,952
장기매입채무및기타채무	13,092,568,369
차입금및사채	810,330,082,097
리스부채	100,469,258,836
순확정급여부채	6,998,655,964
하자보수충당부채	101,589,677,639
기타충당부채	697,075,630
금융보증부채	2,068,144,247
파생상품부채	810,972,098
이연법인세부채	27,121,163,836
기타비유동부채	4,625,928,236
부채총계	4,204,543,036,708
자본	
지배기업 소유주지분	4,167,944,097,862
자본금	107,363,115,000
기타불입자본	3,606,913,471,103
이익잉여금	580,286,638,489
기타포괄손익누계액	(126,619,126,730)
비지배지분	329,203,068,174
자본총계	4,497,147,166,036

부채및자본총계	8,701,690,202,744

연결 손익계산서

제 1 기 2021.01.01 부터 2021.12.31 까지

(단위 : 원)

	제 1 기
매출액	7,631,650,898,582
매출원가	6,245,280,043,968
매출총이익	1,386,370,854,614
판매비및관리비	429,112,871,700
영업이익	957,257,982,914
기타수익	104,711,032,901
기타비용	183,970,511,562
금융수익	117,128,356,688
금융비용	69,279,395,408
지분법투자손익	(16,596,285,238)
법인세비용차감전순이익	909,251,180,295
법인세비용	273,415,226,658
당기순이익	635,835,953,637
당기순이익의 귀속	
지배기업 소유주지분	577,044,183,539
비지배지분	58,791,770,098
주당이익	
보통주 기본 및 희석 주당이익 (단위 : 원)	26,903
우선주 기본 및 희석 주당이익 (단위 : 원)	26,903

연결 포괄손익계산서

제 1 기 2021.01.01 부터 2021.12.31 까지

(단위 : 원)

	제 1 기
당기순이익	635,835,953,637
기타포괄손익	8,833,896,527
후속적으로 당기손익으로 재분류되지 않는 항목	2,795,449,280
확정급여제도 재측정요소	3,855,897,636
당기손익으로 재분류되지 않는 항목의 법인세	(1,060,448,356)

후속적으로 당기손익으로 재분류될 수 있는 항목	6,038,447,247
기타포괄손익-공정가치 측정 금융자산 평가손익	(564,729,122)
해외사업환산손익	(19,977,488,914)
지분법자본변동	27,997,570,724
당기손익으로 재분류될 수 있는 항목의 법인세	(1,416,905,441)
당기총포괄이익	644,669,850,164
총포괄손익의 귀속	
지배기업 소유주지분	586,353,594,948
비지배지분	58,316,255,216

연결 자본변동표

제 1 기 2021.01.01 부터 2021.12.31 까지

(단위 : 원)

	자본								
	지배기업 소유주지분							비지배지분	자본 합계
	자본금	기타불입자본			이익잉여금	기타포괄손익누계액	지배기업 소유주지분 합계		
		주식발행초과금	자기주식	기타불입자본 합계					
2021.01.01 (기초자본)	107,363,115,000	3,610,124,452,098	0	3,610,124,452,098	0	(132,686,083,189)	3,584,801,483,909	275,258,411,508	3,860,059,895,417
연차배당	0	0	0	0	0	0	0	(4,371,598,550)	(4,371,598,550)
당기순이익	0	0	0	0	577,044,183,539	0	577,044,183,539	58,791,770,098	635,835,953,637
기타포괄손익-공정가치측정 금융자산 평가손익	0	0	0	0	0	(389,192,924)	(389,192,924)	(28,509,212)	(417,702,136)
해외사업환산손익	0	0	0	0	0	(19,977,488,914)	(19,977,488,914)	0	(19,977,488,914)
지분법자본변동	0	0	0	0	0	26,433,638,297	26,433,638,297	0	26,433,638,297
확정급여제도 재측정요소	0	0	0	0	3,242,454,950	0	3,242,454,950	(447,005,670)	2,795,449,280
자기주식취득	0	0	(3,210,980,995)	(3,210,980,995)	0	0	(3,210,980,995)	0	(3,210,980,995)
자본증감합계	0	0	(3,210,980,995)	(3,210,980,995)	580,286,638,489	6,066,956,459	583,142,613,953	53,944,656,666	637,087,270,619
2021.12.31 (기말자본)	107,363,115,000	3,610,124,452,098	(3,210,980,995)	3,606,913,471,103	580,286,638,489	(126,619,126,730)	4,167,944,097,862	329,203,068,174	4,497,147,166,036

연결 현금흐름표

제 1 기 2021.01.01 부터 2021.12.31 까지

(단위 : 원)

	제 1 기
영업활동으로 인한 현금흐름	580,428,921,799
당기순이익	635,835,953,637

조정	517,372,706,464
순운전자본의 변동	(509,286,169,241)
이자의 수취	35,050,750,603
이자의 지급	(29,633,712,988)
배당금의 수취	1,057,604,670
법인세의 납부	(69,968,211,346)
투자활동으로 인한 현금흐름	(337,950,703,004)
단기금융상품의 감소	177,898,115,425
단기대여금의 감소	135,149,046,214
장기금융자산의 감소	32,500,000
장기대여금의 감소	90,739,600,698
임차보증금의 감소	137,442,231,035
관계기업주식의 처분	65,861,332
기타포괄손익-공정가치측정금융자산의 처분	3,095,095,000
당기손익-공정가치측정금융자산의 처분	561,084,236
토지의 처분	2,908,699,231
건물의 처분	463,830,769
기계장치의 처분	1,761,542,071
차량운반구의 처분	91,862,836
기타유형자산의 처분	199,829,306
투자부동산의 처분	1,760,589,577
무형자산의 처분	242,868,667
단기금융상품의 증가	(231,570,061,840)
단기대여금의 증가	(195,347,465,743)
장기금융상품의 증가	(455,633,000)
장기대여금의 증가	(185,849,837,575)
임차보증금의 증가	(155,410,746,688)
관계기업주식의 취득	(79,756,866,064)
매각예정자산의 취득	(106,841,100)
기타포괄손익-공정가치측정금융자산의 취득	(6,668,512,700)
당기손익-공정가치측정금융자산의 취득	(14,225,527,447)
토지의 취득	(119,037,429)
건물의 취득	(616,854,035)
구축물의 취득	(42,121,822)
기계장치의 취득	(875,690,264)
차량운반구의 취득	(887,075,745)
기타유형자산의 취득	(2,914,721,343)
건설중인자산의 취득	(8,867,544,821)
투자부동산의 취득	(1,846,857,622)

무형자산의 취득	(4,802,064,163)
재무활동으로 인한 현금흐름	113,616,603,188
단기차입금의 차입	2,931,300,000,000
장기차입금의 차입	164,322,628,575
사채의 발행	354,000,000,000
임대보증금의 증가	728,552,550
단기차입금의 상환	(2,905,000,000,000)
유동성장기부채의 상환	(320,252,100,620)
장기차입금의 상환	(39,448,500,000)
사채의 상환	(10,551,900,000)
사채발행비용	(1,069,761,600)
자기주식의 취득	(3,210,980,995)
리스부채의 상환	(52,724,336,172)
임대보증금의 감소	(105,400,000)
배당금의 지급	(4,371,598,550)
현금및현금성자산의 증가	356,094,821,983
기초의 현금및현금성자산	1,682,144,834,342
외화표시 현금및현금성자산의 환율변동효과	6,521,149,982
기말의 현금및현금성자산	2,044,760,806,307

3. 연결재무제표 주석

주석

제 1 기 2021년 1월 1일부터 2021년 12월 31일까지

DL이앤씨 주식회사와 그 종속기업

1. 지배기업의 개요

기업회계기준서 제1110호 '연결재무제표'에 의한 지배기업인 DL이앤씨(이하 "당사")는 국내외 토목, 주택 및 플랜트 등의 공사를 수행할 목적으로 2021년 1월 1일을 분할기일로 하여 DL 주식회사(구, 대림산업 주식회사)에서 인적분할의 방법으로 설립되었으며, 2021년 1월 25일자로 한국거래소에 회사의 주식을 상장하였습니다.

보고기간 종료일 현재 납입자본금은 107,363백만원(우선주 10,569백만원 포함)이며당사의 보통주에 대한 최대주주는 DL 주식회사(22.19%)입니다.

2. 재무제표 작성기준 및 유의적 회계정책

당사와 당사의 종속기업(이하 '연결실체')의 연결재무제표는 한국채택국제회계기준에 따라 작성되었습니다.

연결재무제표 작성에 적용된 중요한 회계정책은 아래 기술되어 있습니다.

연결재무제표는 아래의 회계정책에서 설명한 바와 같이 매 보고기간 말에 재평가금액이나 공정가치로 측정되는 특정 비유동자산과 금융자산을 제외하고는 역사적 원가주의를 기준으로 작성되었습니다. 역사적원가는 일반적으로 자산을 취득하기 위하여지급한 대가의 공정가치로 측정하고 있습니다.

공정가치는 가격이 직접 관측가능한지 아니면 가치평가기법을 사용하여 추정하는지의 여부에 관계없이 측정일에 시장참여자 사이의 정상거래에서 자산을 매도하면서 수취하거나 부채를 이전하면서 지급하게 될 가격입니다. 자산이나 부채의 공정가치를 추정함에 있어 연결실체는 시장참여자가 측정일에 자산이나 부채의 가격을 결정할 때 고려하는 자산이나 부채의 특성을 고려합니다. 기업회계기준서 제1102호 '주식기준보상'의 적용범위에 포함되는 주식기준보상거래, 기업회계기준서 제1116호 '리스'의 적용범위에 포함되는 리스거래, 기업회계기준서 제1002호 '재고자산'의 순실현가능가치 및 기업회계기준서 제1036호 '자산손상'의 사용가치와 같이 공정가치와 일부 유사하나 공정가치가 아닌 측정치를 제외하고는 측정 또는 공시목적상 공정가치는 상기에서 설명한 원칙에 따라 결정됩니다.

경영진은 재무제표를 승인하는 시점에 연결실체가 예측가능한 미래기간 동안 계속기업으로서 존속할 수 있는 충분한 자원을 보유한다는 합리적인 기대를 가지고 있습니다. 따라서 경영진은 계속기업을 전제로 재무제표를 작성하였습니다

한편, 동 연결재무제표는 2022년 2월 22일자 이사회에서 발행 승인되었으며, 2022년 3월 24일자 주주총회에서 최종 승인될 예정입니다.

1) 당기에 새로 도입된 기준서 및 해석서와 그로 인한 회계정책의 변경내용은 다음과같습니다.

- 기업회계기준서 제1116호 리스(개정)

연결실체는 코로나19의 직접적인 결과로 인한 임차료의 할인 등에 대해 리스이용자가 적용할 수 있는실무적 간편법을 2022년 6월 30일 이전에 지급하여야 할 리스료의 감면에도 적용할 수 있도록 하는 '2021년 6월 30일 후에도 제공되는 코로나 19 관련 임차료 할인(기업회계기준서 제1116호 개정)'을 적용하였습니다.

동 실무적 간편법은 리스이용자에게 코로나19 관련 임차료 할인 등이 리스변경에 해당하는지 여부를 평가하지 않는 선택을 할 수 있도록 허용합니다. 이러한 선택을 한 리스이용자는 코로나19 관련 임차료 할인 등으로 인한 리스료 변동을 그러한 변동이리스변경이 아닐 경우에 리스이용자가 회계처리하는 방식과 일관되게 회계처리합니다.

동 실무적 간편법은 코로나19의 직접적인 결과로 발생한 임차료 할인 등에만 적용되며 아래의 조건을 모두 충족하는 경우에 적용합니다.

- 리스료의 변동으로 수정된 리스대가가 변경 전 리스대가와 실질적으로 동일하거나그보다 작음.
- 리스료 감면이 2022년 6월 30일 이전에 지급하여야 할 리스료에만 영향을 미침
- 그 밖의 리스기간과 조건은 실질적으로 변경되지 않음

- 기업회계기준서 제1109호 '금융상품', 제1039호 '금융상품: 인식과 측정', 제1107호 '금융상품: 공시', 제 1104호 '보험계약' 및 제 1116호 '리스' 개정 - 이자율지표 개혁

이자율지표 개혁과 관련하여 상각후원가로 측정되는 금융상품의 이자율지표 대체시 장부금액이 아닌 유효이자율을 조정하고, 위험회피관계에서 이자율지표 대체가 발생한 경우에도 중단 없이 위험회피회계를 계속할 수 있도록 하는 등의 예외규정 및 이자율지표 개혁에 따른 리스변경의 경우 새로운 대체지표이자율을 반영한 할인율을 적용하는 예외규정을 포함하고 있습니다. 연결실체는 동 개정으로 인해 재무제표에 중요한 영향을 미치지 않을 것으로 예상하고 있습니다.

2) 재무제표 발행승인일 현재 제정・공표되었으나, 아직 시행일이 도래하지 아니하였으며 연결실체가 조기 적용하지 아니한 한국채택국제회계기준의 내역은 다음과 같습니다.

- 기업회계기준서 제1001호 '재무제표표시'- 유동부채와 비유동부채의 분류(개정)

동 개정사항은 재무상태표에서 유동부채와 비유동부채의 표시에만 영향을 미치며, 자산, 부채 및 손익의 금액이나 인식시점 또는 해당 항목들에 대한 공시정보에 영향을 미치지 않습니다.

동 개정사항은 유동부채와 비유동부채의 분류는 보고기간말에 존재하는 기업의 권리에 근거한다는 점을 명확히 하고 기업이 부채의 결제를 연기할 수 있는 권리를 행사할 지 여부에 대

한 기대와는 무관하다는 점을 강조합니다. 그리고 보고기간말에 차입약정을 준수하고 있다면 해당 권리가 존재한다고 설명하고 결제는 현금, 지분상품, 그밖의 자산 또는 용역을 거래상대방에게 이전하는 것으로 그 정의를 명확히 합니다.

동 개정사항은 2023 년 1 월 1 일 이후 최초로 시작하는 회계연도의 개시일 이후 소급적으로 적용되며 조기적용이 허용됩니다.

- 기업회계기준서 제1103호 '사업결합'-'개념체계'에 대한 참조(개정)

동 개정사항은 기업회계기준서 제1103호에서 종전의 개념체계('개념체계'(2007)) 대신 '개념체계'(2018)를 참조하도록 하는 내용을 포함하고 있습니다. 또한 동 개정사항은 기업회계기준서 제1037호의 적용범위에 포함되는 충당부채나 우발부채의 경우취득자는 취득일에 과거사건의 결과로 현재의무가 존재하는지를 판단하기 위해 기업회계기준서 제1037호를 적용한다는 요구사항을 추가합니다. 기업회계기준해석서 제2121호의 적용범위에 해당하는 부담금의 경우 취득자는 부담금을 납부할 부채를 생기게 하는 의무발생사건이 취득일까지 일어났는지를 판단하기 위해 기업회계기준해석서 제2121호를 적용합니다.

동 개정사항은 취득자는 사업결합에서 우발자산을 인식하지 않는다는 명시적인 문구를 추가합니다.

동 개정사항은 취득일이 2022년 1월 1일 이후 최초로 시작되는 회계연도의 개시일 이후인 사업결합에 적용합니다. 동 개정사항과 함께 공표된 '한국채택국제회계기준에서 개념체계 참조에 대한 개정'에 따른 모든 개정사항을 동 개정사항 보다 먼저 적용하거나 동 개정사항과 동시에 적용하는 경우에만 동 개정사항의 조기 적용이 허용됩니다.

- 기업회계기준서 제1016호 '유형자산'- 의도한 방식으로 사용하기 전에 생산된 재화의 매각금액과 관련 원가(개정)

동 개정사항은 유형자산이 사용 가능하기 전에 생산된 재화의 매각금액, 즉 경영진이의도하는 방식으로 가동하는 데 필요한 장소와 상태에 이르게 하기 전에 생산된 재화의 매각금액)을 유형자산의 원가에서 차감하는 것을 금지합니다. 따라서 그러한 매각금액과 관련 원가를 당기손익으로 인식하며, 해당 원가는 기업회계기준서 제1002호에 따라 측정합니다.

또한 동 개정사항은 '유형자산이 정상적으로 작동되는지 여부를 시험하는 것'의 의미를 명확히 하여 자산의 기술적, 물리적 성능이 재화나 용역의 생산이나 제공, 타인에 대한 임대 또는 관리활동에 사용할 수 있는 정도인지를 평가하는 것으로 명시합니다.
생산된 재화가 기업의 통상적인 활동의 산출물이 아니어서 당기손익에 포함한 매각금액과 원가를 포괄손익계산서에 별도로 표시하지 않는다면 그러한 매각금액과 원가의 크기, 그리고 매각금액과 원가가 포함되어 있는 포괄손익계산서의 계정을 공시하여야 합니다.

동 개정사항은 이 개정내용을 처음 적용하는 재무제표에 표시된 가장 이른 기간의 개시일 이후에 경영진이 의도한 방식으로 가동할 수 있는 장소와 상태에 이른 유형자산에 대해서만 소급 적용합니다. 동 개정사항의 최초 적용 누적효과는 표시되는 가장 이른 기간의 시작일에 이익잉여금(또는 적절하다면 자본의 다른 구성요소)의 기초 잔액을 조정하여 인식합니다. 동 개정사항은 2022년 1월 1일 이후 최초로 시작되는 회계연도부터 적용되며, 조기적용이 허용됩니다.

- 기업회계기준서 제1037호 '충당부채, 우발부채, 우발자산' 손실부담계약-계약이행원가(개정)

동 개정사항은 계약이행원가는 계약에 직접관련되는 원가로 구성된다는 것을 명확히합니다. 계약과 직접관련된 원가는 계약을 이행하기 위한 증분원가(예: 직접노무원가, 직접재료원가)와 계약을 이행하기 위한 직접 관련된 그 밖의 원가 배분액(예: 계약의 이행에 사용된 유형

자산의 감가상각비)으로 구성됩니다.

동 개정사항은 이 개정사항을 최초로 적용하는 회계연도의 개시일에 모든 의무의 이행이 완료되지는 않은 계약에 적용합니다. 비교재무제표는 재작성 하지 않고, 그 대신 개정 내용을 최초로 적용함에 따른 누적효과를 최초적용일의 기초이익잉여금 또는 적절한 경우 다른 자본요소로 인식합니다.

동 개정사항은 2022년 1월 1일 이후 최초로 시작되는 회계연도부터 적용되며, 조기적용이 허용됩니다.

- 한국채택국제회계기준 2018-2020 연차개선

동 연차개선은 기업회계기준서 제 1101호 '한국채택국제회계기준의 최초채택', 기업회계기준서 제 1109호 '금융상품', 기업회계기준서 제 1116호 '리스', 기업회계기준서 제 1041호 '농림어업'에 대한 일부 개정사항을 포함하고 있습니다.

① 기업회계기준서 제 1101호 '한국채택국제회계기준의 최초채택'

동 개정사항은 지배기업보다 늦게 최초채택기업이 되는 종속기업의 누적환산차이의 회계처리와 관련하여 추가적인 면제를 제공합니다. 기업회계기준서 제 1101호 문단 D16(1)의 면제규정을 적용하는 종속기업은 지배기업의 한국채택국제회계기준 전환일에 기초하여 지배기업의 연결재무제표에 포함될 장부금액으로 모든 해외사업장의 누적환산차이를 측정하는 것을 선택할 수 있습니다. 다만 지배기업이 종속기업을 취득하는 사업결합의 효과와 연결절차에 따른 조정사항은 제외합니다. 관계기업이나 공동기업이 기업회계기준 제 1101호 문단 D16(1)의 면제규정을 적용하는 경우에도 비슷한 선택을 할 수 있습니다.

동 개정사항은 2022년 1월 1일 이후 최초로 시작되는 회계연도부터 적용되며, 조기적용이 허용됩니다.

② 기업회계기준서 제1109호 '금융상품'

동 개정사항은 금융부채의 제거 여부를 평가하기 위해 '10%' 테스트를 적용할 때, 기업(차입자)과 대여자 간에 수취하거나 지급하는 수수료만을 포함하며, 여기에는 기업이나 대여자가 다른 당사자를 대신하여 지급하거나 수취하는 수수료를 포함한다는 점을 명확히 하고 있습니다. 동 개정사항은 최초 적용일 이후 발생한 변경 및 교환에 대하여 전진적으로 적용됩니다. 동 개정사항은 2022년 1월 1일 이후 최초로 시작되는 회계연도부터 시행되며 조기적용이 허용됩니다.

③ 기업회계기준서 제1116호 '리스'

동 개정사항은 기업회계기준서 제1116호 사례13에서 리스개량 변제액에 대한 내용을 삭제하였습니다. 동 개정사항은 적용사례에만 관련되므로, 시행일은 별도로 규정되지 않았습니다.

④ 기업회계기준서 제1041호 '농림어업'

동 개정사항은 생물자산의 공정가치를 측정할 때 세금 관련 현금흐름을 제외하는 요구사항을 삭제하였습니다. 이는 기업회계기준서 제1041호의 공정가치 측정과 내부적으로 일관된 현금흐름과 할인율을 사용하도록 하는 기업회계기준서 제1113호의 요구사항을 일치시키며, 기업은 가장 적절한 공정가치 측정을 위해 세전 또는 세후 현금흐름 및 할인율을 사용할지 선택할 수 있습니다.

동 개정사항은 2022년 1월 1일 이후 최초로 시작되는 회계연도부터 시행되며 조기적용이 허용됩니다.

- 기업회계기준서 제1001호 '재무제표 표시' 및 국제회계기준 실무서2 '중요성에 대한 판단

' (개정) - 회계정책 공시

동 개정사항은 회계정책의 공시에 대한 기업회계기준서 제1001호의 요구사항을 변경하며, '유의적인 회계정책'이라는 모든 용어를 '중요한 회계정책 정보'로 대체합니다.

기업회계기준서 제1001호 관련 문단도 중요하지 않는 거래, 그 밖의 사건 또는 상황과 관련되는 회계정책 정보는 중요하지 않으며 공시될 필요가 없다는 점을 명확히 하기 위해 개정합니다. 회계정책 정보는 금액이 중요하지 않을지라도 관련되는 거래, 그 밖의 사건 또는 상황의 성격 때문에 중요할 수 있습니다. 그러나 중요한 거래, 그 밖의 사건 또는 상황과 관련되는 모든 회계정책 정보가 그 자체로 중요한 것은 아닙니다.

또한 국제회계기준 실무서2에서 기술한 '중요성 과정의 4단계'의 적용을 설명하고 적용하기 위한 지침과 사례가 개발되었습니다.

동 개정사항은 2023년 1월 1일 이후 최초로 시작되는 회계연도부터 전진적으로 적용되며, 조기적용이 허용됩니다. 국제회계기준 실무서2에 대한 개정사항은 시행일이나경과규정을 포함하지 않습니다.

- 기업회계기준서 제1008호 '회계정책, 회계추정치의 변경과 오류'(개정) - 회계추정치의 정의

동 개정사항은 회계추정의 변경에 대한 정의를 회계추정치의 정의로 대체합니다. 새로운 정의에 따르면 회계추정치는 "측정불확실성의 영향을 받는 재무제표상 화폐금액"입니다.

동 개정사항은 2023년 1월 1일 이후 최초로 시작되는 회계연도부터 적용하되 조기적용이 허용됩니다 이 개정내용을 처음 적용하는 회계연도 시작일 이후에 발생하는 회계추정치 변경과 회계정책 변경에 적용합니다.

- 기업회계기준서 제1012호 '법인세' - 단일 거래에서 생기는 자산과 부채에 관련되는 이연법인세

동 개정사항은 최초인식 예외규정의 적용범위를 축소합니다. 동 개정사항에 따르면 동일한 금액으로 가산할 일시적차이와 차감할 일시적차이를 생기게 하는 거래에는 최초인식 예외규정을 적용하지 않습니다.

적용가능한 세법에 따라 사업결합이 아니고 회계이익과 과세소득에 영향을 미치지 않는 거래에서 자산이나 부채를 최초로 인식할 때 같은 금액의 가산할 일시적차이와 차감할 일시적차이가 생길 수 있습니다. 예를 들어 이러한 상황은 리스개시일에 기업회계기준서 제1116호를 적용하여 리스부채와 이에 대응하는 사용권자산을 인식할 때 발생할 수 있습니다.

기업회계기준서 제1012호의 개정에 따라 관련된 이연법인세자산과 이연법인세부채를 인식해야 하며, 이연법인세자산의 인식은 기업회계기준서 제1012호의 회수가능성 요건을 따르게 됩니다.

동 개정사항은 2023년 1월 1일 이후 최초로 시작되는 회계연도부터 적용되며 조기적용이 허용됩니다.

연결실체는 상기에 열거된 제・개정사항이 재무제표에 미치는 영향이 중요하지 않을것으로 판단하고 있습니다.

(2) 연결기준

연결실체는 지배기업과 지배기업(또는 그 종속기업)이 지배하고 있는 다른 기업의 재무제표를 통합하여 연결재무제표를 작성하고 있습니다. 연결실체는 1) 피투자자에 대한 힘, 2) 피투자자에 대한 관여로 인한 변동이익에 대한 노출 또는 권리, 3) 투자자의 이익금액에 영향을 미치기 위하여 피투자자에 대하여 자신의 힘을 사용하는 능력이 3가지 요소를 모두 충족할 때 지배력이 존재한다고 판단하고 있습니다. 또한 상기지배력의 3가지 요소 중 하나 이상에 변화가 있음을 나타내는 사실과 상황이 존재하는 경우, 피투자자를 지배하는지 재평가 하고 있습니다.

연결실체가 피투자자 의결권의 과반수 미만을 보유하더라도, 피투자자의 관련활동을일방적으로 지시할 수 있는 실질적인 능력을 가지기에 충분한 의결권을 보유하고 있다면 피투자자에 대한 힘을 보유하고 있는 것으로 판단하고 있습니다. 연결실체가 보유하고 있는 의결권이 피투자자에 대한 힘을 부여하기에 충분한지 여부를 평가할 때 다음 사항을 포함하여 모든 관련 사실과 상황을 고려하고 있습니다.

・보유 의결권의 상대적 규모와 다른 의결권 보유자의 주식 분산 정도
・연결실체, 다른 의결권 보유자 또는 다른 당사자가 보유한 잠재적 의결권
・계약상 약정에서 발생하는 권리
・과거 주총에서의 의결양상을 포함하여, 결정이 이루어져야 하는 시점에 연결실체가 관련 활동을 지시하는 현재의 능력을 가지고 있는지를 나타내는 다른 추가적인 사실과 상황

종속기업의 연결은 지배기업이 종속기업에 대한 지배력을 획득하는 날부터 시작되어지배기업이 종속기업에 대한 지배력을 상실할 때 중지됩니다. 특히 당기 중 취득 또는 처분한 종속기업과 관련된 수익과 비용은 취득이 사실상 완료된 날부터 또는 처분이 사실상 완료된 날까지 연결포괄손익계산서에 포함됩니다. 당기순손익과 기타포괄손익의 각 구성요소를 지배기업의 소유주와 비지배지분에 귀속시키고 있으며, 비지배지분이 부(-)의 잔액이 되더라도 총포괄손익을 지배기업의 소유주와 비지배지분에귀속시키고 있습니다.

연결실체를 구성하는 기업이 유사한 상황에서 발생한 동일한 거래나 사건에 대하여 연결재무제표에서 채택한 회계정책과 다른 회계정책을 사용한 경우에는 그 재무제표를 적절히 수정하여 연결재무제표를 작성하고 있습니다.

연결실체 내의 거래, 이와 관련된 자산과 부채, 수익과 비용 등은 연결재무제표 작성시 모두 제거하고 있습니다.

종속기업의 비지배지분은 연결실체의 자본과 별도로 식별합니다. 취득일에 피취득자에 대한 비지배지분의 요소가 현재의 지분이며 청산시에 보유자에게 기업 순자산의 비례적 몫에 대하여 권리를 부여하고 있는 경우에는 이러한 비지배지분은 취득일에 1) 공정가치와 2) 피취득자의 식별가능한 순자산에 대하여 인식한 금액 중 현재의 지분상품의 비례적 몫 중 하나의 방법으로 측정할 수 있습니다. 이러한 측정기준의 선택은 각 취득거래별로 이루어집니다. 그 밖의 모든 비지배지분 요소는 취득일의 공정가치로 측정합니다. 취득 후에 비지배지분의 장부금액은 최초 인식한 금액에 취득 이후 자본 변동에 대한 비지배지분의 비례지분을 반영한 금액입니다. 비지배지분이 부(-)의 잔액이 되더라도 총포괄손익은 비지배지분에 귀속되고 있습니다.

지배력을 상실하지 않는 종속기업에 대한 연결실체의 소유지분변동은 자본거래로 회계처리하고 있습니다. 연결실체의 지배지분과 비지배지분의 장부금액은 종속기업에 대한 상대적 지분변동을 반영하여 조정하고 있습니다. 비지배지분의 조정금액과 지급하거나 수취한 대가의 공정가치의 차이는 자본으로 직접 인식하고 지배기업의 소유주에게 귀속시키고 있습니다.

지배기업이 종속기업에 대한 지배력을 상실한 경우, (i) 수취한 대가 및 보유한 지분의 공정가치의 합계액과 (ii) 종속기업의 자산(영업권 포함)과 부채, 비지배지분의 장부금액의 차이금액을 처분손익으로 계상하고 있습니다. 종속기업과 관련하여 기타포괄손익으로 이전에 인식한 금액에 대하여 관련 자산이나 부채를 직접 처분한 경우의 회계처리(즉 당기손익으로 재분류하거나 이익잉여금으로 직접 대체)와 동일한 기준으로 회계처리하고 있습니다. 지배력을 상실한 날에 이전의 종속기업에 대한 투자자산의 공정가치는 기업회계기준서 제1109호 '금융상품'에 따른 금융자산의 최초 인식시의 공정가치로 간주하거나 적절한 경우 관계기업 또는 공동기업에 대한 투자의 최초 인식시의 원가로 간주하고 있습니다.

(3) 사업결합

종속기업 및 사업의 취득은 취득법을 적용하여 회계처리하였습니다. 사업결합 이전대가는 피취득자에 대한 지배력을 대가로 이전하는 자산, 연결실체가 피취득자의 이전 소유주에 대하여 부담하는 부채 및 발행한 지분의 취득일의 공정가치의 합계로 산정하고 있습니다. 취득관련원가는 발생시점에 당기손익으로 인식하고 있습니다.

취득일에 식별가능한 취득자산, 인수부채 및 우발부채는 다음을 제외하고는 취득일에 공정가치로 인식하고 있습니다.

- 이연법인세자산이나 부채와 종업원급여약정과 관련된 자산이나 부채는 각각 기업회계기준서 제1012호 '법인세'와 기업회계기준서 제1019호 '종업원급여'에 따라 인식하고 측정하고 있습니다.
- 연결실체가 피취득자의 주식기준보상을 자신의 주식기준보상으로 대체하면서 발생한 부채나 지분상품은 기업회계기준서 제1102호 '주식기준보상'에 따라 측정하고 있습니다.
- 기업회계기준서 제1105호 '매각예정비유동자산과중단영업'에 따라 매각예정자산으로분류된 비유동자산(또는처분자산집단)은 기업회계기준서 제1105호에 따라 측정하고있습니다.

영업권은 이전대가, 피취득자에 대한 비지배지분의 금액, 연결실체가 이전에 보유하고 있던 피취득자에 대한 지분의 공정가치의 합계금액이 취득일 현재 식별가능한 취득 자산과 인수 부채의 공정가치순액을 초과하는 금액으로 측정하고 있습니다. 취득일에 식별가능한 취득 자산과 인수 부채의 공정가치순액이 이전대가, 피취득자에 대한 비지배지분의 금액, 연결실체가 이전에 보유하고 있던 피취득자에 대한 지분의 공정가치의 합계금액을 초과하는 금액이 재검토 후에도 존재하는 경우에, 그 초과금액은 즉시 염가매수차익으로 당기손익에 반영하고 있습니다.

사업결합으로 인한 연결실체의 이전대가에는 조건부 대가 약정으로 인한 자산과 부채를 포함하고 있으며 조건부 대가는 취득일의 공정가치로 측정하고 사업결합으로 인한 이전대가의 일부로 포함되어 있습니다. 취득일 이후 공정가치의 변동액은 측정기간 조정사항의 조건을 충족하는 경우 소급하여 조정하고 해당 영업권에서 조정하고 있습니다. 측정기간 조정사항이란 '측정기간'(취득일로부터 1년을 초과할 수 없음)동안 취득일 현재 존재하던 사실과 상황에 대한 추가적 정보를 획득하여 발생하는 조정사항을 말합니다.

측정기간 조정사항의 조건을 충족하지 않는 조건부 대가의 공정가치 변동액은 조건부 대가의 분류에 따라 회계처리하고 있습니다. 자본으로 분류된 조건부 대가는 이후보고일에 재측정하지 않고 결제되는 경우 자본으로 회계처리하고 있습니다. 그 밖의 조건부 대가는 이후 보고일에 공정가치로 재측정하고, 공정가치 변동은 당기손익으로 인식하고 있습니다.

단계적으로 이루어지는 사업결합에서, 연결실체는 이전에 보유하고 있던 피취득자에대한 지분(공동영업 포함)을 취득일의 공정가치로 재측정하고 그 결과 차손익이 있다면 당기손익(또는 적절한 경우 기타포괄손익)으로 인식하고 있습니다. 취득일 이전에 피취득자에 대한 지분의 가치변동을 기타포괄손익으로 인식한 금액은 이전에 보유한 지분을 직접 처분하였다면 적용할 기준과 동일하게 인식하고 있습니다.

사업결합에 대한 최초 회계처리가 사업결합이 발생한 보고기간 말까지 완료되지 못한다면, 연결실체는 회계처리가 완료되지 못한 항목의 잠정 금액을 연결재무제표에 보고하고 있습니다. 측정기간(위 참고) 동안에 취득일 현재 존재하던 사실과 상황에 대하여 새롭게 입수한 정보가 있는 경우 연결실체는 취득일에 이미 알았더라면 취득일에 인식된 금액의 측정에 영향을 주었을 그 정보를 반영하기 위하여 취득일에 인식한 잠정금액을 소급하여 조정하거나 추가적인 자산과 부채를 인식하고 있습니다.

(4) 관계기업과 공동기업에 대한 투자

관계기업이란 연결실체가 유의적인 영향력을 보유하며, 종속기업이나 공동기업이 아닌 기업을 말합니다. 유의적인 영향력이란 피투자회사의 재무정책과 영업정책에 관한 의사결정에 참여할 수 있는 능력으로 그러한 정책에 대한 지배력이나 공동지배력은 아닌 것을 말합니다.

공동기업은 약정의 공동지배력을 보유하는 당사자들이 그 약정의 순자산에 대한 권리를 보유하는 공동약정을 말하며, 공동지배력은 약정의 지배력에 대한 계약상 합의된 공유로서, 관련활동에 대한 결정에 지배력을 공유하는 당사자들 전체의 동의가 요구될 때에만 존재합니다.

관계기업이나 공동기업에 대한 투자가 기업회계기준서 제1105호 '매각예정비유동자산과 중단영업'에 의하여 매각예정자산으로 분류되는 경우를 제외하고는 관계기업과 공동기업의 당기순손익, 자산과 부채는 지분법을 적용하여 연결재무제표에 포함됩니다. 지분법을 적용함에 있어 관계기업과 공동기업투자는 취득원가에서 지분 취득 후 발생한 관계기업과 공동기업의 순자산에 대한 지분변동액을 조정하고, 각 관계기업과 공동기업투자에 대한 손상차손을 차감한 금액으로 연결재무상태표에 표시하였습니다. 관계기업과 공동기업에 대한 연결실체의 지분(실질적으로 관계기업과 공동기업에 대한 연결실체의 순투자의 일부분을 구성하는 장기투자항목을 포함)을 초과하는 관계기업과 공동기업의 손실은 연결실체가 법적의무 또는 의제의무를 지니고 있거나 관계기업과 공동기업을 대신하여 지급하여야 하는 경우에만 인식합니다.

관계기업이나 공동기업에 대한 투자는 피투자자가 관계기업 또는 공동기업이 되는 시점부터 지분법을 적용하여 회계처리 합니다. 취득일 현재 관계기업과 공동기업의 식별가능한 자산, 부채 그리고 우발부채의 공정가치순액 중 연결실체의 지분을 초과하는 매수원가는 영업권으로 인식하며, 영업권은 투자자산의 장부금액에 포함됩 니다. 매수원가를 초과하는 식별가능한 자산, 부채 그리고 우발부채의 순공정가치에 대한 연결실체의 지분해당액이 재검토 후에도 존재하는 경우에는 당기손익으로 인식됩니다.

연결실체는 관계기업과 공동기업투자에 대한 손상차손 인식여부를 기업회계기준서 제1028호 '관계기업과 공동기업에 대한 투자' 규정에 따라 판단하고 있습니다. 손상징후가 있는 경우, 관계기업과 공동기업투자의 전체 장부금액(영업권 포함)을 기업회계기준서 제1036호 '자산손상'에 따라 회수가능액(순공정가치와 사용가치 중 큰 금액)과 비교하여 손상검사를 하고 있습니다. 인식된 손상차손은 관계기업과 공동기업투자의 장부금액의 일부를 구성하는 어떠한 자산(영업권 포함)에도 배분하지 않습니다. 그리고 손상차손의 환입은 기업회계기준서 제1036호에 따라 이러한 투자자산의 회수가능액이 후속적으로 증가하는 만큼 인식하고 있습니다.

연결실체는 관계기업이나 공동기업의 정의를 충족하지 못하게 된 시점부터 지분법의사용을 중단합니다. 관계기업과 공동기업에 대한 유의적인 영향력을 상실한 이후에도 기존의 관계기업과 공동기업에 대한 투자자산 중 일부를 계속 보유하고 있다면, 유의적인 영향력을 상실한 시점의 당해 투자자산의 공정가치를 기업회계기준서 제1109호에 따른 금융자산의 최초 인식시의 공정가치로 간주합니다. 이 때 보유하는 투자자산의 장부금액과 공정가치의 차이는 관계기업(또는 공동기업)처분손익에 포함하여 당기손익으로 인식합니다. 또한 투자자는 관계기업과 공동기업이 관련 자산이나 부채를 직접 처분한 경우의 회계처리와 동일한 기준으로 그 관계기업 및 공동기업과 관련하여 기타포괄손익으로 인식한 모든 금액에 대하여 회계처리합니다. 그러므로 관계기업이 이전에 기타포괄손익으로 인식한 손익을 관련 자산이나 부채의 처분으로당기손익으로 재분류하게 되는 경우, 연결실체는 관계기업과 공동기업에 대한 유의적인 영향력을 상실한 때에 손익을 자본에서 당기손익으로 재분류(재분류 조정)합니다.

그리고 관계기업이나 공동기업에 대한 소유지분이 감소하지만 지분법을 계속 적용하는 경우에는 이전에 기타포괄손익으로 인식했던 손익이 관련 자산이나 부채의 처분에 따라 당기손익으로 재분류되는 경우라면, 그 손익 중 소유지분의 감소와 관련된 비례적 부분을 당기손익으로 재분류합니다. 또한 관계기업이나 공동기업에 대한 투자의 일부가 매각예정분류 기준을 충족하는 경우 기업회계기준서 제1105호를 적용하고 있습니다.

관계기업투자가 공동기업투자가 되거나 반대로 공동기업투자가 관계기업투자로 되는 경우, 연결실체는 지분법을 계속 적용하며 잔여 보유지분을 재측정하지 않습니다.

연결실체가 관계기업이나 공동기업과 거래를 하는 경우, 관계기업과 공동기업의 거래에서 발생한 손익은 연결실체와 관련이 없는 관계기업과 공동기업에 대한 지분에 해당하는 부분만을 연결실체의 연결재무제표에 인식하고 있습니다.

연결실체는 지분법을 적용하지 않고 순투자의 일부를 구성하는 관계기업과 공동기업에 대한 장기투자지분에 손상요구사항을 포함한 기업회계기준서 제1109호 '금융상품'를 적용합니다. 또한 장기투자지분에 기업회계기준서 제1109호를 적용할 때, 연결실체는 기업회계기준서 제1028호에서 요구되는 장부금액에 대한 조정사항들을 고려하지 않습니다. 그러한 조정사항의 예로 기업회계기준서 제1028호에 따른 손상평가 또는 피투자자의 손실배분으로 인한 장기투자지분의 장부금액 조정사항을 들 수 있습니다.

(5) 공동영업에 대한 투자

공동영업은 약정의 공동지배력을 보유하는 당사자들이 그 약정의 자산에 대한 권리와 부채에 대한 의무를 보유하는 공동약정으로, 공동지배력은 약정의 지배력에 대한 계약상 합의된 공유로서, 관련활동에 대한 결정에 지배력을 공유하는 당사자들 전체의 동의가 요구될 때에만 존재합니다.

연결실체가 공동영업 하에서 활동을 수행하는 경우, 연결실체는 공동영업자로서 공동영업에 대한 자신의 지분과 관련하여 다음을 인식합니다.

- 자신의 자산. 공동으로 보유하는 자산 중 자신의 몫을 포함
- 자신의 부채. 공동으로 발생한 부채 중 자신의 몫을 포함
- 공동영업에서 발생한 산출물 중 자신의 몫의 판매 수익
- 공동영업의 산출물 판매 수익 중 자신의 몫
- 자신의 비용. 공동으로 발생한 비용 중 자신의 몫을 포함

연결실체는 공동영업에 대한 자신의 지분에 해당하는 자산, 부채, 수익 및 비용을 특정 자산, 부채, 수익 및 비용에 적용하는 기준서에 따라 회계처리하고 있습니다.

공동영업자인 연결실체가 공동영업에 자산을 판매하거나 출자하는 것과 같은 거래를 하는 경우, 그것은 공동영업의 다른 당사자와의 거래를 수행하는 것으로 간주되어, 연결실체는 거래의 결과인 손익을 다른 당사자들의 지분 한도까지만 인식하고 있습니다.

공동영업자인 연결실체가 공동영업과 자산의 구매와 같은 거래를 하는 경우, 연결실체는 자산을 제 3자에게 재판매 하기 전까지는 손익에 대한 자신의 몫을 인식하지 않습니다.

(6) 영업권

사업결합에서 발생하는 영업권은 지배력을 획득하는 시점(취득일)에 원가에서 누적손상차손을 차감하여 인식하고 있습니다.

손상검사를 위하여 영업권은 사업결합으로 인한 시너지효과가 예상되는 연결실체의 현금창

출단위(또는 현금창출단위집단)에 배분됩니다.

영업권이 배분된 현금창출단위에 대해서는 매년 그리고 손상을 시사하는 징후가 있을 때마다 손상검사를 수행합니다. 현금창출단위의 회수가능액이 장부금액에 미달할경우, 손상차손은 먼저 현금창출단위에 배분된 영업권의 장부금액을 감소시키고 잔여 손상차손은 현금창출단위를 구성하는 다른 자산들의 장부금액에 비례하여 배분하고 있습니다. 영업권의 손상차손은 당기손익으로 직접 인식되어 있습니다. 영업권에 대해 인식한 손상차손은 추후에 환입할 수 없습니다.

관련 현금창출단위를 처분할 경우 관련 영업권 금액은 처분손익의 결정에 포함됩니다.

(7) 매각예정비유동자산

매각예정으로 분류된 비유동자산(또는 처분자산집단)은 순공정가치와 장부금액 중 작은 금액으로 측정합니다.

연결실체는 비유동자산(또는 처분자산집단)의 장부금액이 계속 사용이 아닌 매각거래로 회수될 것이라면 이를 매각예정자산으로 분류하고 있습니다. 이러한 조건은 비유동자산(또는 처분자산집단)이 현재의 상태에서 즉시 매각가능하여야 하며 매각될 가능성이 매우 높을 때에만 충족된 것으로 간주됩니다. 경영진은 자산의 매각계획을 확약해야 하며 분류시점에서 1년 이내에 매각완료요건이 충족될 것으로 예상되어야 합니다.

연결실체는 종속기업에 대한 지배력의 상실을 가져오는 매각계획을 확약하는 경우, 매각 이후 연결실체가 종전 종속기업에 대한 비지배지분의 보유 여부에 관계없이 앞에서 언급한 조건을 충족한다면 해당 종속기업의 모든 자산과 부채를 매각예정으로 분류하고 있습니다.

연결실체가 관계기업 또는 공동기업에 대한 투자 전체 또는 일부의 매각계획을 확약하는 경우, 매각될 관계기업 또는 공동기업에 대한 투자 전체 또는 일부는 상기에서 언급된 매각예정분류기준을 충족하는 경우 매각예정으로 분류하며, 연결실체는 매각예정으로 분류된 부분과 관련된 관계기업 또는 공동기업에 대한 투자에 대하여 지분법 적용을 중단합니다. 한편 매각예정으로 분류되지 않는 관계기업 또는 공동기업에 대한 투자의 잔여 보유분에 대해서는 지분법을 계속 적용합니다.

(8) 수익인식

수익은 고객과의 계약에서 정한 대가에 기초하여 측정되며 ① 계약 식별 → ② 수행의무 식별 → ③ 거래가격 산정 → ④ 수행의무에 거래가격 배분 → ⑤ 수행의무 충족시 수익 인식을 적용하여 인식합니다. 제삼자를 대신해서 회수한 금액은 제외합니다.또한 연결실체는 고객에게 재화나 용역의 통제가 이전될 때 수익을 인식합니다.

연결실체는 다음의 주요 원천으로부터 수익을 인식하고 있습니다.

가. 고객과의 계약을 통한 토목, 주택, 플랜트 공사의 건설
나. 분양공사
다. 용역 및 운영의 제공
라. 이외의 기타 매출

가. 고객과의 계약을 통한 토목, 주택, 플랜트 공사의 건설

연결실체는 고객과의 장기계약에 따라 토목, 주택, 플랜트 사업에 대하여 건설공사를수행하고 있습니다. 이러한 계약은 건설용역이 시작되기 전에 체결됩니다. 경영진은 개별 계약별로 계약조건을 검토하고, 투입법을 사용하는 것이 기업회계기준서 제1115호 하에서 수행의무의 완료까지의 진행률을 측정하는 적절한 방법이라 보았습니다.또한 당 수익에서 발생되는 수익은 원가기준 투입법에 따라(즉 예상원가 대비 그 때까지 수행한 업무에 대해 발생한 원가에 비례하여) 기간에 걸쳐 인식합니다.

연결실체는 고객과의 장기계약에 따라 건설공사에 대해 고객에게 청구할 권리를 가지게 됩니다. 작업 진행률 또는 특정한 마일스톤에 도달하면 고객에게 제3의 평가자가 서명한 관련 작업명세서를 발송하고 마일스톤 대가와 관련한 청구서를 발행합니다. 이전에 이행된 작업에 대해 인식하고 있던 계약자산은 고객에게 청구하는 시점에수취채권으로 분류됩니다. 만약 작업진행률 또는 마일스톤에 따른 지급액이 원가 기준 투입법에 따라 그 때까지 인식한 수익을 초과하는 경우, 연결실체는 그 차이를 계약부채로 인식합니다.

나. 분양공사

연결실체는 고객과의 장기계약에 따라 주거용 부동산을 건설하고 있습니다. 이러한 계약은 주거용 부동산의 건설이 시작되기 전에 체결됩니다. 계약조건에 따르면 다른 고 객에게 부동산을 이전하는 것이 계약상 제한되어 있습니다. 연결실체는 이미 수행된 업 무에 대해 집행가능한 지급청구권을 보유하고 있는 경우 주거용 부동산으로부터 발생하는 수익은 원가기준 투입법에 따라(즉 예상원가 대비 그 때까지 수행한 업무에 대해 발생한 원가에 비례하여) 기간에 걸쳐 인식합니다. 경영진은 투입법을 사용하는것이 기업회계기준서 제1115호 하에서 수행의무의 완료까지의 진행률을 측정하는 적절한 방법이라고 보았습니다. 또한 연결실체는 이미 수행된 업무에 대해 집행가능한 지급청구권을 보유하고 있지 않은 경우 주거용부동산으로부터 발생하는 수익은 인도기준에 따라 인식하고 있으며, 해당 계약에서 발생한 원가는 자산으로 계상하고 있습니다.

연결실체는 고객과의 장기계약에 따라 분양공사 진행 기간 동안 합의 일자에 도달하면 분양대금을 수취할 권리를 가지게 됩니다. 연결실체는 이미 수행된 업무에 대해 집행가능한 지급청구권을 보유하고 있는 경우 이전에 이행된 작업에 대해 인식하고 있던 계약자산은 연결실체가 수취할 권리를 가지는 시점에 수취채권으로 분류됩니 다. 만약 수취채권으로 분류된 금액이 그때까지 인식한 수익을 초과하는 경우 연결실체는 그 차이를 계약부채로 인식합니다. 또한 연결실체는 이미 수행된 업무에 대해 집행가능한 지급청구권을 보유하고 있지 않은 경우 고객으로부터 지급받은 대금은 부채로 계상하고 있습니다.

다. 용역 및 운영의 제공

연결실체는 용역 및 운영에 대한 대가를 용역매출로 인한 수익으로 인식하고 있으며,고객은 연결실체의 용역을 통하여 효익을 동시에 얻고 소비하고 있습니다. 또한 회사가 용역 수행을 완료한 정도가 고객에게 주는 가치에 직접 상응하는 금액을 받을 권리가존재하기에, 회사는 청구권이 있는 금액을 수익으로 인식하고 있습니다.

라. 이외의 기타매출

연결실체는 상기 가~다의 항목으로 분류되지 아니하는 매출을 기타매출로 인식하고있으며, 동 매출로 인식하는 수익은 기간의 배분으로 인한 수익 이연에 해당이 없고 고객에게 기타의 용역 및 재화가 인도되는 시점에 수익을 인식하기 때문에 기타 수익에 관하여 인도기준의 수익기준을 적용하고 있습니다.

(9) 리스

1) 연결실체가 리스이용자인 경우

연결실체는 계약 약정일에 계약이 리스인지 또는 계약에 리스가 포함되어 있는지를 평가합니다. 연결실체는 리스이용자인 경우에 단기리스(리스기간이 12개월 이하)와 소액 기초자산 리스를 제외한 모든 리스 약정과 관련하여 사용권자산과 그에 대응되는 리스부채를 인식합니다. 연결실체는 다른 체계적인 기준이 리스이용자의 효익의 형태를 더 잘 나타내는 경우가 아니라면 단기리스와 소액 기초자산 리스에 관련되는 리스료를 리스기간에 걸쳐 정액 기준으로 비용으로 인식합니다.

리스부채는 리스개시일에 그날 현재 지급되지 않은 리스료를 리스의 내재이자율로 할인한 현재가치로 최초 측정합니다. 만약 리스의 내재이자율을 쉽게 산정할 수 없는경우에는 리스이용자의 증분차입이자율을 사용합니다.

증분차입이자율은 리스기간, 통화 그리고 리스의 시작시점에 따라 달라지며, 다음을 포함하는 투입변수 등에 기초하여 결정됩니다.
- 국고채 금리에 기초한 무위험이자율
- 기업 특유의 위험조정
- 채권수익률에 기초한 신용위험조정
- 리스를 체결하는 기업의 위험속성이 연결실체의 위험속성과 다르고 해당 리스가 연결실체의 보증에 따른 효익을 받지 못하는 경우에 해당 기업 특유의 조정

리스부채의 측정에 포함되는 리스료는 다음 금액으로 구성됩니다.

- 고정리스료 (실질적인 고정리스료를 포함하고 받을 리스 인센티브는 차감)
- 지수나 요율(이율)에 따라 달라지는 변동리스료. 처음에는 리스개시일의 지수나 요율(이율)을 사용하여 측정함
- 잔존가치보증에 따라 리스이용자가 지급할 것으로 예상되는 금액
- 리스이용자가 매수선택권을 행사할 것이 상당히 확실한 경우에 그 매수선택권의 행사가격
- 리스기간이 리스이용자의 종료선택권 행사를 반영하는 경우에 그 리스를 종료하기 위하여 부담하는 금액

연결실체는 리스부채를 연결재무상태표에서 다른 부채와 구분하여 표시합니다.

리스부채는 후속적으로 리스부채에 대한 이자를 반영하여 장부금액을 증액(유효이자율법을 사용)하고, 지급한 리스료를 반영하여 장부금액을 감액하여 측정합니다.

연결실체는 다음의 경우에 리스부채를 재측정하고 관련된 사용권자산에 대해 상응하는 조정을 합니다.

- 리스기간이 변경되거나, 매수선택권 행사에 대한 평가의 변경을 발생시키는 상황의 변경이나 유의적인 사건이 발생하는 경우. 이러한 경우 리스부채는 수정된 리스료를 수정된 할인율로 할인하여 다시 측정합니다.
- 지수나 요율(이율)의 변경이나 잔존가치보증에 따라 지급할 것으로 예상되는 금액이 변동되어 리스료가 변경되는 경우. 이러한 경우 리스부채는 수정된 리스료를 변경되지 않은 할인율로 할인하여 다시 측정합니다. 다만 변동이자율의 변동으로 리스료에 변동이 생긴 경우에는 그 이자율 변동을 반영하는 수정 할인율을 사용합니다.
- 리스계약이 변경되고 별도 리스로 회계처리하지 않는 경우. 이러한 경우 리스부채는 변경된 리스의 리스기간에 기초하여, 수정된 리스료를 리스변경 유효일 현재의 수정된 할인율로 할인하여 다시 측정합니다.

사용권자산은 리스부채의 최초 측정금액과 리스개시일이나 그 전에 지급한 리스료(받은 리스 인센티브는 차감) 및 리스이용자가 부담하는 리스개설직접원가를 차감한 금액으로 구성됩니다. 사용권자산은 원가에서 감가상각누계액과 손상차손누계액을 차감하여 후속 측정합니다.

연결실체가 리스 조건에서 요구하는 대로 기초자산을 해체하고 제거하거나, 기초자산이 위치한 부지를 복구하거나, 기초자산 자체를 복구할 때 부담하는 원가의 추정치는 기업회계기준서 제1037호에 따라 인식하고 측정합니다. 그러한 원가가 재고자산을 생산하기 위하여 발생한 것이 아니라면, 원가가 사용권자산과 관련이 있는 경우 사용권자산 원가의 일부로 그 원가를 인식합니다.

리스기간 종료시점 이전에 리스이용자에게 기초자산의 소유권을 이전하는 경우나 사용권자산의 원가에 리스이용자가 매수선택권을 행사할 것임이 반영되는 경우에, 리스이용자는 리스개시일부터 사용권자산의 내용연수 종료시점까지 사용권자산을 감가상각하고 있습니다. 그 밖의 경우에는 리스이용자는 리스개시일부터 사용권자산의 내용연수 종료일과 리스기간 종료일 중 이른 날까지 사용권자산을 감가상각하고 있습니다.

연결실체는 사용권자산을 연결재무상태표에서 다른 자산과 구분하여 표시합니다.

연결실체는 사용권자산이 손상되었는지 결정하기 위하여 기업회계기준서 제1036호를 적용하며, 식별된 손상차손에 대한 회계처리는 '유형자산'의 회계정책(주석 2.(14)참고)에 설명되어 있습니다.

연결실체는 변동리스료(다만 지수나 요율(이율)에 따라 달라지는 변동리스료는 제외)는 사용권자산과 리스부채의 측정에 포함하지 않으며, 그러한 리스료는 변동리스료를 유발하는 사건 또는 조건이 생기는 기간에 당기손익으로 인식합니다.

실무적 간편법으로 리스이용자는 비리스요소를 리스요소와 분리하지 않고, 각 리스요소와 이에 관련되는 비리스요소를 하나의 리스요소로 회계처리하는 방법을 기초자산의 유형별로 선택할 수 있으며, 연결실체는 이러한 실무적 간편법을 사용하고 있습니다. 하나의 리스요소와 하나 이상의 추가 리스요소나 비리스요소를 포함하는 계약에서 리스이용자는 리스요소의 상대적 개별가격과 비리스요소의 총 개별가격에 기초하여 계약 대가를 각 리스요소에 배분합니다.

2) 연결실체가 리스제공자인 경우

연결실체는 각 리스를 운용리스 또는 금융리스로 분류합니다. 기초자산의 소유에 따른 위험과 보상의 대부분을 이전하는 리스는 금융리스로 분류하며 기초자산의 소유에 따른 위험과 보상의 대부분을 이전하지 않는 리스는 운용리스로 분류합니다.

연결실체가 중간리스제공자인 경우 연결실체는 상위리스와 전대리스를 두 개의 별도계약으로 회계처리하고 있습니다. 연결실체는 기초자산이 아닌 상위리스에서 생기는사용권자산에 따라 전대리스를 금융리스 또는 운용리스로 분류합니다.

연결실체는 정액 기준이나 다른 체계적인 기준으로 운용리스의 리스료를 수익으로 인식합니다. 다른 체계적인 기준이 기초자산의 사용으로 생기는 효익이 감소되는 형태를 더 잘 나타낸다면 연결실체는 그 기준을 적용합니다. 연결실체는 운용리스 체결과정에서 부담하는 리스개설직접원가를 기초자산의 장부금액에 더하고 리스료 수익과 같은 기준으로 리스기간에 걸쳐 비용으로 인식합니다.

금융리스에서 리스이용자로부터 받는 금액은 연결실체의 리스순투자로서 수취채권으로 인식합니다. 연결실체는 연결실체의 리스순투자 금액에 일정한 기간수익률을 반영하는 방식으로 리스기간에 걸쳐 금융수익을 배분합니다.

최초 인식 이후에 연결실체는 추정 무보증잔존가치를 정기적으로 검토하며, 기업회계기준서 제1109호의 제거 및 손상에 대한 요구사항을 적용하여 리스채권의 기대신용손실을 손실충당금으로 인식합니다.

금융리스수익은 리스채권의 총장부금액을 참조하여 계산합니다. 다만 신용이 손상된금융리스채권의 경우에는 상각후원가(즉 손실충당금 차감 후 금액)를 참조하여 금융수익을 계산합니다.

계약에 리스요소와 비리스요소가 포함되어 있는 경우, 연결실체는 기업회계기준서 제1115호를 적용하여 계약대가를 각 구성요소에 배분합니다.

(10) 외화환산

각 연결대상기업들의 개별재무제표는 그 기업의 영업활동이 이루어지는 주된 경제환경의 통화(기능통화)로 표시하고 있습니다. 연결재무제표를 작성하기 위해 개별기업들의 경영성과와 재무상태는 연결실체의 기능통화이면서 연결재무제표 작성을 위한 표시통화인 '원'으로 표시하고 있습니다.

연결재무제표 작성에 있어서 해당기업의 기능통화 외의 통화(외화)로 이루어진 거래는 거래일의 환율로 기록됩니다. 매 보고기간 말에 화폐성 외화항목은 보고기간 말의환율로 재환산하고 있습니다. 한편 공정가치로 측정하는 비화폐성 외화항목은 공정가치가 결정된 날의 환율로 환산하지만, 역사적 원가로 측정되는 비화폐성 외화항목은 재환산하지 않습니다.

외환차이는 다음을 제외하고는 발생하는 기간의 당기손익으로 인식하고 있습니다.

・미래 생산에 사용하기 위하여 건설중인 자산과 관련되고, 외화차입금에 대한 이자비용조정으로 간주되는 자산의 원가에 포함되는 외환차이
・특정 외화위험을 회피하기 위한 거래에서 발생하는 외환차이
・해외사업장과 관련하여 예측할 수 있는 미래에 결제할 계획도 없고 결제될 가능성도 없는 채권이나 채무로서 해외사업장순투자의 일부를 구성하는 화폐성항목에서 발생하는 외환차이. 이러한 외환차이는 기타포괄손익으로 인식하고 순투자의 전부나 일부 처분시점에서 자본에서 당기손익으로 재분류하고 있습니다.

연결재무제표를 작성하기 위하여 연결실체에 포함된 해외사업장의 자산과 부채는 보고기간 말의 환율을 사용하여 '원'으로 표시하고 있습니다. 만약 환율이 당해 기간 동안 중요하게 변동하여 거래일의 환율을 사용하여야 하는 상황이 아니라면, 손익항목은 당해 기간의 평균환율로 환산하고 있으며, 이로 인하여 발생한 외환차이를 기타포괄손익으로 인식하고 자본(적절한 경우 비지배지분에 배분)에 누계하고 있습니다.

해외사업장을 처분하는 경우(즉 연결실체의 해외사업장에 대한 지분 전부의 처분, 해외사업장을 포함한 종속기업에 대한 지배력의 상실을 가져오는 처분, 공동약정의 지분의 부분적 처분 또는 해외사업장을 포함한 관계기업에 대한 지분의 부분적 처분 이후 보유하는 지분이 해외사업장을 포함하는 금융자산이 되는 경우), 지배기업에 귀속되는 해외사업장관련 외환차이의 누계액 전액을 당기손익으로 재분류하고 있습니다.비지배지분에 귀속되는 그 해외사업장과 관련된 외환차이의 누계액은 제거하지만, 당기손익으로 재분류하지 않습니다.

해외사업장을 포함한 종속기업에 대한 지배력의 상실을 가져오지 않는 일부 처분의 경우, 외환차이의 누계액 중 비례적 지분을 비지배지분으로 재귀속시키고 당기손익으로 재분류하지 않습니다. 이 외의 모든 일부 처분의 경우(즉 유의적인 영향력이나 공동지배력의 상실을 가져오지 않는 연결실체의 관계기업이나 공동기업에 대한 소유지분의 감소)에는 외환차이의 누계액 중 비례적 지분을 당기손익으로 재분류하고 있습니다.

해외사업장의 취득으로 발생하는 영업권과 식별가능한 자산과 부채에 대한 공정가치조정액은 해외사업장의 자산과 부채로 처리하고 보고기간 말의 환율로 환산하고 있으며, 이로 인한 외환차이는 기타포괄손익으로 인식하고 있습니다.

(11) 차입원가

연결실체는 적격자산의 취득, 건설 또는 제조와 직접 관련된 차입원가를 적격자산을 의도된 용도로 사용하거나 판매가능한 상태에 이를 때까지 당해 자산원가의 일부로 자본화하고 있습니다. 적격자산이란 의도된 용도로 사용하거나 판매될 수 있는 상태가 될 때까지 상당한 기간을 필요로 하는 자산을 말합니다.

적격자산을 취득하기 위하여 변동금리부 차입금을 차입하고, 그 차입금이 이자율위험의 적격한 현금흐름위험회피의 대상인 경우 파생상품의 효과적인 부분은 기타포괄손익으로 인식하고 적격자산이 당기손익에 영향을 미칠 때 당기손익으로 재분류됩니다. 적격자산을 취득하기 위하여 고정금리부 차입금을 차입하고, 그 차입금이 이자율위험의 적격한 공정가치위험회피의 대상인 경우 자본화된 차입원가는 위험회피 대상이자율을 반영합니다.

적격자산을 취득하기 위한 목적으로 차입한 당해 차입금에서 발생하는 일시적 운용 투자수익은 자본화가능차입원가에서 차감하고 있습니다.

기타 차입원가는 발생한 기간의 당기손익으로 인식하고 있습니다.

(12) 정부보조금

연결실체는 정부보조금에 부수되는 조건의 준수와 보조금 수취에 대한 합리적인 확신이 있을 경우에만 정부보조금을 인식하고 있습니다.

시장이자율보다 낮은 이자율인 정부대여금의 효익은 정부보조금으로 처리하고 있으며, 해당 정부보조금은 시장이자율에 기초하여 산정된 정부대여금 공정가치와 수취한 대가의 차이으로 측정하고 있습니다.

자산관련정부보조금은 자산의 장부금액을 결정할 때 차감하여 연결재무상태표에 표시하고 있습니다(유형자산취득관련정부보조금포함). 해당 정부보조금은 관련자산의내용연수에 걸쳐 감가상각비를 감소시키는 방식으로 당기손익으로 인식하고 있습니다.

수익관련정부보조금은 보전하려 하는 비용에 대응시키기 위해 체계적인 기준에 따라해당 기간에 걸쳐 수익으로 인식하며, 이미 발생한 비용이나 손실에 대한 보전 또는 향후 관련원가의 발생 없이 연결실체에 제공되는 즉각적인 금융지원으로 수취하는 정부보조금은 수취할 권리가 발생하는 기간에 당기손익으로 인식하고 있습니다.

종업원교육에 소요되는 비용을 보전하기 위한 정부보조금은 관련 원가와 대응하는데필요한 기간에 걸쳐 손익으로 인식되며 관련 비용에서 차감하고 있습니다.

유형자산의 취득과 관련된 정부보조금은 이연수익으로 인식하여 관련 자산의 내용연수에 걸쳐 당기손익으로 인식합니다.

(13) 퇴직급여비용과 해고급여

확정기여형퇴직급여제도에 대한 기여금은 종업원이 이에 대하여 지급받을 자격이 있는 용역을 제공한 때 비용으로 인식하고 있습니다.

확정급여형퇴직급여제도의 경우, 확정급여채무는 독립된 보험계리법인에 의해 예측단위적립방식을 이용하여 매 보고기간 말에 보험수리적 평가를 수행하여 계산하고 있습니다. 보험수리적손익과 사외적립자산의 수익(순확정급여부채(자산)의 순이자에포함된 금액 제외) 및 자산인식상한효과의 변동으로 구성된 순확정급여부채의 재측정요소는 재측정요소가 발생한 기간에 기타포괄손익으로 인식하고, 연결재무상태표에 즉시 반영하고 있습니다. 연결포괄손익계산서에 인식한 재측정요소는 이익잉여금으로 즉시 인식하며, 후속기간에 당기손익으로 재분류되지 아니합니다. 과거근무원가는 제도의 개정이나 축소가 일어날 때 또는 연결실체가 관련 구조조정원가나 해고급여를 인식할 때 중 이른 날에 비용으로 인식합니다. 연결실체는 정산이 일어나는 때에 확정급여제도의 정산 손익을 인식합니다.

순이자는 순확정급여부채(자산)에 대한 할인율을 적용하여 산출하고 있습니다. 확정급여원가의 구성요소는 근무원가(당기근무원가와 과거근무원가 및 축소와 정산으로 인한 손익)와 순이자비용(수익) 및 재측정요소로 구성되어 있습니다.

근무원가는 매출원가 및 판매비와관리비로, 순이자비용(또는 순이자수익)은 금융원가로 인식하고 있으며, 재측정요소는 기타포괄손익에 인식하고 있습니다. 제도의 축소로 인한 손익은 과거근무원가로 처리하고 있습니다.

연결재무제표상 확정급여채무는 확정급여제도의 실제 과소적립액과 초과적립액을 표시하고 있습니다. 이러한 계산으로 산출된 초과적립액은 제도로부터 환급받거나 제도에 대한 미래 기여금이 절감되는 방식으로 이용가능한 경제적효익의 현재가치를가산한 금액을 한도로 자산으로 인식하고 있습니다.

해고급여에 대한 부채는 연결실체가 해고급여의 제안을 더 이상 철회할 수 없게 된 날 또는 연결실체가 해고급여의 지급을 수반하는 구조조정에 대한 원가를 인식한 날 중 이른날에 인식하고 있습니다.

종업원이나 제3자의 재량적 기여금은 제도에 대한 그러한 기여금이 납부될 때 근무원가를 감소시키고 있습니다. 제도의 공식적 규약에 종업원이나 제3자로부터의 기여금이 있을 것이라고 특정할 때, 만약 기여금이 근무용역에 연계되어 있지 않다면, 기여금은 순확정급여부채(자산)의 재측정에 영향을 미칩니다. 만약 기여금이 근무용역에 연계되어 있다면 기여금은 근무원가를 감소 시킵니다. 근무연수에 따라 결정되는 기여금액의 경우 연결실체는 총급여에 대해 기업회계기준서 제 1019호 문단 70 에서 요구하는 배분방법에 따라 근무기간에 기여금을 배분합니다. 반면에 근무연수와 독립적인 기여금액의 경우 연결실체는 이러한 기여금을 관련 근무용역이 제공되는 해당기간의 근무원가의 감소로 인식합니다.

(14) 법인세

법인세비용은 당기법인세와 이연법인세로 구성되어 있습니다.

1) 당기법인세

당기 법인세부담액은 당기의 과세소득을 기초로 산정됩니다. 다른 과세기간에 가산되거나 차감될 손익항목 및 비과세항목이나 비공제항목 때문에 과세소득과 순이익은차이가 발생합니다. 연결실체의 당기법인세와 관련된 부채는 보고기간 말까지 제정되었거나 실질적으로 제정된 세율 및 세법에 근거하여 계산됩니다.

법인세를 결정하는 것이 불확실하나 향후 과세당국에 대한 현금유출이 발생할 가능성이 높다고 판단되는 경우 충당부채를 인식합니다. 충당부채는 지급할 것으로 기대되는 금액에 대한 최선의 추정치로 측정됩니다. 이러한 평가는 과거 경험에 따른 지배기업의 세무전문가의 판단에 기초하며 특정한 경우에는 독립된 세무전문가의 판단에 기초하여 이루어집니다.

2) 이연법인세

이연법인세는 재무제표상 자산과 부채의 장부금액과 과세소득 산출시 사용되는 세무기준액과의 차이인 일시적차이와 관련하여 납부하거나 회수될 법인세 금액이며 부채법을 이용하여 회계처리합니다. 이연법인세부채는 일반적으로 모든 가산할 일시적 차이에 대하여 인식됩니다. 이연법인세자산은 일반적으로 차감할 일시적차이가 사용될 수 있는 과세소득의 발생가능성이 높은 경우에, 모든 차감할 일시적차이에 대하여인식됩니다. 그러나 가산할 일시적차이가 영업권을 최초로 인식할 때 발생하거나, 자산 또는 부채가 최초로 인식되는 거래가 사업결합거래가 아니고 거래 당시에 회계이익과 과세소득(세무상결손금)에 영향을 미치지 아니하는 거래에서 발생하는 경우 이연법인세부채는 인식하지 아니합니다. 그리고 차감할 일시적차이가 자산 또는 부채가 최초로 인식되는 거래가 사업결합거래가 아니고 거래 당시 회계이익과 과세소득(세무상결손금)에 영향을 미치지 않는 거래에서 발생하는 경우에는 이연법인세자산은인식하지 않습니다.

연결실체가 일시적차이의 소멸시점을 통제할 수 있으며, 예측가능한 미래에 일시적 차이가 소멸하지 않을 가능성이 높은 경우를 제외하고는 종속기업, 관계기업에 대한 투자자산 및 조인트벤처 투자지분에 관한 가산할 일시적차이에 대하여 이연법인세부채를 인식합니다. 또한 이러한 투자자산 및 투자지분과 관련된 차감할 일시적차이로 인하여 발생하는 이연법인세자산은 일시적차이의 혜택을 사용할 수 있을만큼 충분한과세소득이 발생할 가능성이 높고, 일시적차이가 예측가능한 미래에 소멸할 가능성이 높은 경우에만 인식합니다.

이연법인세자산의 장부금액은 매 보고기간 말에 검토하고, 이연법인세자산의 전부 또는 일부가 회수될 수 있을만큼 충분한 과세소득이 발생할 가능성이 더 이상 높지 않은 경우 이연법인세자산의 장부금액을 감소시킵니다.

이연법인세는 보고기간 말까지 제정되었거나 실질적으로 제정된 세율 및 세법에 근거하여 당해 부채가 결제되거나 자산이 실현되는 회계기간에 적용될 것으로 예상되는 세율을 사용하여 측정합니다. 이연법인세자산과 이연법인세부채를 측정할 때에는보고기간 말 현재 회사가 관련 자산과 부채의 장부금액을 회수하거나 결제할 것으로 예상되는 방식에 따른 법인세 효과를 반영하였습니다.

이연법인세자산과 부채는 연결실체가 당기법인세자산과 당기법인세부채를 상계할 수 있는 법적으로 집행가능한 권리를 가지고 있으며, 동일한 과세당국에 의해서 부과되는 법인세와 관련하여 과세대상기업이 동일하거나 과세대상기업은 다르지만 당기법인세 부채와 자산을 순액으로 결제할 의도가 있거나, 중요한 금액의 이연법인세부채가 결제되거나, 이연법인세자산이 회수될 미래에 각 회계기간마다 자산을 실현하는 동시에 부채를 결제할 의도가 있는 경우에만 상계합니다.

이연법인세부채 또는 이연법인세자산이 공정가치모형을 사용하여 측정된 투자부동산에서 발생하는 경우, 동 투자부동산의 장부금액이 매각을 통하여 회수될 것이라는 반증가능한 가정을 전제하고 있습니다. 따라서 이러한 가정에 대한 반증이 없다면, 이연법인세부채 또는 이연법인세자산의 측정에는 투자부동산 장부금액이 모두 매각을 통하여 회수되는 세효과를 반영합니다. 다만 투자부동산이 감가상각 대상자산으로서 매각을 위해 보유하기보다는 그 투자부동산에 내재된 대부분의 경제적 효익을 기간에 걸쳐 소비하는 것을 목적으로 하는 사업모형하에서 보유하는 경우 이러한 가정이 반증됩니다.

3) 당기법인세와 이연법인세의 인식

당기법인세와 이연법인세는 동일 회계기간 또는 다른 회계기간에 기타포괄손익이나 자본으로 직접 인식되는 거래나 사건 또는 사업결합으로부터 발생하는 경우를 제외하고는 수익이나 비용으로 인식하여 당기손익에 포함합니다. 사업결합시에는 법인세효과는 사업결합에 대한 회계처리에 포함되어 반영됩니다.

4) 법인세 처리의 불확실성

연결실체의 당기법인세부채는 과세당국과 합의해야 할 유의적으로 불확실한 사항이 없습니다. 다만, 연결실체가 인지하지 못한 불확실성 때문에 최종 결과는 유의적으로다를 가능성이 있습니다.

(15) 유형자산

유형자산은 원가로 측정하고 있으며 최초 인식 후에 취득원가에서 감가상각누계액과손상차손누계액을 차감한 금액을 장부금액으로 표시하고 있습니다. 유형자산의 원가는 당해 자산의 매입 또는 건설과 직접적으로 관련되어 발생한 지출로서 경영진이 의도하는 방식으로 자산을 가동하는데 필요한 장소와 상태에 이르게 하는 데 직접 관련되는 원가와 자산을 해체, 제거하거나 부지를 복구하는 데 소요될 것으로 최초에 추정되는 원가를 포함하고 있습니다.

후속원가는 자산으로부터 발생하는 미래경제적효익이 유입될 가능성이 높으며, 그 원가를 신뢰성 있게 측정할 수 있는 경우에 한하여 자산의 장부금액에 포함하거나 적절한 경우 별도의 자산으로 인식하고 있으며, 대체된 부분의 장부금액은 제거하고 있습니다. 한편 일상적인 수선・유지와 관련하여 발생하는 원가는 발생시점에 당기손익으로 인식하고 있습니다.

유형자산 중 토지는 감가상각을 하지 않으며, 이를 제외한 유형자산은 아래에 제시된개별 자산별로 추정된 경제적 내용연수 동안 정액법으로 감가상각하고 있습니다.

구 분	내 용 연 수
건물	20~40년
구축물	8~40년
기계장치	4~15년
차량운반구	4~5년
기타의유형자산	1~12년

유형자산을 구성하는 일부의 원가가 유형자산의 전체원가에 비교하여 중요하다면, 해당 유형자산을 감가상각할 때 그 부분은 별도로 구분하여 감가상각하고 있습니다.

유형자산의 감가상각방법, 잔존가치 및 내용연수는 매 보고기간 종료일에 재검토하고 있으며, 이를 변경하는 것이 적절하다고 판단되는 경우 회계추정의 변경으로 회계처리하고 있습니다.

유형자산을 처분하거나 사용이나 처분을 통한 미래경제적효익이 기대되지 않을 때 해당 유형자산의 장부금액을 재무상태표에서 제거하고 있습니다. 유형자산의 제거로인하여 발생하는 손익은 순매각금액과 장부금액의 차이로 결정하고 있으며, 해당 유형자산이 제거되는 시점에 당기손익으로 인식하고 있습니다.

(16) 투자부동산

임대수익이나 시세차익을 얻기 위하여 보유하고 있는 부동산은 투자부동산으로 분류하고 있습니다. 투자부동산은 취득시 발생한 거래원가를 포함하여 최초 인식시점에 원가로 측정하며, 최초 인식 후에 취득원가에서 감가상각누계액과 손상차손누계액을차감한 금액을 장부금액으로 표시하고 있습니다.

후속원가는 자산으로부터 발생하는 미래경제적효익이 유입될 가능성이 높으며, 그 원가를 신뢰성 있게 측정할 수 있는 경우에 한하여 자산의 장부금액에 포함하거나 적절한 경우 별도의 자산으로 인식하고 있으며, 후속지출에 의해 대체된 부분의 장부금액은 제거하고 있습니다. 한편, 일상적인 수선・유지와 관련하여 발생하는 원가는 발
생시점에 당기손익으로 인식하고 있습니다.

투자부동산 중 토지에 대해서는 감가상각을 하지 않으며, 토지를 제외한 투자부동산은 경제적 내용연수에 따라 4~40년을 적용하여 정액법으로 상각하고 있습니다.

투자부동산의 감가상각방법, 잔존가치 및 내용연수는 매 보고기간 종료일에 재검토하고 있으며, 이를 변경하는 것이 적절하다고 판단되는 경우 회계추정의 변경으로 회계처리하고 있습니다.

투자부동산을 처분하거나, 투자부동산의 사용을 영구히 중지하고 처분으로도 더 이상의 미래경제적효익을 기대할 수 없는 경우에 해당 투자부동산의 장부금액을 재무상태표에서 제거하고 있습니다. 투자부동산의 제거로 인하여 발생하는 손익은 순매각금액과 장부금액의 차이로 결정하고 있으며, 해당 투자부동산이 제거되는 시점의 당기손익으로 인식하고 있습니다.

(17) 무형자산

1) 개별취득하는 무형자산

내용연수가 유한한 개별 취득하는 무형자산은 취득원가에서 상각누계액과 손상차손누계액을 차감한 금액으로 인식하고 있습니다. 무형자산의 내용연수 및 상각방법은 매 보고기간 종료일에 재검토하고 있으며, 이를 변경하는 것이 적절하다고 판단되는 경우 회계추정의 변경으로 회계처리하고 있습니다. 내용연수가 비한정인 개별 취득하는 무형자산은 취득원가에서

손상차손누계액을 차감한 금액으로 인식합니다.

2) 내부적으로 창출한 무형자산 - 연구 및 개발원가

연구활동에 대한 지출은 발생한 기간에 비용으로 인식하고 있습니다.

다음 사항을 모두 제시할 수 있는 경우에만 개발활동(또는 내부 프로젝트의 개발단계)에서 발생한 무형자산을 인식합니다.

・무형자산을 사용하거나 판매하기 위해 그 자산을 완성할 수 있는 기술적 실현가능성
・ 무형자산을 완성하여 사용하거나 판매하려는 기업의 의도
・ 무형자산을 사용하거나 판매할 수 있는 기업의 능력
・ 무형자산이 미래경제적효익을 창출하는 방법
・ 무형자산의 개발을 완료하고 그것을 판매하거나 사용하는 데 필요한 기술적, 재정적 자원 등의 입수가능성
・ 개발과정에서 발생한 무형자산 관련 지출을 신뢰성 있게 측정할 수 있는 기업의 능력

내부적으로 창출한 무형자산의 취득원가는 그 무형자산이 위에서 기술한 인식조건을최초로 충족시킨 시점 이후에 발생한 지출의 합계이며, 내부적으로 창출한 무형자산으로 인식되지 않는 개발원가는 발생시점에 비용으로 인식하고 있습니다.

내부적으로 창출한 무형자산은 최초 인식 후에 취득원가에서 상각누계액과 손상차손누계액을 차감한 금액으로 표시하고 있습니다. 한편, 무형자산 중 탄소배출권에 대해서는 감가상각을 하지 않으며 이를 제외한 무형자산은 아래에 제시된 개별 자산별로 추정된 경제적 내용연수 동안 정액법으로 감가상각하고 있습니다.

구　　분	내 용 연 수
개발비	5년
산업재산권	5~10년
소프트웨어	4~5년
기타의무형자산	5~9년

3) 사업결합으로 취득한 무형자산

사업결합으로 취득하고 영업권과 분리하여 인식한 무형자산의 취득원가는 취득일의 공정가치로 측정하고, 최초 인식 후에 사업결합으로 취득한 무형자산은 최초 인식 후에 취득원가에서 상각누계액과 손상차손누계액을 차감한 금액으로 표시하고 있습니다.

4) 무형자산의 제거

무형자산을 처분하거나 사용이나 처분을 통한 미래경제적효익이 기대되지 않을 때 해당 무형자산의 장부금액을 재무상태표에서 제거하고 있습니다. 무형자산의 제거로인하여 발생하는 손익은 순매각금액과 장부금액의 차이로 결정하고 있으며, 해당 무형자산이 제거되는 시점에 당기손익으로 인식하고 있습니다.

(18) 영업권을 제외한 유・무형자산의 손상

영업권을 제외한 유・무형자산은 자산손상을 시사하는 징후가 있는지를 매 보고기간종료일마다 검토하고 있으며, 자산손상을 시사하는 징후가 있는 경우에는 손상차손금액을 결정하기 위하여 자산의 회수가능액을 추정하고 있습니다. 연결실체는 개별 자산별로 회수가능액을 추정하고 있으며, 개별자산의 회수가능액을 추정할 수 없는 경우에는 그 자산이 속하는 현금창출단위의 회수가능액을 추정하고 있습니다. 공동자산은 합리적이고 일관된 배분기준에 따라 개별 현금창출단위에 배분하며, 개별 현금창출단위로 배분할 수 없는 경우에는 합리적이고 일관된 배분기준에 따라 배분될 수 있는 최소 현금창출단위집단에 배분하고 있습니다.

비한정내용연수를 가진 무형자산 또는 아직 사용할 수 없는 무형자산은 자산손상을 시사하는 징후와 관계없이 매년 손상검사를 실시하고 있습니다.

회수가능액은 개별 자산 또는 현금창출단위의 순공정가치와 사용가치 중 큰 금액으로 측정하며, 자산(또는 현금창출단위)의 회수가능액이 장부금액에 미달하는 경우에는 자산(또는 현금창출단위)의 장부금액을 회수가능액으로 감소시키고 감소된 금액은 당기손익으로 인식하고 있습니다.

과거기간에 인식한 손상차손을 환입하는 경우 개별자산(또는 현금창출단위)의 장부금액은 수정된 회수가능액과 과거기간에 손상차손을 인식하지 않았다면 현재 기록되어 있을 장부금액 중 작은 금액으로 결정하고 있으며, 해당 손상차손환입은 즉시 당기손익으로 인식하고 있습니다.

(19) 재고자산

재고자산은 취득원가와 순실현가능가치 중 낮은 금액으로 측정하고 있습니다. 원가는 개별법을 적용하는 미착품을 제외하고는 이동평균법(완성주택, 미완성주택, 용지 및 미착품은 개별법)에 따라 결정하고 있습니다. 재고자산의 취득원가는 매입원가, 전환원가 및 재고자산을 이용가능한 상태로 준비하는데 필요한 기타 원가를 포함하고 있습니다. 순실현가능가치는 정상적인 영업과정의 예상판매가격에서 예상되는 추가완성원가와 판매비용을 차감한 금액입니다.

매출원가는 재고자산 판매에 따른 수익을 인식하는 기간에 재고자산의 장부금액으로인식하며, 재고자산을 순실현가능가치로 손상처리한 평가손실과 모든 감모손실은 손상이나 감모가 발생한 기간의 비용으로 인식하고 있습니다. 또한 재고자산의 순실현가능가치의 상승으로 인한 재고자산평가손실의 환입은 환입이 발생한 기간의 비용으로 인식된 재고자산의 매출원가에서 차감하고 있습니다.

(20) 충당부채

충당부채는 과거의 사건으로 인한 현재의무(법적의무 또는 의제의무)로서, 당해 의무를 이행할 가능성이 높으며 그 의무의 이행에 소요될 금액을 신뢰성있게 추정할 수 있을 경우에 인식하고 있습니다.

충당부채로 인식하는 금액은 관련된 사건과 상황에 대한 불가피한 위험과 불확실성을 고려하여 현재 의무의 이행에 소요되는 지출에 대한 각 보고기간 말 현재 최선의 추정치입니다. 화폐의 시간가치 효과가 중요한 경우 충당부채는 의무를 이행하기 위하여 예상되는 지출액의 현재가치로 평가하고 있습니다. 할인율은 부채의 고유한 위험과 화폐의 시간가치에 대한 현행 시장의 평가를 반영한 세전 이자율입니다. 시간경과에 따른 충당부채의 증가는 발생시 금융원가로 당기손익에 인식하고 있습니다.

충당부채를 결제하기 위해 필요한 지출액의 일부 또는 전부를 제 3 자가 변제할 것이예상되는 경우 연결실체가 의무를 이행한다면 변제를 받을 것이 거의 확실하고 그 금액을 신뢰성있게 측정할 수 있는 경우에는 당해 변제금액을 자산으로 인식하고 있습니다.

매 보고기간 말마다 충당부채의 잔액을 검토하고, 보고기간 말 현재 최선의 추정치를반영하여 조정하고 있습니다. 의무이행을 위하여 경제적효익이 내재된 자원이 유출될 가능성이 더 이상 높지 아니한 경우에는 관련 충당부채를 환입하고 있습니다.

1) 손실부담계약

손실부담계약에 따른 현재의무를 충당부채로 인식 및 측정하고 있습니다. 연결실체가 계약상의 의무이행에서 발생하는 회피 불가능한 원가가 당해 계약에 의하여 받을 것으로 기대되는 경제적효익을 초과하는 계약을 체결하고 있는 경우에 손실부담계약을 부담하고 있는 것으로 판단하고 있습니다.

2) 복구충당부채

리스계약 조건에 따라 리스한 자산을 원래 상태로 복구할 때 연결실체가 부담하여야 하는 비용을 리스개시일 또는 해당 자산을 사용한 결과로 의무를 부담하게 되는 특정기간에 충당부채로 인식하고 있습니다. 해당 충당부채는 해당 자산을 복구하기 위하여 필요한 지출에 대한 최선의 추정치로 측정하며, 해당 추정치는 정기적으로 검토하고 새로운 상황에 적합하게 조정하고 있습니다.

3) 사업결합으로 인수한 우발부채

사업결합으로 인수한 우발부채는 취득일의 공정가치로 측정하고 있습니다. 후속 보고기간 말에 당해 우발부채는 기업회계기준서 제1037호 '충당부채, 우발부채 및 우발자산'에 따라 결정된 금액과 최초 인식금액에서 적절하다면 기업회계기준서 제1115호 '고객과의 계약에서 생기는 수익'에 따라 인식한 상각누계액을 차감한 금액 중 큰 금액으로 측정하고 있습니다.

(21) 금융상품

금융자산 및 금융부채는 연결실체가 계약의 당사자가 되는 때에 연결실체의 재무상태표에 인식하고 있습니다. 금융자산 및 금융부채는 유의적인 금융요소를 포함하지 않는 매출채권을 제외하고는 최초 인식시 공정가치로 측정하고 있습니다. 금융자산의 취득이나 금융부채의 발행과 직접 관련되는 거래원가는 최초 인식시 금융자산 또는 금융부채의 공정가치에 차감하거나 가산하고 있습니다. 다만 당기손익-공정가치측정금융자산의 취득이나 당기손익-공정가치측정금융부채의 발행과 직접 관련되는 거래원가는 발생 즉시 당기손익으로 인식하고 있습니다.

(22) 금융자산

금융자산의 정형화된 매입 또는 매도는 모두 매매일에 인식하거나 제거하고 있습니다. 금융자산의 정형화된 매입 또는 매도는 관련 시장의 규정이나 관행에 의하여 일반적으로 설정된 기간 내에 금융상품을 인도하는 계약조건에 따라 금융자산을 매입하거나 매도하는 계약입니다.

모든 인식된 금융자산은 후속적으로 금융자산의 분류에 따라 상각후원가나 공정가치로 측정합니다.

1) 금융자산의 분류

다음의 조건을 충족하는 채무상품은 후속적으로 상각후원가로 측정합니다.

- 계약상 현금흐름을 수취하기 위하여 보유하는 것이 목적인 사업모형 하에서 금융자산을 보유한다.
- 금융자산의 계약조건에 따라 특정일에 원금과 원금잔액에 대한 이자 지급만으로 구성되어 있는 현금흐름이 발생한다.

다음의 조건을 충족하는 채무상품은 후속적으로 기타포괄손익-공정가치로 측정합 니다.

- 계약상 현금흐름의 수취와 금융자산의 매도 둘 다를 통해 목적을 이루는 사업모형 하에서 금융자산을 보유한다.
- 금융자산의 계약조건에 따라 특정일에 원금과 원금잔액에 대한 이자 지급만으로 구성되어 있는 현금흐름이 발생한다.

상기 이외의 모든 금융자산은 후속적으로 당기손익-공정가치로 측정합니다.

상기에 기술한 내용에도 불구하고 연결실체는 금융자산의 최초 인식시점에 다음과 같은 취소불가능한 선택 또는 지정을 할 수 있습니다.

- 특정 요건을 충족하는 경우(아래 1-3) 참고) 지분상품의 후속적인 공정가치 변동을기타포괄손익으로 표시하는 선택을 할 수 있습니다.
- 당기손익-공정가치측정항목으로 지정한다면 회계불일치를 제거하거나 유의적으로 줄이는 경우(아래 1-4) 참고) 상각후원가측정금융자산이나 기타포괄손익-공정가치측정금융자산의 요건을 충족하는 채무상품을 당기손익-공정가치측정항목으로 지정할 수 있습니다.

1-1) 상각후원가 및 유효이자율법

유효이자율법은 채무상품의 상각후원가를 계산하고 관련 기간에 걸쳐 이자수익을 배분하는 방법입니다. 취득시 신용이 손상되어 있는 금융자산의 경우를 제외하고는 유효이자율은 금융자산의 기대존속기간이나 그보다 짧은 기간에 걸쳐, 지급하거나 수취하는 수수료, 거래원가 및 기타 할증액 또는 할인액을 포함하되 기대신용손실은 고려하지 않고 예상되는 미래현금수취액의 현재가치를 최초 인식시 총장부금액과 정확히 일치시키는 이자율입니다. 취득시 신용이 손상되어 있는 금융자산의 경우 신용조정 유효이자율은 기대신용손실을 고려한 기대현금흐름의 현재가치를 최초 인식시점의 상각후원가로 할인하여 계산합니다.

금융자산의 상각후원가는 최초 인식시점에 측정한 금액에서 상환된 원금을 차감하 고, 최초 인식금액과 만기금액의 차액에 유효이자율법을 적용하여 계산한 상각누계액을 가감한 금액에 손실충당금을 조정한 금액입니다. 금융자산의 총장부금액은 손실충당금을 조정하기 전 금융자산의 상각후원가입니다.

이자수익은 상각후원가와 기타포괄손익-공정가치로 후속측정하는 채무상품에 대해 유효이자율법을 적용하여 인식합니다. 취득시 신용이 손상되어 있는 금융자산을 제외한 금융자산의 경우 이자수익은 금융자산의 총장부금액에 유효이자율을 적용하여 계산합니다(후속적으로 신용이 손상된 금융자산은 제외). 후속적으로 신용이 손상된 금융자산의 경우 이자수익은 금융자산의 상각후원가에 유효이자율을 적용하여 인식합니다.

만약 후속 보고기간에 신용이 손상된 금융상품의 신용위험이 개선되어 금융자산이 더 이상 손상되지 않는 경우 이자수익은 금융자산의 총장부금액에 유효이자율을 적용하여 인식합니다.

취득시 신용이 손상되어 있는 금융자산의 경우 이자수익은 최초 인식시점부터 금융자산의 상각후원가에 신용조정 유효이자율을 적용하여 인식합니다. 후속적으로 금융자산의 신용위험이 개선되어 금융자산이 더 이상 손상되지 않는 경우에도 이자수익의 계산을 총장부금액 기준으로 변경하지 아니합니다.

이자수익은 당기손익으로 인식하며 '금융이익-유효이자율법에 따른 이자수익'항목으로 계상하고 있습니다.

1-2) 기타포괄손익-공정가치측정항목으로 분류되는 채무상품

최초 인식시점에 채무상품은 공정가치에 거래원가를 가산하여 측정합니다. 후속적으로 외화환산손익, 손상차손(환입) 및 유효이자율법에 따른 이자수익의 결과에 따른 채무상품의 장부금액 변동은 당기손익으로 인식합니다. 당기손익으로 인식되는 금액은 채무상품이 상각후원가로 측정되었더라면 당기손익으로 인식되었을 금액과 동일합니다. 이를 제외한 채무상품의 모든 장부금액의 변동은 기타포괄손익으로 인식하며 평가손익누계액으로 누적됩니다. 채무상품이 제거될 때 기타포괄손익으로 인식되었던 누적손익은 당기손익으로 재분류됩니다.

1-3) 기타포괄손익-공정가치측정항목으로 지정된 지분상품

연결실체는 최초 인식시점에 지분상품에 대한 투자를 기타포괄손익-공정가치 항목으로 지정하는 취소 불가능한 선택(상품별)을 할 수 있습니다. 만일 지분상품이 단기매매항목이거나 사업결합에서 취득자가 인식하는 조건부 대가인 경우에는 기타포괄손익-공정가치측정항목으로의 지정은 허용되지 아니합니다.

기타포괄손익-공정가치항목에 해당하는 지분상품에 대한 투자는 최초 인식시 공정가치에 거래원가를 가산하여 인식합니다. 후속적으로 공정가치로 측정하며 공정가치의 변동에서 발생한 손익을 기타포괄손익으로 인식하며 평가손익누계액으로 누적됩니다. 지분상품이 처분되는 시점에 누적손익은 당기손익으로 재분류되지 않으며 이익익여금으로 대체됩니다.

지분상품에 대한 투자의 배당금이 명백하게 투자원가의 회수를 나타내지 않는다면 그러한 배당금은 기업회계기준서 제1109호에 따라 당기손익으로 인식합니다.

연결실체는 최초 인식시점에 단기매매항목이 아닌 모든 지분상품투자에 대하여 기타포괄손익-공정가치 항목으로 지정하였습니다.

다음의 경우 금융자산은 단기매매항목에 해당합니다.

- 주로 단기간에 매각할 목적으로 취득하는 경우
- 최초 인식시점에 공동으로 관리하는 특정 금융상품 포트폴리오의 일부로 운용 형태가 단기적 이익 획득 목적이라는 증거가 있는 경우
- 파생상품 (금융보증계약인 파생상품이나 위험회피항목으로 지정되고 효과적인 파생상품은 제외)

기타포괄손익-공정가치항목에 해당하는 지분상품에 대한 투자는 최초 인식시 공정가치에 거래원가를 가산하여 인식합니다. 후속적으로 공정가치로 측정하며 공정가치의 변동에서 발생한 손익을 기타포괄손익으로 인식하며 평가손익누계액으로 누적됩니다. 지분상품이 처분되는 시점에 누적손익은 당기손익으로 재분류되지 않으며 이익잉여금으로 대체됩니다.

지분상품에 대한 투자의 배당금이 명백하게 투자원가의 회수를 나타내지 않는다면 그러한 배당금은 기업회계기준서 제1109호에 따라 당기손익으로 인식합니다. 배당금은 '기타이익' 항목으로 계상하고 있습니다.

1-4) 당기손익-공정가치측정금융자산

상각후원가나 기타포괄손익-공정가치로 측정 요건을 충족하지 않는 금융자산은 당기손익-공정가치로 측정합니다.

- 단기매매항목이 아니고 사업결합에서의 조건부 대가가 아닌 지분상품에 대해 최초 인식시점에 기타포괄손익-공정가치항목으로 지정하지 않은 경우 동 지분상품은 당기손익-공정가치측정항목으로 분류합니다(상기 1-3) 참고).
- 상각후원가측정항목의 요건이나 기타포괄손익-공정가치측정항목의 요건을 충족하지 못하는 채무상품(상기 1-1) 및 1-2) 참고)은 당기손익-공정가치측정항목으로 분류합니다. 또한 당기손익-공정가치측정항목으로의 지정이 서로 다른 기준에 따라 자산이나 부채를 측정하거나 그에 따른 손익을 인식하는 경우에 측정 또는 인식상 발생하는 불일치를 제거하거나 유의적으로 감소시킨다면 상각후원가측정항목의 요건이나 기타포괄손익-공정가치측정항목의 요건을 충족하는 채무상품을 최초 인식시점에 당기손익-공정가치측정항목으로 지정할 수 있습니다.

당기손익-공정가치측정금융자산은 매 보고기간말 공정가치로 측정하며, 위험회피관계로 지정된 부분을 제외한공정가치 변동에 따른 손익을 당기손익으로 인식합니다. 당기손익으로 인식한 순손익에는 금융자산으로부터 획득한 배당금이 포함되어 있으며 '기타수익' 항목으로 계상하고 있습니다. 한편 당기손익-공정가치측정금융자산에서 발생한 이자수익은 '금융수익' 항목으로 계상하고 있습니다.

2) 외화환산손익

외화로 표시되는 금융자산의 장부금액은 외화로 산정되며 보고기간말 현물환율로 환산합니다.

- 상각후원가로 측정하는 금융자산의 경우(위험회피관계로 지정된 부분 제외) 환율차이는 '기타수익, 기타비용' 항목에 당기손익으로 인식됩니다.
- 기타포괄손익-공정가치로 측정하는 채무상품의 경우(위험회피관계로 지정된 부분제외) 채무상품의 상각후원가의 환율차이는 '기타수익, 기타비용' 항목에 당기손익으로 인식됩니다. 당기손익으로 인식하는 외화요소는 상각후원가로 측정하는 경우와 동일하기 때문에 장부금액(공정가치)의 환산에 기초한 잔여 외화요소는 평가손익누계액 항목에 기타포괄손익으로 인식됩니다.
- 당기손익-공정가치로 측정하는 금융자산의 경우(위험회피관계로 지정된 부분 제외) 환율차이는 공정가치 변동에 따른 손익의 일부로 '기타영업외손익'항목에 당기손익으로 인식됩니다.
- 기타포괄손익-공정가치로 측정하는 지분상품의 경우 평가손익누계액 항목에 기타포괄손익으로 인식됩니다.

3) 금융자산의 손상

연결실체는 상각후원가나 기타포괄손익-공정가치로 측정하는 채무상품에 대한 투자, 리스채권, 매출채권 및 계약자산과 금융보증계약에 대한 기대신용손실을 손실충당금으로 인식합니다. 기대신용손실의 금액은 매 보고기간에 금융상품의 최초 인식 이후 신용위험의 변동을 반영하여 갱신됩니다.

연결실체는 매출채권, 계약자산, 리스채권 및 이외 금융채권에 대해 전체기간 기대신용손실을 인식합니다. 이러한 금융자산에 대한 기대신용손실은 연결실체의 과거 신용손실 경험에 기초한 충당금 설정률표를 사용하여 추정하며, 차입자 특유의 요소와 일반적인 경제 상황 및 적절하다면 화폐의 시간가치를 포함한 현재와 미래 예측 방향에 대한 평가를 통해 조정됩니다.

전체기간 기대신용손실은 금융상품의 기대존속기간에 발생할 수 있는 모든 채무불이행 사건에 따른 기대신용손실을 의미합니다.

3-1) 신용위험의 유의적 증가

최초 인식 후에 금융상품의 신용위험이 유의적으로 증가하였는지를 평가할 때 보고기간 말의 금융상품에 대한 채무불이행 발생위험을 최초 인식일의 채무불이행 발생위험과 비교합니다. 이러한 평가를 하기 위해 과도한 원가나 노력 없이 이용할 수 있는 과거 경험 및 미래전망 정보를 포함하여 합리적이고 뒷받침될 수 있는 양적・질적정보를 모두 고려합니다. 연결실체가 이용하는 미래전망 정보에는 경제전문가 보고서와 재무분석가, 정부기관, 관련 싱크탱크 및 유사기관 등에서 얻은 연결실체의 차입자가 영위하는 산업의 미래전망뿐 만 아니라 연결실체의 핵심영업과 관련된 현재 및 미래 경제정보에 대한 다양한 외부자료를 고려하는 것이 포함됩니다.

특히 최초 인식 후에 신용위험이 유의적으로 증가하였는지를 평가할 때 다음의 사항을 고려하고 있습니다.

- 금융상품의 외부 또는 내부 신용등급의 실제 또는 예상되는 유의적인 악화
- 특정 금융상품의 신용위험에 대한 외부 시장지표의 유의적인 악화. 예를 들어 신용스프레드, 차입자에 대한 신용부도스왑가격의 유의적인 증가 또는 금융자산의 공정가치가 상각후원가에 미달하는 기간이나 정도
- 차입자의 영업성과의 실제 또는 예상되는 유의적인 악화
- 현재에 존재하거나 미래에 예측되는 사업적, 재무적, 경제적 상황의 불리한 변동으로서 차입자가 채무를 지급할 수 있는 능력에 유의적인 하락을 일으킬 것으로 예상되는 변동
- 같은 차입자의 그 밖의 금융상품에 대한 신용위험의 유의적인 증가
- 차입자의 규제상・경제적・기술적 환경의 실제 또는 예상되는 유의적인 불리한 변동으로서 채무를 지급할 수 있는 차입자의 능력에 유의적인 하락을 일으키는 변동

이러한 평가 결과와 상관 없이 계약상 지급이 30일을 초과하여 연체되는 경우에는 이를 반증하는 합리적이고 뒷받침될 수 있는 정보가 없다면 금융상품의 신용위험이 최초 인식 이후 유의적으로 증가하였다고 간주합니다.

상기 사항에도 불구하고 연결실체는 보고기간 말에 금융상품이 낮은 신용위험을 갖는다고 결정하는 경우에는 해당 금융상품의 신용위험이 유의적으로 증가하지 않았다고 보고 있습니다. (1) 금융상품의 채무불이행 발생 위험이 낮고 (2) 단기적으로 차입자가 계약상 현금흐름 지급의무를 이행할 수 있는 강한 능력을 갖고 있으며 (3) 장기적으로는 경제 환경과 사업 환경의 불리한 변화 때문에 차입자가 계약상 현금흐름 지급의무를 이행할 수 있는 능력이 약해질 수도 있으나 반드시 약해지지는 않는 경우에금융상품이 낮은 신용위험을 갖는다고 결정합니다.

연결실체는 국제적인 통념에 따라 외부신용등급이 '투자등급'에 해당하는 금융자산 또는 외부신용등급을 이용할 수 없는 경우에 내부등급이 '정상'에 해당하는 금융자산은 낮은 신용위험을 갖는다고 판단 합니다. '정상'은 거래상대방이 견실한 재무상태를 가지고 있으며 연체된 금액이 없다는 것을 의미합니다.

금융보증계약의 경우 연결실체가 취소 불가능한 약정의 당사자가 된 날이 손상 목적의 금융상품을 평가하기 위한 목적의 최초 인식일입니다. 금융보증계약의 최초 인식 이후 신용위험이 유의적으로 증가하였는지를 평가할 때 특정 채무자가 계약을 이행하지 못할 위험의 변동을 고려합니다.

연결실체는 신용위험이 유의적으로 증가하였는지를 판단하기 위해 사용되는 요건의 효과성을 정기적으로 검토하고 있으며, 그러한 요건이 연체가 되기 전에 신용위험이 유의적으로 증가하였는지를 판단할 수 있다는 확신을 갖는데 적절하도록 그러한 요건을 수정하고 있습니다.

3-2) 채무불이행의 정의

연결실체는 과거 경험상 차입자가 계약이행조건을 위반한 경우 등을 내부 신용위험관리목적상 채무불이행 사건을 구성하는 것으로 간주합니다.

상기의 분석과 무관하게 연결실체는 채무불이행을 더 늦게 인식하는 요건이 보다 적절하다는 합리적이고 뒷받침될 수 있는 정보가 없다면 금융자산이 180일을 초과하여연체하는 경우에 채무불이행이 발생하였다고 간주합니다. 다만 채무불이행이 연체된후 180일보다 늦게 발생한다는 것을 입증하는 합리적이고 뒷받침될 수 있는 정보가 있다면 위의 간주규정을 반증할 수 있습니다.

3-3) 신용이 손상된 금융자산

금융자산의 추정미래현금흐름에 악영향을 미치는 하나 이상의 사건이 생긴 경우에 해당 금융자산의 신용은 손상된 것입니다. 금융자산의 신용이 손상된 증거는 다음의 사건에 대한 관측 가능한 정보를 포함하고 있습니다.

① 발행자나 차입자의 유의적인 재무적 어려움
② 채무불이행이나 연체 같은 계약위반 (상기 3-2) 참고)
③ 차입자의 재무적 어려움에 관련된 경제적 또는 계약상 이유로 인한 차입조건의 불가피한 완화
④ 차입자의 파산 가능성이 높아지거나 그 밖의 재무구조조정 가능성이 높아짐
⑤ 재무적 어려움으로 해당 금융자산에 대한 활성시장의 소멸

3-4) 제각정책

차입자가 심각한 재무적 어려움을 겪고 있다는 점을 나타내는 정보가 있으며 회수에 대한 합리적인 기대가 없는 경우에 금융자산을 제각합니다. 제각된 금융자산은 적절한 경우 법률 자문을 고려하여 연결실체의 회수절차에 따른 집행 활동의 대상이 될 수 있습니다.

3-5) 기대신용손실의 측정 및 인식

기대신용손실의 측정은 채무불이행 발생확률, 채무불이행시 손실률(즉 채무불이행이발생했을 때 손실의 크기) 및 채무불이행에 대한 노출액에 따라 결정됩니다. 채무불이행 발생확률 및 채무불이행시 손실률은 상기에서 기술한 바와 같이 과거정보에 기초하며 미래전망 정보에 의해 조정됩니다. 금융자산의 채무불이행에 대한 노출액은 보고기간 말 그 자산의 총장부금액을 나타내며, 금융보증계약의 경우 보고기간 말 현재 보증을 제공받고 있는 이미 실행된 채무상품의 금액에 과거 추세와 채무자의 특정 미래 재무적 필요성에 대한 연결실체의 이해 및 기타 관련된 미래전망 정보에 기초한 채무불이행 시점까지 차입자에 의해 미래에 실행될 것으로 예상되는 추가적인 보증금액을 포함하고 있습니다.

금융자산의 경우 기대신용손실은 계약에 따라 지급받기로 한 모든 계약상 현금흐름과 수취할 것으로 예상되는 모든 현금흐름의 차이를 최초 유효이자율로 할인한 금액입니다. 리스채권의 경우 기대신용손실을 산정하기 위한 현금흐름은 기업회계기준서제1116호 '리스'에 따라 리스채권을 측정할 때 사용한 현금흐름과 일관됩니다.

금융보증계약의 경우 연결실체는 보증대상 금융상품의 계약조건에 따라 채무자의 채무불이행 사건에 대해서만 지급할 것을 요구받으며, 기대신용손실은 발생한 신용손실에 대해 피보증인에게 변제할 것으로 예상되는 금액에서 피보증인, 채무자, 그 밖의 제삼자에게서 수취할 것으로 예상되는 금액을 차감하여 산정하고 있습니다.

모든 금융자산에 대한 손상 관련 손익은 당기손익으로 인식하며 손실충당금 계정을 통해 해당 자산의 장부금액을 조정합니다. 다만 기타포괄손익-공정가치로 측정하는 채무상품에 대한 투자의 경우에는 기타포괄손익으로 인식하여 손익누계액에 누적되며 재무상태표에서 금융자산의 장부금액을 줄이지 아니합니다.

4) 금융자산의 제거

금융자산의 현금흐름에 대한 계약상 권리가 소멸하거나, 금융자산을 양도하고 금융자산의 소유에 따른 위험과 보상의 대부분을 다른 기업에게 이전할 때에만 금융자산을 제거하고 있습니다. 만약 금융자산의 소유에 따른 위험과 보상의 대부분을 이전하지도 않고 보유하지도 않으며, 양도한 금융자산을 계속하여 통제하고 있다면, 연결실체는 당해 금융자산에 대하여 지속적으로 관여하는 정도까지 계속하여 인식하고 있습니 다. 만약 양도한 금융자산의 소유에 따른 위험과 보상의 대부분을 보유하고 있다면, 연결실체는 당해 금융자산을 계속 인식하고 수취한 대가는 담보 차입으로 인식하고 있습니다.

(23) 금융부채와 지분상품

1) 금융부채・자본 분류

채무상품과 지분상품은 계약의 실질 및 금융부채와 지분상품의 정의에 따라 금융부채 또는 자본으로 분류하고 있습니다.

2) 지분상품

지분상품은 기업의 자산에서 모든 부채를 차감한 후의 잔여지분을 나타내는 모든 계약입니다. 연결실체가 발행한 지분상품은 발행금액에서 직접발행원가를 차감한 순액으로인식하고 있습니다.

자기지분상품을 재취득하는 경우, 이러한 지분상품은 자본에서 직접 차감하고 있습니다. 자기지분상품을 매입 또는 매도하거나 발행 또는 소각하는 경우의 손익은 당기손익으로 인식하지 않습니다.

3) 금융부채

모든 금융부채는 후속적으로 유효이자율법을 사용하여 상각후원가로 측정하거나 당기손익-공정가치로 측정합니다. 그러나 금융자산의 양도가 제거요건을 충족하지 못하거나 지속적 관여 접근법이 적용되는 경우에 발생하는 금융부채와 발행한 금융보증계약은 아래에 기술하고 있는 특정한 회계정책에 따라 측정됩니다.

4) 당기손익-공정가치측정금융부채

금융부채는 사업결합에서 취득자의 조건부대가이거나 단기매매항목이거나 최초 인식시 당기손익인식항목으로 지정할 경우 당기손익-공정가치측정금융부채로 분류하고 있습니다.

다음의 경우 금융부채는 단기매매항목에 해당합니다.

- 주로 단기간에 재매입할 목적으로 부담하는 경우
- 최초 인식시점에 공동으로 관리하는 특정 금융상품 포트폴리오의 일부로 운용 형태가 단기적 이익 획득 목적이라는 증거가 있는 경우
- 파생상품 (금융보증계약인 파생상품이나 위험회피항목으로 지정되고 효과적인 파생상품은 제외)

다음의 경우 단기매매항목이 아니거나 또는 사업결합의 일부로 취득자가 지급하는 조건부대가가 아닌 금융부채는 최초 인식시점에 당기손익인식항목으로 지정할 수 있습니다.

- 당기손익인식항목으로 지정함으로써, 지정하지 않았더라면 발생할 수 있는 측정이나 인식상의 불일치를 제거하거나 상당히 감소시킬 수 있는 경우
- 금융부채가 연결실체의 문서화된 위험관리나 투자전략에 따라 금융상품집합(금융자산,금융부채 또는 금융자산과 금융부채의 조합으로 구성된 집합)의 일부를 구성하고, 공정가치 기준으로 관리하고 그 성과를 평가하며, 그 정보를 내부적으로 제공하는 경우

- 금융부채가 하나 이상의 내재파생상품을 포함하는 계약의 일부를 구성하고 기업회계기준서 제1109호에 따라 합성계약 전체(자산 또는 부채)를 당기손익인식항목으로 지정할 수 있는 경우

당기손익-공정가치측정금융부채는 공정가치로 측정하며 위험회피관계로 지정된 부분을 제외한 공정가치의 변동으로 인해 발생하는 평가손익은 당기손익으로 인식합니다. 당기손익-공정가치측정금융부채에 대해 지급한 이자비용은 '당기손익-공정가치측정금융부채 관련손익'의 항목으로 '기타비용'에서 인식하고 있습니다.

그러나 금융부채를 당기손익-공정가치측정 항목으로 지정하는 경우에 부채의 신용위험 변동으로 인한 금융부채의 공정가치 변동금액은 부채의 신용위험 변동효과를 기타포괄손익으로 인식하는 것이 당기손익에 회계불일치를 일으키거나 확대하는 것이 아니라면 기타포괄손익으로 인식합니다. 부채의 나머지 공정가치 변동은 당기손익으로 인식합니다. 기타포괄손익으로 인식된 금융부채의 신용위험으로 인한 공정가치 변동은 후속적으로 당기손익으로 재분류되지 않으며, 대신 금융부채가 제거될 때 이익잉여금으로 대체됩니다.

당기손익-공정가치측정항목으로 지정된 금융보증계약에서 발생한 손익은 당기손익으로 인식합니다.

5) 상각후원가측정금융부채

금융부채는 사업결합에서 취득자의 조건부대가이거나 단기매매항목이거나 최초 인식시 당기손익인식항목으로 지정할 경우에 해당하지 않는 경우 후속적으로 유효이자율법을 사용하여 상각후원가로 측정됩니다.

유효이자율법은 금융부채의 상각후원가를 계산하고 관련 기간에 걸쳐 이자비용을 배분하는 방법입니다. 유효이자율은 금융부채의 기대존속기간이나 더 짧은 기간에 지급하거나 수취하는 수수료와 거래원가 및 기타 할증액 또는 할인액을 포함하여 예상되는 미래현금지급액의 현재가치를 금융부채의 상각후원가와 정확히 일치시키는 이자율입니다.

6) 금융보증부채

금융보증계약은 채무상품의 최초 계약조건이나 변경된 계약조건에 따라 지급기일에 특정 채무자가 지급하지 못하여 보유자가 입은 손실을 보상하기 위해 발행자가 특정금액을 지급하여야 하는 계약입니다.

금융보증부채는 공정가치로 최초 측정하며, 당기손익인식항목으로 지정되거나 자산의 양도로 인해 발생한 것이 아니라면 다음 중 큰 금액으로 후속측정하여야 합니다.

- 기업회계기준서 제1109호에 따라 산정한 손실충당금(상기 '금융자산' 참고)
- 최초 인식금액에서 기업회계기준서 제1115호에 따라 인식한 이익누계액을 차감한 금액

7) 외화환산손익

외화로 표시되는 금융부채는 보고기간 말 시점의 상각후원가로 측정하며 외화환산손익은 금융상품의 상각후원가에 기초하여 산정됩니다. 위험회피관계로 지정된 부분을제외한 금융부

채의 외화환산손익은 '기타수익, 기타비용' 항목에 당기손익으로 인식됩니다. 외화위험을 회피하기 위한 위험회피수단으로 지정된 경우에 외화환산손익은기타포괄손익으로 인식되며 자본에 별도의 항목으로 누적됩니다.

외화로 표시되는 금융부채의 공정가치는 외화로 산정되며 보고기간말 현물환율로 환산합니다. 당기손익-공정가치로 측정되는 금융부채의 경우 외화환산요소는 공정가치손익의 일부를 구성하며 당기손익으로 인식됩니다(위험회피관계로 지정된 부분 제외).

8) 금융부채의 제거

연결실체는 연결실체의 의무가 이행, 취소 또는 만료된 경우에만 금융부채를 제거합니다. 제거되는 금융부채의 장부금액과 지급하거나 지급할 대가의 차이는 당기손익으로 인식하고 있습니다.

기존 대여자와 실질적으로 다른 조건으로 채무상품을 교환한 경우에 기존 금융부채는 소멸하고 새로운 금융부채를 인식하는 것으로 회계처리합니다. 이와 마찬가지로 기존 금융부채(또는 금융부채의 일부)의 조건이 실질적으로 변경된 경우에도 기존 금융부채는 소멸하고 새로운 부채를 인식하는 것으로 회계처리합니다. 지급한 수수료에서 수취한 수수료를 차감한 수수료 순액을 포함한 새로운 조건에 따른 현금흐름을 최초 유효이자율로 할인한 현재가치가 기존 금융부채의 나머지 현금흐름의 현재가치와 적어도 10% 이상이라면 조건이 실질적으로 달라진 것으로 간주합니다. 조건변경이 실질적이지 않다면 조건변경 전 부채의 장부금액과 조건변경 후 현금흐름의 현재가치의 차이는 변경에 따른 손익으로 '기타영업외손익' 항목으로 인식합니다.

(24) 파생상품

연결실체는 이자율위험과 외화위험을 관리하기 위하여 통화선도, 이자율스왑, 통화스왑 등 파생상품계약을 체결하고 있습니다.

파생상품은 최초 인식시 계약일의 공정가치로 측정하고 있으며, 후속적으로 매 보고기간 말의 공정가치로 재측정하고 있습니다. 파생상품을 위험회피수단으로 지정하지않거나 위험회피에 효과적이지 않다면 파생상품의 공정가치변동으로 인한 평가손익은 즉시 당기손익으로 인식하고 있습니다. 파생상품을 위험회피수단으로 지정하고 위험회피에 효과적이라면 당기손익의 인식시점은 위험회피관계의 특성에 따라 좌우됩니다.

공정가치가 정(+)의 값을 갖는 파생상품은 금융자산으로 인식하며, 부(-)의 값을 갖는파생상품을 금융부채로 인식하고 있습니다. 법적으로 집행가능한 상계권리가 없거나상계할 의도가 없다면 재무상태표상 파생상품은 상계하지 아니합니다. 파생상품은 파생상품의 잔여만기가 12개월을 초과하고 12개월 이내에 실현되거나 결제되지 않을 것으로 예상되는 경우에는 비유동자산 또는 비유동부채로 분류하고 있습니다. 기타 파생상품은 유동자산 또는 유동부채로 표시하고 있습니다.

1) 내재파생상품

내재파생상품은 파생상품이 아닌 주계약을 포함하는 복합상품의 구성요소로, 복합상품의 현금흐름 중 일부를 독립적인 파생상품의 경우와 비슷하게 변동시키는 효과를 가져옵니다.

기업회계기준서 제1109호의 적용범위에 포함되는 금융자산을 주계약으로 포함하는 복합계약에 내재된 파생상품은 분리하지 아니합니다. 복합계약 전체를 기준으로 분류하며 상각후원가나 공정가치로 후속측정합니다.

기업회계기준서 제1109호의 적용범위에 포함되는 금융자산이 아닌 주계약(예를 들어 금융부채)을 포함하는 복합계약에 내재된 파생상품은 내재파생상품이 파생상품의정의를 충족하고 내재파생상품의 특성・위험이 주계약의 특성・위험과 밀접하게 관련되어 있지 않고 주계약이 당기손익-공정가치로 측정되지 않는다면 별도의 파생상품으로 회계처리합니다.

내재파생상품과 관련되어 있는 복합계약의 잔여만기가 12개월을 초과하고, 12개월 이내에 실현되거나 결제되지 않을 것으로 예상되는 경우에는 내재파생상품은 비유동자산 또는 비유동부채로 표시하고 있습니다.

2) 위험회피회계

위험회피관계가 다음의 위험회피효과에 대한 요구사항을 모두 충족하는 경우에 효과적입니다.

- 위험회피대상항목과 위험회피수단 사이에 경제적 관계가 있는 경우
- 신용위험의 효과가 위험회피대상항목과 위험회피수단의 경제적 관계로 인한 가치변동보다 지배적이지 않은 경우
- 위험회피관계의 위험회피비율이 연결실체가 실제로 위험을 회피하는 위험회피대상항목의 수량과 위험회피대상항목의 수량의 위험을 회피하기 위해 연결실체가 실제 사용하는위험회피수단의 수량의 비율과 같은 경우

위험회피관계가 위험회피비율과 관련된 위험회피 효과성의 요구사항을 더는 충족하지 못하지만 지정된 위험회피관계에 대한 위험관리의 목적이 동일하게 유지되고 있다면, 위험회피관계가 다시 적용조건을 충족할 수 있도록 위험회피관계의 위험회피비율을 조정하고 있습니다(위험회피 재조정).

연결실체는 선도계약의 공정가치 전체(즉 선도요소 포함) 변동을 선도계약을 포함하는 위험회피관계 전체에 대한 위험회피수단으로 지정하고 있습니다.

연결실체는 예상거래를 위험회피하기 위해 옵션계약을 이용하는 경우에 옵션의 내재가치만 위험회피수단으로 지정하였습니다. 기업회계기준서 제1039호에서는 옵션의 공정가치 중 시간가치 변동(즉 지정되지 않은 요소)는 즉시 당기손익으로 인식되었습니다. 기업회계기준서 제1109호에서는 위험회피대상항목과 관련된 옵션의 시간가치변동('대응된 시간가치')은 기타포괄손익으로 인식하고 자본의 자본에 누적된 금액은위험회피대상항목이 당기손익에 영향을 미치는 기간에 당기손익으로 재분류되거나 자본에서 제거하고 비금융항목의 장부금액

에 직접 포함됩니다.

연결실체는 옵션계약의 내재가치만을 위험회피수단으로 지정하였습니다(즉 시간가치는 제외). 대응된 옵션의 시간가치는 기타포괄손익으로 인식하며 위험회피원가적립금에 누적됩니다. 위험회피대상항목이 거래와 관련된 것이라면 시간가치는 위험회피대상항목이 당기손익에 영향을 미칠 때 당기손익으로 재분류됩니다. 위험회피대상항목이 기간과 관련된 것이라면 위험회피원가적립금에 누적된 금액은 합리적인 기준에 따라 당기손익으로 재분류되며, 연결실체는 정액 상각을 적용하고 있습니다. 재분류된 금액은 위험회피대상항목과 동일한 항목으로 당기손익에 인식됩니다. 위험회피대상항목이 비금융항목인 경우 위험회피원가적립금에 누적된 금액은 자본에서 직접 제거하며 인식된 비금융항목의 최초 장부금액에 포함됩니다. 또한 위험회피원가적립금이 차손이며 그 차손의 전부나 일부가 미래 기간에 회복되지 않을 것으로 예상된다면 그 금액은 즉시 당기손익으로 재분류됩니다.

3) 공정가치위험회피

적격한 위험회피수단의 손익은 당기손익으로 인식합니다. 다만 위험회피수단이 기타포괄손익-공정가치측정항목으로 지정된 지분상품을 위험회피하는 경우 위험회피수
단의 손익은 기타포괄손익으로 인식합니다.

공정가치로 측정되지 않는 위험회피대상항목의 장부금액은 회피대상위험에서 기인한 공정가치 변동에 따라 조정되며 당기손익으로 인식됩니다. 기타포괄손익-공정가치측정채무상품의 경우 이미 장부금액이 공정가치에 해당하므로 장부금액 조정 없이회피대상위험으로 인한 손익을 기타포괄손익이 아닌 당기손익으로 인식합니다.

위험회피대상항목이 기타포괄손익-공정가치측정항목으로 지정된 지분상품인 경우 회피대상위험으로 인한 손익을 위험회피수단과 대응시키기 위해 기타포괄손익에 남겨두고 있습니다.

회피대상위험으로 인한 손익이 당기손익으로 인식되는 경우 위험회피대상항목과 관련된 항목으로 인식됩니다.

위험회피관계(또는 위험회피관계의 일부)가 (해당사항이 있다면, 위험회피관계의 재조정을 고려한 후에도) 적용조건을 충족하지 않는 경우에만 위험회피회계를 중단합니다. 이는 위험회피수단이 소멸・매각・종료・행사된 경우도 포함하며, 중단은 전진적으로 회계처리합니다. 회피대상위험으로 인한 위험회피대상항목의 장부금액에 대한 공정가치 조정액은 중단된 날부터 상각하여 당기손익으로 인식합니다.

4) 현금흐름위험회피

위험회피에 비효과적인 부분과 관련된 손익은 당기손익으로 인식하고 있습니다.

이전에 기타포괄손익으로 인식하고 자본항목에 누계한 위험회피수단 평가손익은 위험회피대상항목이 당기손익에 영향을 미치는 때에 당기손익으로 재분류하고 있으며,재분류된 금액은 포괄손익계산서상 위험회피대상항목과 관련된 항목에 인식하고 있습니다. 그러나 위험회피대상 예상거래에 따라 향후 비금융자산이나 비금융부채를 인식하는 경우에는 이전에 기타포괄손익으로 인식하고 자본항목에 누계한 위험회피수단 평가손익은 자본에서 제거하여 비

금융자산 또는 비금융부채의 최초 원가에 포함하고 있습니다. 이러한 이전은 기타포괄손익에 영향을 미치지 아니합니다. 또한 현금흐름위험회피적립금이 차손이며 그 차손의 전부나 일부가 미래 기간에 회복되지 않을 것으로 예상된다면 그 금액은 즉시 당기손익으로 재분류됩니다.

위험회피관계(또는 위험회피관계의 일부)가 (해당사항이 있다면, 위험회피관계의 재조정을 고려한 후에도) 적용조건을 충족하지 않는 경우에만 위험회피회계를 중단합니다. 이는 위험회피수단이 소멸・매각・종료・행사된 경우도 포함하며, 중단은 전진적으로 회계처리합니다.

현금흐름위험회피회계 중단시점에서 기타포괄손익으로 인식하고 자본항목에 누계한 위험회피수단의 평가손익은 계속하여 자본으로 인식하고 예상거래가 궁극적으로 당기손익으로 인식될 때 당기손익으로 재분류하고 있습니다. 그러나 예상거래가 더 이상 발생하지 않을 것으로 예상되는 경우에는 자본으로 인식한 위험회피수단의 누적평가손익은 즉시 당기손익으로 재분류하고 있습니다.

3. 중요한 판단과 추정불확실성의 주요 원천

주석 2에 기술된 연결실체의 회계정책을 적용함에 있어서, 경영진은 회계정책 적용과 자산・부채 및 수익・비용에 영향을 미치는 판단, 추정 및 가정을 해야 합니다. 실제 결과는 이러한 추정치와 다를 수 있습니다.

추정과 기초적인 가정은 계속하여 검토됩니다. 회계추정에 대한 수정은 그러한 수정이 오직 당해 기간에만 영향을 미칠 경우 수정이 이루어진 기간에 인식되며, 당기와 미래 기간 모두 영향을 미칠 경우 수정이 이루어진 기간과 미래 기간에 인식됩니다.

(1) 확정급여형 퇴직급여제도

연결실체는 확정급여형 퇴직급여제도를 운영하고 있습니다. 확정급여채무는 매 회계연도말에 보험수리적 평가를 수행하여 계산되며, 이러한 보험수리적 평가방법을 적용하기 위해서는 할인율, 기대임금상승률, 사망률에 대한 가정을 추정하는 것이 필요합니다. 퇴직급여제도는 장기간이라는 성격으로 인하여 이러한 추정에 중요한 불확실성을 포함하고 있습니다.

(2) 유형자산 내용연수

연결실체는 매 보고기간 종료일에 유형자산의 추정내용연수를 검토하고 있습니다.

(3) 금융상품의 공정가치 평가

연결실체는 특정 유형의 금융상품의 공정가치를 추정하기 위해 관측가능한 시장자료에 기초하지 않은 투입변수를 포함하는 평가기법을 사용하였습니다. 경영진은 금융상품의 공정가치 결정에 사용된 평가기법과 가정들이 적절하다고 믿고 있습니다.

(4) 총공사수익 및 총공사원가에 대한 추정의 불확실성

총계약수익 및 계약자산 금액은 누적발생계약원가를 기준으로 측정하는 진행률의영향을 받으며, 총계약원가는 재료비, 노무비, 공사기간 등의 미래 예상치에 근거하여 추정합니다. 대・내외 환경 변화 등의 이유로 공사현장의 총계약원가의 추정에 불확실성이 있으며 공사현장의 장기간 성격으로 인하여 현재는 공사현장의 공사종료시점을 정확히 예측할 수 없는 불확실성을 포함하고 있습니다.

(5) 코로나19 상황에서 회수가능액 추정의 불확실성

코로나19의 대유행으로 전반적인 경기하락이 발생하고 있으며, 연결실체도 코로나19로 인한 직간접적인 영향을 받고 있습니다. 코로나19로 인한 영향은 보고기간말 현재 지속되고 있으며, 코로나19가 지속될 기간과 그로 인한 영향이 어느 정도인지는 불확실합니다. 따라서 코로나19로 인하여 연결실체가 보유한 자산 혹은 현금창출단위의 회수가능액의 추정에 불확실성이 존재합니다. 연결실체는 보고기간말 현재 입수가능한 정보를 기초로 손상 징후가 식별된 자산 혹은 현금창출단위의 회수가능액을 추정하였으며, 경영진은 이러한 가정이 합리적이라고 판단하고 있습니다.

4. 부문별 정보

전략적 의사결정을 수립하는 경영진이 연결실체의 영업부문을 결정하고 있습니다. 경영진은 부문에 배분될 자원에 대한 의사결정을 하고 부문의 성과를 평가하기 위하여 부문의 영업이익을 기준으로 검토하고 있습니다.

(1) 당기 연결실체의 계속영업수익 및 계속영업이익(손실)에 대한 보고부문별 분석은 다음과 같습니다.

(당기)

(단위: 백만원)						
구 분	토목	주택	플랜트	공통 (미배분)	조정 및 제거	합 계
I. 매출액	1,504,333	5,077,348	1,058,229	5,798	(14,057)	7,631,651
II. 매출원가	(1,300,904)	(4,080,986)	(875,039)	(3,066)	14,715	(6,245,280)
III. 매출총이익(손실)	203,429	996,362	183,190	2,732	658	1,386,371
판매비및관리비	(50,602)	(192,298)	(32,941)	(149,193)	(4,079)	(429,113)
IV. 부문영업이익(손실)	152,827	804,064	150,249	(146,461)	(3,421)	957,258
기타수익	20,756	24,686	62,519	29,678	(32,928)	104,711
기타비용	(117,780)	(53,337)	(42,090)	(37,534)	66,770	(183,971)
금융수익	21,425	50,707	40,636	24,164	(19,804)	117,128
금융비용	(34,992)	(34,015)	(38,822)	(28,755)	67,305	(69,279)
지분법투자손익	(15,535)	484	(2)	(1,543)	-	(16,596)
V. 법인세차감전순이익(손실)	26,701	792,589	172,490	(160,451)	77,922	909,251
감가상각비	(6,065)	(30,284)	(917)	(21,131)	(2)	(58,399)
무형자산상각비	(1,360)	(4,647)	(1,157)	(1,721)	(6,748)	(15,633)

위에서 보고된 수익은 외부고객으로부터 발생한 수익입니다. 당기에 기업 내의 다른 영업부문과의 거래로 인한 수익은 포함되어 있지 않습니다.

보고부문의 회계정책은 주석 2에서 설명한 연결실체의 회계정책과 동일합니다. 부문이익은 자원을 배분하고 부문의 성과를 평가하기 위해 최고영업의사결정자에게 보고되는 측정치입니다.

(2) 보고기간 종료일 현재 보고부문별 자산의 내용은 다음과 같습니다.

(당기말)

(단위: 백만원)						
구 분	토목	주택	플랜트	공통 (미배분)	조정 및 제거	합 계
관계기업및공동기업주식	76,338	37,407	10,205	264,409	(98,209)	290,150
비유동자산(주1)	5,250	255,859	1,667	263,692	2,152	528,620
기타자산	933,559	4,056,253	756,161	2,669,130	(532,183)	7,882,920
자산총계	1,015,147	4,349,519	768,033	3,197,231	(628,240)	8,701,690
부채총계	769,638	2,328,970	1,217,168	1,091,674	(1,202,907)	4,204,543
자산손상(환입)(주2)	(22,807)	(4,466)	-	33	27,273	33

(주1) 금융상품, 퇴직급여자산 및 보험계약 등에서 발생하는 권리는 제외하였습니다.

(주2) 당기 중 각 부문별로 인식한 손상차손 및 손상차손환입입니다.

(3) 지역에 대한 정보

연결실체는 4개의 주요 지역에서 영업하고 있습니다. 보고기간 종료일 현재 지역별로 세분화된 연결실체의 외부고객으로부터의 계속영업수익과 자산에 대한 정보는 다음과 같습니다.

(당기말)

(단위: 백만원)							
구 분	한국	중동	아시아	유럽	기타	조정 및 제거	합 계
자산총계	8,247,286	553,422	255,325	207,599	66,298	(628,240)	8,701,690
비유동자산(주1)	523,030	1,020	1,600	757	61	2,152	528,620
매출(외부고객으로부터의 수익)	6,885,285	297,991	137,076	303,208	22,148	(14,057)	7,631,651

(주1) 금융상품, 퇴직급여자산 및 보험계약 등에서 발생하는 권리는 제외하였습니다.

(4) 주요 고객에 대한 정보

당기 중 연결실체 매출액의 10% 이상을 차지하는 주요 고객은 없습니다.

5. 사용이 제한된 금융상품 등

보고기간 종료일 현재 사용이 제한된 금융상품 등의 내역은 다음과 같습니다.

(단위: 백만원)				
구 분	거래처	통화	당기말	제한내용
현금및현금성자산	우리은행	KRW	102	가압류 및 질권설정
단기금융상품	우리은행 외	KRW	882	인출제한 및 질권설정
장기금융상품	우리은행 외	KRW	520	질권설정 외
퇴직연금운용자산	우리은행 외	KRW	209,890	종업원 퇴직금
합 계			211,394	

6. 계약자산 및 계약부채

(1) 당기 중 건설계약과 관련하여 수익으로 인식한 금액은 다음과 같습니다.

(당기)

(단위: 백만원)	
구 분	공사수익인식액
토목	1,459,200
주택 (주1)	5,027,743
플랜트	988,565
합 계	7,475,508

(주1) 주택사업부 계약잔액에는 분양공사에 따른 계약잔액이 포함되어 있습니다.

보고기간 종료일 현재 연결실체의 건설계약 수주잔고는 24,247,482백만원 입니다.

(2) 보고기간 종료일 현재 연결실체의 진행 중인 건설계약과 관련한 누적공사손익, 계약자산 및 계약부채 등의 내역은 다음과 같습니다. 다만, 준공이후에도 계약조건에따라 계약자산, 회수보류액 등의 잔액이 남아 있는 건설계약은 아래 내역에 포함하였습니다.

(당기말)

(단위: 백만원)							
구 분	누적공사수익	누적공사원가	누적공사이익	계약자산(주1)	계약부채(주2)	공사손실 충당부채	회수보류액
토목	7,211,811	6,563,551	648,260	228,295	229,510	9,562	16,685
주택	6,333,667	5,070,774	1,262,893	667,883	387,855	513	269
플랜트	4,033,062	4,051,700	(18,638)	72,229	367,032	27,932	236,967
합 계	17,578,540	15,686,025	1,892,515	968,407	984,397	38,007	253,921

(주1) 당기 중 발생한 계약자산의 기대신용손실의 변동은 아래와 같습니다.

(단위: 백만원)				
구분	기초잔액	손상차손(환입)		기말잔액
		집합평가	개별평가	
계약자산	6,521	(907)	(2,702)	2,912

(주2) 이월된 계약부채 잔액 중 당기에 건설계약 수익 370,537백만원을 인식하였습니다.

(3) 당기초 현재 진행 중이었던 원가기준 투입법을 적용하여 진행기준수익을 인식하는 계약으로서 계약의 총계약금액 및 총계약원가에 대한 당기 중 추정의 변경과 그러한 추정의 변경이 당기와 미래기간의 손익, 계약자산 및 계약부채에 미치는 영향은 다음과 같습니다.

(단위: 백만원)						
구 분	추정총계약 수익변동	추정총계약 원가변동	공사손익 변동효과		계약자산의 변동(주1)	계약부채의 변동(주1)
			당기	미 래		
토목	295,704	249,850	28,456	17,398	(2,921)	(31,377)
주택	317,453	(65,487)	248,926	134,014	133,523	(115,403)
플랜트	205,149	116,284	87,253	1,612	4,289	(82,964)
합 계	818,306	300,647	364,635	153,024	134,891	(229,744)

(주1) 공사손실충당부채 변동분이 포함되어 있습니다.

(4) 당기 중 원가기준 투입법을 적용하여 진행기준수익을 인식한 계약으로서 계약금액이 분할 존속 연결실체(DL㈜와 그 종속기업)의 전기 중단영업 매출액의 5% 이상인 주요 계약의 내역은 다음과 같습니다.

(단위: 백만원)							
프로젝트명(주1)	계약일	계약상 완성 기한(주2)	진행율	계약자산		매출채권	
				총액	손실충당금 (주3)	총액	손실충당금 (주3)
GTX-A5공구 현장	2019-03-20	2024-06-29	25.06%	10,095	-	-	-
e편한세상 금빛 그랑메종PMO 현장	2014-09-26	2022-09-30	68.43%	151,120	-	-	-
e편한세상 부평그랑힐스 현장	2019-04-18	2023-10-31	31.49%	28,665	-	-	-
현대케미칼 HPC Project PKG-3 현장	2019-11-05	2022-02-28	97.65%	61,040	-	4,031	-
e편한세상 거제유로스카이 현장	2021-05-21	2023-10-31	15.72%	-	-	-	-
브루나이 Temburong CC2 현장	2015-02-04	2022-06-30	99.99%	1,777	-	-	-
싱가폴 TTP1 현장	2015-02-13	2024-07-27	99.92%	1,387	-	488	-
베트남 Thai Binh2 PP 사업팀	2012-05-22	2023-06-30	89.64%	-	-	43,534	-
사우디 Elastomers 사업팀	2012-07-01	2021-12-31	100.00%	-	-	-	-
쿠웨이트 KNPC SHFP 현장	2013-05-28	2022-05-31	98.68%	-	-	55,461	-
사우디아라비아 Maaden Ammonia III Project	2018-10-22	2022-12-31	81.48%	-	-	128,695	-
사우디아리비아 DSA Elastomers	2012-07-01	2021-12-31	100.00%	-	-	771	-
터키 DIG Canakkale교량	2018-03-16	2022-06-30	96.76%	3,430	-	-	-

(주1) 비공개계약은 존재하지 않습니다.

(주2) 프로젝트별 계약상 공사기한 또는 예정 공사기한입니다.

(주3) 당기말 프로젝트별 채권에 대한 개별손상금액은 없으며 집합평가시 발생한 부문별 손상금액은 제외하였습니다.

(5) 당기말 현재 주요 공동약정 프로젝트는 다음과 같습니다.

(단위: 백만원)				
공동약정 프로젝트명	총계약금액	연결실체지분 해당금액	연결실체 지분율	대표사(주간사)
터키 DIG Canakkale교량	3,016,543	754,136	25.00%	공동
GTX-A5공구	557,370	462,506	82.98%	연결실체
필리핀 MCRP	698,823	349,412	50.00%	Acciona
GTX-A6공구	428,859	346,690	80.84%	연결실체
레이카운티	1,134,136	340,241	30.00%	삼성물산㈜
알제리 Kais CCPP	660,099	330,050	50.00%	지에스건설㈜
e편한세상 하늘채평촌센텀퍼스트	632,091	316,046	50.00%	연결실체
부산만덕(5) 주거환경 개선사업	445,035	311,524	70.00%	연결실체
안성-구리고속11공구	520,848	234,382	45.00%	연결실체
도마 e편한세상 포레나	374,189	224,513	60.00%	연결실체

(주) 연결실체는 상기 공동약정 프로젝트를 공동영업으로 분류하여 회계처리하고 있으며, 공동영업에서 발생한 수익 및 비용에 대하여 연결실체는 지 분해당액 만큼을 부담하고 있습니다.

(6) 당기말 현재 계약원가는 다음과 같습니다.

(단위: 백만원)	
구 분	금 액
계약이행원가	45,093

계약이행원가는 건설 공사의 착공전 투자되는 원가로서 당기 기타자산으로 자산화되었습니다. 자산화된 원가와 관련하여 당기 중 인식한 손상차손은 존재하지 않습니다.

7. 범주별 금융상품

(1) 보고기간 종료일 현재 금융자산의 분류 내역은 다음과 같습니다.

(단위: 백만원)			
금융자산 범주	계정과목	당기말	
		장부금액	공정가치
공정가치측정 금융자산	당기손익-공정가치측정금융자산	132,935	132,935
	기타포괄손익-공정가치측정금융자산	33,788	33,788
	파생상품	777	777
상각후원가로 측정하는 금융자산	현금및현금성자산	2,044,761	2,044,761
	단기금융상품	218,224	218,224
	매출채권	485,612	485,612
	단기대여금	111,179	111,179
	미수금	314,014	314,014
	미수수익	33,015	33,015
	보증금	35,602	35,602
	리스채권	410	410
	상각후원가측정금융자산	26	26
	장기금융상품	520	520
	장기매출채권	273,658	273,658
	장기대여금	614,486	614,486
	장기미수금	446,045	446,045
	장기미수수익	12,752	12,752
	장기보증금	374,446	374,446
	장기리스채권	1,623	1,623
합 계		5,133,873	5,133,873

(2) 보고기간 종료일 현재 금융부채의 분류 내역은 다음과 같습니다.

(단위: 백만원)			
금융부채 범주	계정과목	당기말	
		장부금액	공정가치
공정가치측정 금융부채	파생상품부채	3,068	3,068
상각후원가로 측정하는 금융부채	매입채무	908,022	908,022
	미지급금	305,331	305,331
	임대보증금	1,552	1,552
	미지급비용	38,552	38,552
	리스부채	51,210	51,210
	단기차입금	156,300	156,300
	유동성장기부채	40,252	40,252
	유동성금융보증부채	16,530	16,530
	금융보증부채	2,068	2,068
	사채	446,652	446,652
	장기차입금	363,678	363,678
	장기매입채무	8,137	8,137
	장기미지급금	275	275
	장기임대보증금	4,681	4,681
	장기리스부채	100,470	100,470
합 계		2,446,778	2,446,778

8. 공정가치측정금융자산

(1) 보고기간 종료일 현재 공정가치측정금융자산의 내역은 다음과 같습니다.

(당기말)

(단위: 백만원)	
구 분	당기말
당기손익-공정가치측정 금융자산	
채무상품(PFV)	563
채무상품(출자금)	110,232
채무상품(수익증권 등)	14,951
채무상품(SOC)	7,189
소 계	132,935
기타포괄손익-공정가치측정 금융자산	
지분상품(비시장성)	9
채무상품(국공채)	33,779
소 계	33,788
합 계	166,723

9. 매출채권및기타채권

(1) 보고기간 종료일 현재 매출채권및기타채권의 내역은 다음과 같습니다.

(당기말)

(단위: 백만원)					
구 분		채권(총액)	차감 : 손실충당금	차감 : 현재가치할인차금	채권(순액)
유동	매출채권	527,438	(41,826)	-	485,612
	단기대여금	134,308	(23,129)	-	111,179
	미수금	373,747	(59,719)	(14)	314,014
	미수수익	36,608	(3,593)	-	33,015
	보증금	35,786	(184)	-	35,602
	합 계	1,107,887	(128,451)	(14)	979,422
비유동	장기매출채권	688,437	(414,779)	-	273,658
	장기대여금	955,017	(332,930)	(7,601)	614,486
	장기미수금	670,711	(224,595)	(71)	446,045
	장기미수수익	45,941	(33,189)	-	12,752
	장기보증금	376,816	(2,370)	-	374,446
	합 계	2,736,922	(1,007,863)	(7,672)	1,721,387

(2) 매출채권에 대한 신용위험 및 손실충당금

각 부문별 채권에 대한 평균 신용공여기간은 180일이며, 연결실체는 매출채권에 대해 전체기간 기대신용손실에 해당하는 금액으로 손실충당금을 측정합니다.

매출채권에 대한 기대신용손실은 채무자의 과거 채무불이행 경험 및 차입자 특유의 요인, 일반적인 경제환경, 보고기간 종료일에 현재 상황에 대한 평가뿐만 아니라 미래에 상황이 어떻게 변동할 것인지에 대한 평가를 포함한 요소들이 조정된 채무자의 현행 재무상태에 대한 분석을 고려한 충당금설정률표를 이용하여 산정됩니다.

연결실체는 채무자가 청산되거나 파산절차를 개시하는 등 청산채무자가 심각한 재무적 어려움을 겪고 있다는 점을 나타내는 정보가 있고 회수에 대한 합리적인 기대가 없는 경우 매출채권을 제각하고 있습니다.

(3) 당기 중 매출채권및기타채권의 손실충당금 변동내역은 다음과 같습니다.

(당기)

(단위: 백만원)							
구 분		기초잔액	손상차손(환입)		제각	기타증감 (주2)	당기말잔액
			개별평가	집합평가(주1)			
유동	매출채권	63,249	3,010	(23,876)	-	(557)	41,826
	단기대여금	24,224	(1,309)	214	-	-	23,129
	미수금	78,018	4,741	11,599	(4,750)	(29,889)	59,719
	미수수익	3,223	360	10	-	-	3,593
	보증금	120	76	-	(12)	-	184
	합 계	168,834	6,878	(12,053)	(4,762)	(30,446)	128,451
비유동	장기매출채권	450,360	(1,547)	(5,769)	(31,715)	3,450	414,779
	장기대여금	326,008	(1,430)	581	(6,137)	13,908	332,930
	장기미수금	194,697	135	-	(133)	29,896	224,595
	장기미수수익	33,189	-	-	-	-	33,189
	장기보증금	1,915	(175)	627	-	3	2,370
	합 계	1,006,169	(3,017)	(4,561)	(37,985)	47,257	1,007,863

(주1) 연결실체는 매출채권의 과거 회수율에 기반하여 전체기간 기대신용손실을 산출하였으며, 당기말 연령별 채권잔액에 따른 전체 기간 기대신용손실을 손실충당금으로 반영하였습니다.

(주2) 기타증감은 채권의 유동성대체액 및 외화환산에 의한 변동 등으로 구성되어 있습니다.

(4) 보고기간 종료일 현재 연체되었으나 손상되지 않은 매출채권및기타채권의 연령분석내역은 다음과 같습니다.

(당기말)

(단위: 백만원)						
구 분		6개월이상 1년미만	1년이상 2년미만	2년이상 3년미만	3년이상	합 계
유동	매출채권	35,678	24,014	4,742	14,036	78,470
	단기대여금	21,215	17,608	2,050	-	40,873
	미수금	29,376	50,605	12,739	13,111	105,831
	미수수익	5	-	-	-	5
	합 계	86,274	92,227	19,531	27,147	225,179

(5) 보고기간 종료일 현재 손상된 매출채권및기타채권의 연령분석내역은 다음과 같습니다.

(당기말)

(단위: 백만원)							
구 분		6개월미만	6개월이상 1년미만	1년이상 2년미만	2년이상 3년미만	3년이상	합 계
유동	매출채권	4,493	-	8,540	2	7,919	20,954
	단기대여금	-	-	1,891	-	27,147	29,038

	미수금	6,913	1	199	228	22,934	30,275
	미수수익	360	-	-	130	3,090	3,580
	보증금	-	-	-	-	333	333
	합 계	11,766	1	10,630	360	61,423	84,180
비유동	장기매출채권	-	-	168,619	2,783	380,629	552,031
	장기대여금	15,900	629	221,957	203,063	626,372	1,067,921
	장기미수금	60	235,235	56,846	338	323,754	616,233
	장기미수수익	-	-	1,491	18,952	12,746	33,189
	보증금	-	-	40	88	1,511	1,639
	합 계	15,960	235,864	448,953	225,224	1,345,012	2,271,013

(6) 보고기간 종료일 현재 연결실체가 부담하게 될 신용위험의 최대 노출금액은 위에서 언급한 채권의 각 분류별 공정가치입니다. 한편, 상기 매출채권및기타채권은 상각후원가로 측정되며, 각 계정과목의 공정가치는 장부금액과 일치하고 있습니다.

10. 기타자산

보고기간 종료일 현재 기타자산의 내역은 다음과 같습니다.

(단위: 백만원)		
구 분		당기말
유동	선급금	71,207
	선급비용	52,485
	선급공사비	27,952
	소 계	151,644
비유동	장기선급비용	15,860
	장기선급공사비	17,141
	소 계	33,001
합 계		184,645

11. 재고자산

보고기간 종료일 현재 재고자산의 내역은 다음과 같습니다.

(단위: 백만원)			
구 분	당기말		
	취득원가	평가손실충당금	장부금액
상품	53	-	53
원재료	23	-	23
저장품	15,213	-	15,213
용지	914,393	(31,146)	883,247
완성주택	272	-	272
미완성주택	39,835	-	39,835
건재	913	-	913
합 계	970,702	(31,146)	939,556

12. 리스채권

(1) 보고기간 종료일 현재 리스채권의 내역은 다음과 같습니다.

(단위: 백만원)		
구 분	당기말	
	유동	비유동
리스채권	421	1,713
차감: 현재가치할인차금	(11)	(90)
차 감 계	410	1,623

연결실체는 사무실, 상가 등을 리스로 제공하기로 하는 약정을 체결하였습니다. 리스의 평균 약정기간은 6년입니다. 일반적으로 리스약정에는 연장선택권이나 종료선택권이 포함되어 있지 아니합니다. 또한, 모든 리스는 원화로 체결되어 연결실체는 리스약정으로 인해 환위험에 노출되어 있지 아니합니다.

(2) 보고기간 종료일 현재 리스채권의 내역은 다음과 같습니다.

(단위: 백만원)	
구 분	당기말
기간별 리스료	
1년 이내	421
1년 초과 2년 이내	492
2년 초과 3년 이내	375
3년 초과 4년 이내	767
4년 초과 5년 이내	61
5년 초과	18
리스료 계	2,134
무보증 잔존가치	-
리스 총투자 계	2,134
차감: 미실현이자수익	(101)
총 현금흐름의 현재가치	2,033
리스채권에 대한 손실충당금	-
리스 순투자 계	2,033

(3) 당기 중 리스순투자의 금융수익 및 리스순투자를 측정할 때 포함되지 않은 변동리스료에 관련되는 수익은 다음과 같습니다.

(단위: 백만원)	
구 분	당기
금융리스순투자금융수익	44

(4) 당기 중 운용리스의 리스수익 구성내역은 다음과 같습니다.

(단위: 백만원)	
구 분	당기
운용리스의 리스수익	950

(5) 경영진은 보고기간 종료일 현재 리스채권의 손실충당금을 전체기간 기대신용손실에 해당하는 금액으로 추정하고 있습니다. 당기말 현재 리스채권 중 연체된 채권은 없으며, 과거 채무불이행 경험과 리스이용자가 속한 산업에 대한 미래전망 및 리스채권에 대한 담보가치 등을 고려할 때 경영진은 리스채권 중 손상된 채권은 없다고 판단하고 있습니다. 또한 경영진은 리스채권에 대한 손실충당금 금액이 중요하지 않다고 판단하여 손실충당금을 동 재무제표에 계상하지 않았습니다.

13. 유형자산

(1) 보고기간 종료일 현재 유형자산 장부금액의 구성내역은 다음과 같습니다.

(당기말)

(단위: 백만원)								
구 분	토지	건물	구축물	기계장치	차량운반구	기타의 유형자산	건설중인 자산	합 계
취득원가	28,768	126,821	2,542	4,996	4,916	56,178	984	225,205
감가상각누계액	-	(38,843)	(839)	(2,502)	(3,504)	(32,441)	-	(78,129)
손상차손누계액	(2,438)	(12,583)	-	-	-	-	-	(15,021)
장부금액	26,330	75,395	1,703	2,494	1,412	23,737	984	132,055

(2) 당기 중 유형자산 장부금액의 변동내역은 다음과 같습니다.

(당 기)

(단위: 백만원)								
구 분	토지	건물	구축물	기계장치	차량 운반구	기타의 유형자산	건설중인 자산	합 계
기초금액	28,047	77,775	2,121	4,911	954	22,050	1,822	137,680
취득액	119	617	42	876	887	2,915	8,868	14,324
대체액	45	-	-	-	-	6,701	(9,706)	(2,960)
처분액	(1,881)	(294)	-	(2,354)	(3)	(44)	-	(4,576)
감가상각비	-	(2,703)	(237)	(742)	(499)	(7,821)	-	(12,002)
외화환산차이	-	-	(223)	(197)	73	(64)	-	(411)
당기말금액	26,330	75,395	1,703	2,494	1,412	23,737	984	132,055

14. 투자부동산

(1) 보고기간 종료일 현재 투자부동산 장부금액의 구성내역은 다음과 같습니다.

(당기말)

(단위: 백만원)					
구 분	토 지	건 물	기 타	사용권자산	합 계
취득원가	249,293	114,563	9,573	21,041	394,470
감가상각누계액	-	(14,548)	(6,703)	(3,108)	(24,359)
손상차손누계액	(6,846)	(6,009)	-	-	(12,855)
장부금액	242,447	94,006	2,870	17,933	357,256

(2) 당기 중 투자부동산 장부금액의 변동내역은 다음과 같습니다.

(당　기)

(단위: 백만원)					
구 분	토 지	건 물	기 타	사용권자산	합 계
기초금액	231,137	96,120	3,066	21,828	352,151
취득액	1,304	531	12	-	1,847
처분액	(899)	(18)	-	-	(917)
대체액	10,871	-	-	(955)	9,916
감가상각비	-	(2,627)	(208)	(2,940)	(5,775)
손상차손/환입	34	-	-	-	34
당기말금액	242,447	94,006	2,870	17,933	357,256

(3) 당기 중 투자부동산에서 발생한 손익의 내역은 다음과 같습니다.

(단위: 백만원)	
구 분	당 기
임대수익	8,203
운영비용(임대수익이 발생한 투자부동산 관련)	(94)
운영비용(임대수익이 발생하지 않은 투자부동산 관련)	-
합 계	8,109

(4) 보고기간 종료일 현재 투자부동산의 공정가치는 다음과 같습니다.

(단위: 백만원)		
구 분	당기말	
	장부금액	공정가치
토 지	242,447	287,099
건 물	94,007	90,154
기 타	2,870	3,188
사용권 자산	17,933	17,933
합 계	357,257	398,374

투자부동산의 공정가치는 해당 지역의 부동산 평가와 관련하여 적절한 자격과 경험을 가지고 있는 외부의 독립적인 부동산평가법인이 수행한 평가에 근거하여 결정되었습니다. 투자부동산의 공정가치는 가치평가기법에 사용된 투입변수에 기초하여 수준 3으로 분류하고 있습니다.

15. 무형자산

(1) 보고기간 종료일 현재 무형자산 장부금액의 구성내역은 다음과 같습니다.

(당기말)

(단위: 백만원)					
구 분	산업재산권	소프트웨어	회원권	기타의 무형자산	합 계
취득원가	4	51,470	15,011	14,403	80,888
감가상각누계액	(1)	(36,697)	-	(4,154)	(40,852)
손상차손누계액	-	-	(726)	-	(726)
장부금액	3	14,773	14,285	10,249	39,310

(2) 당기 중 무형자산 장부금액의 변동내역은 다음과 같습니다.

(당기)

(단위: 백만원)					
구 분	산업재산권	소프트웨어	회원권	기타의무형자산	합 계
기초금액	4	13,381	14,259	16,996	44,640
취득액	-	4,542	260	-	4,802
대체액	-	3,005	-	-	3,005
처분액	-	(14)	(234)	-	(248)
무형자산상각비	(1)	(6,141)	-	(6,747)	(12,889)
당기말금액	3	14,773	14,285	10,249	39,310

16. 종속기업

(1) 보고기간 종료일 현재 종속기업의 세부내역은 다음과 같습니다.

(단위: 백만원)				
법인명	법인설립 및 영업소재지	주요 영업활동	결산일	소유지분율 및 의결권비율(%)
				당기말
DL건설㈜ (주1)	대한민국	종합 건설업	12.31	63.94
오산랜드마크프로젝트㈜ (주2)	대한민국	부동산개발업	12.31	48.00
㈜인천도화1임대주택위탁관리부동산투자회사 (주3)	대한민국	부동산업	12.31	100.00
DL Saudi Arabia Co., Ltd.	사우디아라비아	산업플랜트 건설업	12.31	100.00
PT. DLENC Utama Construction	인도네시아	산업플랜트 건설업	12.31	100.00
달림(남경) 건설관리 유한공사	중국	산업플랜트 건설업	12.31	100.00
DL USA, Inc.	미국	건설업	12.31	100.00
DL INSAAT GELISTIRME A.S.	터키	토목업	12.31	100.00
Daelim RUS LLC	러시아	산업플랜트 건설업	12.31	100.00

(주1) 연결실체의 의결권 지분율은 63.94%이며 의결권 없는 우선주를 포함한 지분율은 65.88%입니다.

(주2) 연결실체의 보유 주식수는 과반수 미만이나 타 주주와의 계약에 의해 67%의 의결권 지분율을 확보하고 있는 바 종속기업으로 분류하였습니다.

(주3) 연결실체는 당기 중 인천도화1임대주택위탁관리부동산투자회사에 신규 출자하였습니다.

한편, 보고서 제출일 현재 종속기업의 변경된 법인명은 다음과 같습니다.

기존	변경
Daelim Saudi Arabia Co., Ltd.	DL Saudi Arabia Co., Ltd.
PT. Daelim Utama Construction	PT. DLENC UTAMA CONSTRUCTION
Daelim USA, Inc.	DL USA, Inc.
DAELIM INSAAT GELISTIRME A.S.	DL INSAAT GELISTIRME A.S.

(2) 보고기간 종료일 현재 주요 종속기업의 요약 재무상태는 아래와 같습니다.

(당기말)

(단위: 백만원)					
회사명	자 산		부 채		자 본
	유동자산	비유동자산	유동부채	비유동부채	
DL건설㈜	1,240,959	428,642	556,639	155,071	957,891
오산랜드마크프로젝트㈜	452,122	-	792,897	-	(340,775)

상기 요약 재무상태는 지배회사와의 회계정책 차이조정 등을 반영한 후의 금액이며, 다만 사업결합시 발생한 영업권과 공정가치조정 및 내부거래는 제거하기 전의 금액입니다.

(3) 당기 중 주요 종속기업의 요약 경영성과는 아래와 같습니다.

(당기)

(단위: 백만원)					
회사명	매출액	영업손익	당기순손익	기타포괄손익	총포괄손익
DL건설㈜	2,010,344	229,634	175,561	(1,394)	174,167
오산랜드마크프로젝트㈜	-	(2,269)	(34,989)	-	(34,989)

상기 요약 경영성과는 지배회사와의 회계정책 차이조정 등을 반영한 후의 금액이며, 다만 사업결합시 발생한 영업권과 공정가치조정 및 내부거래는 제거하기 전의 금액입니다.

(4) 당기 중 주요 종속기업의 요약 현금흐름의 내용은 아래와 같습니다.

(당기)

(단위: 백만원)							
회사명	영업활동으로 인한 현금흐름	투자활동으로 인한 현금흐름	재무활동으로 인한 현금흐름	현금및현금성 자산의 순증감	기초 현금및 현금성자산	외화표시 현금 및현금성자산 환율변동효과	기말 현금및 현금성자산
DL건설㈜	80,350	(73,954)	8,446	14,842	563,382	-	578,224
오산랜드마크프로젝트㈜	348	-	400	748	363	-	1,111

상기 요약 현금흐름은 지배회사와의 회계정책 차이조정 등을 반영한 후의 금액이며, 다만 사업결합시 발생한 영업권과 공정가치조정 및 내부거래는 제거하기 전의 금액입니다.

(5) 당기 중 각 종속기업별로 비지배지분이 보유한 소유지분율과 재무상태, 경영성과 및 배당금액 중 비지배지분에 귀속되는 몫의 내역은 아래와 같습니다.

(당기)

(단위: 백만원)					
회사명	비지배지분이 보유한소유지분율(%)	누적 비지배지분	비지배지분에 귀속되는 당기순손익	비지배지분에 귀속되는 총포괄손익	비지배지분에게 지급된 배당금
DL건설㈜	36.06	329,203	58,792	58,316	(4,372)

비지배지분이 보유한 소유지분율은 지배기업의 소유주에게 직・간접적으로 귀속되지 않는 지분을 의미하는 것으로, 각 종속기업의 100% 지분에서 연결실체 내 기업이해당 종속기업에 대하여 직접 보유하고 있는 지분을 단순합산한 지분율을 차감하여 계산한 지분율과는 차이가 발생할 수 있습니다.

17. 관계기업및공동기업주식

(1) 보고기간 종료일 현재 관계기업및공동기업주식의 세부내역은 다음과 같습니다.

(단위: 백만원)					
법인명	법인설립 및 영업소재지	주요 영업활동	결산일	당기말	
				지분율(%)	장부금액
㈜고덕강일10피에프브이	대한민국	부동산개발업	12.31	25.10	-
효제피에프브이㈜(주3)	대한민국	부동산개발업	12.31	66.00	14,916
울산의정부프로젝트피에프브이(주1)	대한민국	부동산개발업	12.31	50.00	5,829
루오마 유한회사(주4)	대한민국	기타 금융 투자업	12.31	28.79	18,457
㈜인천인하피에프브이(주5)	대한민국	부동산개발업	12.31	50.00	2,498
㈜대전문화피에프브이(주5)	대한민국	부동산개발업	12.31	50.00	2,480
㈜전주완산피에프브이(주5)	대한민국	부동산개발업	12.31	50.00	2,682
㈜과천지산원피에프브이(주7)	대한민국	부동산개발업	12.31	0.67	34
Daelim Philippines, Inc.	필리핀	산업플랜트 건설업	12.31	40.00	5,432
DL Engineering & Construction Malaysia Sdn. Bhd.	말레이시아	산업플랜트 건설업	12.31	25.00	-
DIAP-DAELIM JOINT VENTURE PTE. LTD.	싱가포르	토목업	12.31	49.00	6,119
OMZ-Daelim LLC.	러시아	산업플랜트 건설업	12.31	48.00	2,302
㈜삼호시트론시티	대한민국	부동산개발업	12.31	30.00	23
남원테마파크㈜	대한민국	부동산개발업	12.31	25.00	385
원주부론일반산업단지㈜	대한민국	부동산개발업	12.31	25.71	26
페블스톤엠디피에프브이㈜(주2)	대한민국	부동산개발업	12.31	14.46	1,404
㈜사우북변	대한민국	부동산개발업	12.31	34.90	662
㈜아산도고산업단지개발(주6)	대한민국	부동산개발업	12.31	20.00	60
화성제이디시 유한회사(주8)	대한민국	기타 전문 서비스업	12.31	28.00	3
코람코전문투자형사모부동산투자신탁제112호	대한민국	부동산 펀드	12.31	44.40	5,355
CANAKKALE HIGHWAY AND BRIDGE CONSTRUCTION INVESTMENT AND OPERATION	터키	토목업	12.31	25.00	221,483
합 계					290,150

(주1) 연결실체는 당기 중 울산의정부프로젝트피에프브이에 출자하였습니다.
연결실체의 의결권 지분율은 50.00%이며 의결권 없는 우선주를 포함한 지분율은 47.50%입니다

(주2) 연결실체의 피투자자에 대한 지분율이 20%미만이나, 연결실체는 피투자자의 이사회에 참여하여 유의적인 영향력을 행사할 수 있으므 로 관계기업으로 분류하였습니다.

(주3) 주주협약서 및 정관에 따라 중요한 재무정책과 영업정책 결정에 대한 의결권 행사에 제한이 있으므로 관계기업으로 분류하였습니다.

(주4) 연결실체는 당기 중 루오마 유한회사의 주식을 취득하였습니다. 연결실체의 의결권 지분율은 28.79%이나 주요 관련 활동은 투자자 전부의 동의가 필요하므로 공동기업으로 분류하였습니다.

(주5) 연결실체는 당기 중 ㈜인천인하피에프브이, ㈜대전문화피에프브이, ㈜전주완산피에프브이에 출자하였습니다.
연결실체의 의결권 지분율은 50.00%이며 의결권 없는 우선주를 포함한 지분율은 47.50%입니다.

(주6) 연결실체는 당기 중 아산 도고 일반산업단지 개발을 위하여 신규로 지분을 취득하였습니다.

(주7) 연결실체는 당기 중 ㈜과천지산원피에프브이에 출자하였습니다. 연결실체의 의결권 지분율은 20%미만이나, 연결실체는 피투자자의 이사회에 참여하여 유의적인 영향력을 행사할 수 있으므로 관계기업으로 분류하였습니다.

(주8) 연결실체는 당기 중 화성제이디시 유한회사에 신규 출자하였습니다.

한편, 보고서 제출일 현재 관계기업의 변경된 법인명은 다음과 같습니다.

기존	변경
Daelim Malaysia, Sdn. Bhd.	DL Engineering & Construction Malaysia Sdn. Bhd.

(2) 보고기간 종료일 현재 공시되는 시장가격이 존재하는 관계기업주식은 없습니다.

(3) 당기 중의 관계기업및공동기업주식의 기중 변동내역은 다음과 같습니다.

(당기)

(단위: 백만원)						
회사명	기 초	취득/처분	지분법 투자손익	지분법 자본변동	배당금 수취	당기말
효제피에프브이㈜	15,984	-	(1,068)	-	-	14,916
울산의정부프로젝트피에프브이	-	4,750	1,079	-	-	5,829
루오마 유한회사	-	20,000	(1,543)	-	-	18,457
㈜인천인하피에프브이	-	2,375	123	-	-	2,498
㈜대전문화피에프브이	-	2,375	105	-	-	2,480
㈜전주완산피에프브이	-	2,375	307	-	-	2,682
㈜과천지산원피에프브이	-	30	4	-	-	34
Daelim Philippines, Inc.	-	-	-	5,432	-	5,432
DIAP-DAELIM JOINT VENTURE PTE. LTD.	5,738	-	(2)	383	-	6,119
OMZ-Daelim LLC	1,787	-	725	(210)	-	2,302
㈜삼호시트론시티	23	-	-	-	-	23
남원테마파크㈜	500	-	(115)	-	-	385
원주부론일반산업단지㈜	26	-	-	-	-	26
페블스톤엠디피에프브이㈜	1,500	-	(96)	-	-	1,404
㈜사우북변	698	-	(36)	-	-	662
㈜아산도고산업단지개발	-	60	-	-	-	60
화성제이디시 유한회사	-	3	-	-	-	3
코람코전문투자형사모부동산투자신탁제112호	5,355	-	66	-	(66)	5,355
CANAKKALE HIGHWAY AND BRIDGE CONSTRUCTION INVESTMENT AND OPERATION	159,017	56,219	(16,146)	22,393	-	221,483
합 계	190,628	88,187	(16,597)	27,998	(66)	290,150

(4) 보고기간 종료일 현재 주요 관계기업및공동기업의 요약 재무상태는 다음과 같습니다.

(당기말)

(단위: 백만원)					
회사명	자 산		부 채		자 본
	유동자산	비유동자산	유동부채	비유동부채	
CANAKKALE HIGHWAY AND BRIDGE CONSTRUCTION INVESTMENT AND OPERATION	61,638	3,982,376	90,122	2,864,699	1,089,193

상기 요약 재무상태는 지분취득시 발생한 공정가치 조정 및 연결실체와의 회계정책 차이조정 등은 반영한 후의 금액입니다. 다만 관계기업및공동기업에 대하여 연결실체가 인식하는 영업권과 내부거래는 반영하기 전의 금액입니다.

(5) 당기의 주요 관계기업및공동기업의 요약 경영성과는 다음과 같습니다.

(당기)

(단위: 백만원)					
회사명	매출액	영업손익	당기순손익	기타포괄손익	총포괄손익
CANAKKALE HIGHWAY AND BRIDGE CONSTRUCTION INVESTMENT AND OPERATION	768,218	68,810	(20,957)	89,846	68,889

상기 요약 경영성과는 지분취득시 발생한 공정가치 조정 및 연결실체와의 회계정책 차이조정 등은 반영한 후의 금액입니다. 다만 관계기업및공동기업에 대하여 연결실체가 인식하는 영업권과 내부거래는 반영하기 전의 금액입니다.

(6) 보고기간 종료일 현재 주요 공동기업의 요약재무정보 중 주요 구성항목의 내역은다음과 같습니다.

(당기말)

(단위: 백만원)	
회사명	CANAKKALE HIGHWAY AND BRIDGE CONSTRUCTION INVESTMENT AND OPERATION
현금및현금성자산	19,284
유동금융부채(주1)	89,233
비유동금융부채(주1)	2,864,699
감가상각비	159
무형자산상각비	267
이자수익	358
이자비용	-
법인세비용	(64,014)

(주1) 유동금융부채 및 비유동금융부채는 금융부채 중 매입채무및기타채무를 차감한금액입니다.

(7) 보고기간 종료일 현재 주요 관계기업및공동기업의 순자산에서 관계기업및공동기업에 대한 지분의 장부금액으로 조정한 내역은 다음과 같습니다.

(당기말)

(단위: 백만원)						
회사명	당기말 순자산(A)	연결실체 지분율(%)(B)	순자산 지분금액(AXB)	(+) 영업권	(-) 내부거래 효과 제거	장부금액
CANAKKALE HIGHWAY AND BRIDGE CONSTRUCTION INVESTMENT AND OPERATION	1,089,193	25.00	272,298	-	(50,815)	221,483

(8) 보고기간 종료일 현재 지분법 적용의 중지로 인하여 인식하지 못한 당기 및 누적 미반영 지분변동액은 다음과 같습니다.

(당기말)

(단위: 백만원)		
회사명	미반영 당기 지분변동액	미반영 누적 지분변동액
DL Engineering & Construction Malaysia Sdn. Bhd.	(6)	3,238
㈜고덕강일10피에프브이	(1,246)	1,108

18. 사용권자산

연결실체는 부동산(토지 및 건물), 차량운반구, 현장장비 등을 리스하였으며 평균리스기간은 약 2년입니다. 사용권자산에 대한 법적 소유권은 리스부채에 대한 담보로 리스제공자가 보유하고 있습니다.

(1) 보고기간 종료일 현재 기초자산 유형별 사용권자산의 내역은 다음과 같습니다.

(당기말)

(단위: 백만원)					
구분	부동산	차량운반구	현장장비	기타	합계
취득금액	117,385	9,987	33,948	6,796	168,116
감가상각누계액	(36,676)	(3,954)	(12,674)	(2,989)	(56,293)
장부금액	80,709	6,033	21,274	3,807	111,823

(2) 당기 중 사용권자산 장부금액의 변동내역은 다음과 같습니다.

(당기)

(단위: 백만원)					
구 분	부동산	차량운반구	현장장비	기타	합계
기초금액	100,476	6,222	11,935	320	118,953
취득액	11,048	3,505	33,333	6,796	54,682
대체액	(2,068)	-	-	-	(2,068)
처분액	(2,956)	(770)	(7,457)	-	(11,183)
감가상각비	(26,168)	(2,937)	(16,537)	(3,309)	(48,951)
외화환산차이	377	13	-	-	390
당기말금액	80,709	6,033	21,274	3,807	111,823

(3) 당기 중 손익으로 인식된 금액은 다음과 같습니다.

(단위: 백만원)	
구 분	당기
사용권자산 감가상각비(주1)	51,891
리스부채 이자비용	3,454
단기리스 관련 비용	33,293
소액자산리스 관련 비용	1,220
사용권자산의 전대리스에서 생기는 수익	833

(주1) 당기 사용권자산 감가상각비에는 투자부동산(사용권자산)의 감가상각비가 2,940백만원 포함되어 있습니다.

당기 중 리스로 인한 총 현금유출 금액은 90,691백만원 입니다.

19. 매입채무및기타채무

보고기간 종료일 현재 매입채무및기타채무의 내역은 다음과 같습니다.

(단위: 백만원)		
구 분		당기말
유동	매입채무	908,022
	미지급금	305,331
	미지급비용	38,552
	임대보증금	1,552
	소 계	1,253,457
비유동	장기매입채무	8,137
	장기미지급금	275
	장기임대보증금	4,681
	소 계	13,093
합 계		1,266,550

20. 차입금

(1) 보고기간 종료일 현재 장・단기차입금의 내역은 다음과 같습니다.

(단위: 백만원)			
구 분	차 입 처	당기말 이자율(%)	당기말
단기차입금			
일반대출	SC제일은행 외	1.10~2.75	156,300
단기차입금 계			156,300
장기차입금			
일반대출	우리한숲제일차㈜ 외	0.00~3.00	317,029
운영자금대출	주택도시보증 등	0.00~1.85	91,655
장기차입금 소계			408,684
차감 : 유동성장기부채(액면)			(40,252)
현재가치할인차금(유동성장기부채)			-
유동성장기부채(장부가액)			(40,252)
차감 : 현재가치할인차금(장기차입금)			(4,754)
차감 계			363,678

(2) 보고기간 종료일 현재 사채의 내역은 다음과 같습니다.

(단위: 백만원)					
종 류	발행일	상환일	당기말 이자율(%)	당기말	보증여부
제1-1회 공모사채	2021-06-16	2024-06-14	1.70	200,000	무보증
제1-2회 공모사채	2021-06-16	2026-06-16	2.14	95,000	무보증
제265회 사모사채	2020-08-05	2027-08-05	2.44	30,000	무보증
제266회 사모사채	2020-08-10	2027-08-10	2.45	50,000	무보증
제33회 사모사채	2010-12-14	2027-12-31	3.00	4,116	무보증
제34회 사모사채	2011-03-29	2027-12-31	3.00	5,487	무보증
제35회 공모사채	2011-07-04	2027-12-31	3.00	6,859	무보증
DL건설 1-1회 공모사채	2021-09-10	2023-09-08	2.47	20,000	무보증
DL건설 1-2회 공모사채	2021-09-10	2024-09-09	2.81	39,000	무보증
합 계				450,462	
차감 : 유동성장기부채(액면가액)				-	
사채할인발행차금(유동)				-	
유동성장기부채(장부가액)				-	
차감 : 사채할인발행차금(비유동)				(3,810)	
차감 계				446,652	

(3) 당기말 현재 장기차입금 및 사채의 연도별 상환계획은 다음과 같습니다.

(단위: 백만원)			
연 도	장기차입금	사채(액면가액)	합 계
2023.01.01~2023.12.31	30,155	20,000	50,155
2024.01.01~2024.12.31	158,271	239,000	397,271
2025.01.01~2025.12.31	50,155	-	50,155
2026.01.01 이후	129,850	191,462	321,312
합 계	368,431	450,462	818,893

21. 퇴직급여제도

(1) 확정기여형퇴직급여제도

연결실체는 자격을 갖춘 임직원들을 위해 확정기여형퇴직급여제도를 운영하고 있습니다. 사외적립자산은 수탁자의 관리하에서 기금형태로 연결실체의 자산들로부터 독립적으로 운용되고 있습니다. 임직원들이 확정기여형의 가득조건을 충족하기 전에 퇴사하는 경우에 연결실체가 지불해야 할 기여금은 상실되는 기여금만큼 감소하게 됩니다.

당기 중 연결손익계산서에 인식된 총비용 11,884백만원은 퇴직급여제도에서 규정하고 있는 비율에 따라 연결실체가 퇴직급여제도에 납입할 기여금을 나타내고 있습니다.

(2) 확정급여형퇴직급여제도

연결실체는 자격요건을 갖춘 임직원들을 위하여 확정급여형퇴직급여제도를 운영하고 있습니다. 동 제도하에서 종업원들은 퇴직시점에 제공한 근무용역기간에 최종 3개월 평균급여를 적용하여 일시불급여를 수령받고 있으며, 연결실체는 투자위험, 이자율위험 및 임금위험 등에 노출되어 있습니다. 사외적립자산과 확정급여채무의 보험수리적 평가는 미래에셋대우㈜에 의하여 수행되었으며, 확정급여채무의 현재가치,관련 당기근무원가 및 과거근무원가는 예측단위적립방식을 사용하여 측정되었습니다.

1) 보고기간 종료일 현재 확정급여형 퇴직급여제도와 관련하여 연결실체의 의무로 인하여 발생되는 연결재무상태표 상 구성항목은 다음과 같습니다.

(단위: 백만원)	
구 분	당기말
확정급여채무의 현재가치	216,888
사외적립자산의 공정가치	(209,889)
순확정급여부채	6,999

2) 당기 중 순확정급여부채의 변동내역은 다음과 같습니다.

(당　기)

(단위: 백만원)			
구　　분	확정급여채무 현재가치	사외적립자산 공정가치	합　계
기초금액	221,368	(194,335)	27,033
당기근무원가	29,571	-	29,571
이자비용(이자수익)	4,656	(4,206)	450
소　계	34,227	(4,206)	30,021
재측정요소	-	-	-
사외적립자산의 수익	-	1,268	1,268
보험수리적손익(인구통계)	(4,258)	-	(4,258)
보험수리적손익(재무적)	(10,446)	-	(10,446)
보험수리적손익(경험조정)	9,580	-	9,580
소 계	(5,124)	1,268	(3,856)
기업이 납부한 기여금	-	(39,400)	(39,400)
제도에서 지급한 금액	(33,498)	26,610	(6,888)
연결범위변동	-	-	-
기타	(85)	174	89
기말금액	216,888	(209,889)	6,999

한편, 상기 사외적립자산은 안정적인 퇴직급여 재원 확보를 위하여 정기예금 등 원리금 보장 상품에 전액 투자되어 있습니다.

3) 당기 중 연결당기손익계산서에 반영된 금액은 다음과 같습니다.

(단위: 백만원)	
구 분	당기
당기근무원가	29,571
이자비용	4,656
이자수익	(4,206)
종업원급여에 포함된 총비용	30,021

4) 보고기간 종료일 현재 보험수리적평가를 위해 사용된 주요추정은 다음과 같습니 다.

구 분	당기말
할인률	2.81%~3.38%
기대임금상승률(물가상승률 포함)	2.90%~4.37%

한편, 사망률과 관련하여서는 보험업법에 의한 보험요율산출기관(보험개발원)이 산출, 발표한 퇴직연금 예정사망률을 사용하였습니다.

5) 보고기간 종료일 현재 다른 모든 가정이 유지될 때, 유의적인 보험수리적 가정이 발생가능한 합리적인 범위 내에서 변동할 경우 당기 중 순확정급여부채에 미치는 변동액은 다음과 같습니다.

(단위: 백만원)		
구 분	당 기	
	증 가	감 소
할인율의 1% 변동	(12,591)	13,738
기대임금상승률의 1% 변동	13,728	(12,812)

보험수리적가정들 사이에는 상관관계가 있으므로 가정의 변동이 독립적으로 발생되지 않을 것이기 때문에 상기의 민감도 분석은 확정급여채무의 실제변동을 나타내지 않을 것입니다. 또한 상기의 민감도 분석에서 확정급여채무의 현재가치는 연결재무상태표상 확정급여채무를 측정하는 데 적용한 예측단위적립방식을 사용하여 측정되었습니다.

한편, 연결실체는 확정급여형제도와 관련하여 차기에 29,964백만원의 기여금을 납부할 것으로 예측하고 있습니다.

22. 기타부채

보고기간 종료일 현재 기타부채의 내역은 다음과 같습니다.

(단위: 백만원)		
구 분		당기말
유동	선수금	36,171
	선수수익	2,569
	예수금	92,041
	소 계	130,781
비유동	장기선수수익	3,845
	예수금	781
	소 계	4,626
합 계		135,407

23. 기타충당부채

당기 중 기타충당부채의 변동내역과 유동성분류는 다음과 같습니다.

(당기)

(단위: 백만원)								
구 분	변동내역						유동성분류	
	기초금액	전입액	사용액	환입액	기타증감	당기말금액	유동	비유동
법적소송(주1)	12,947	52,291	(17,236)	(7,583)	-	40,419	40,419	-
준공원가 등(주2,3)	285,528	137,214	(126,564)	(73,424)	(69)	222,685	222,685	-
복구충당(주4)	1,129	-	(131)	(301)	-	697	-	697
공사손실충당	54,797	908	(15,376)	(2,319)	(3)	38,007	38,007	-
합 계	354,401	190,413	(159,307)	(83,627)	(72)	301,808	301,111	697

(주1) 연결실체는 보고기간 종료일 현재까지의 최종심 결과 등을 고려하여 손실발생예상분을 기타충당부채로 계상하고 있습니다.

(주2) 연결실체는 보고기간 종료일 현재 준공 이후 비용 등을 고려하여 발생예상분을 기타충당부채로 계상하고 있습니다.

(주3) 연결실체는 덕송내각고속화도로 민간투자사업 관련 건설출자자약정 자금제공의무에 대한 455억원을 기타충당부채로 설정하고 있습니다.

(주4) 연결실체는 보고기간 종료일 현재 장기임차중인 오피스 건물의 원상복구의무의 이행을 위하여 예상되는 금액을 기타충당부채로 계상하고 있습니다.

24. 리스부채

(1) 리스계약

연결실체는 평균 2년 동안 부동산, 차량운반구, 현장장비 등을 리스로 이용하고 있으며, 리스계약 종료시점에 행사할 수 있는 매수선택권을 가지고 있지 않습니다. 리스자산에 대한 법적 소유권은 리스부채에 대한 담보로 리스제공자가 보유하고 있습니다.

(2) 보고기간 종료일 현재 리스부채의 내역은 다음과 같습니다.

(단위: 백만원)		
구 분	당기말	
	총 현금유출	총 현금유출의 현재가치
1년 이내	51,750	51,210
1년 초과 5년 이내	100,480	95,271
5년 초과	5,937	5,199
합 계	158,167	151,680

(3) 보고기간 종료일 현재 리스부채의 유동성분류 내역은 다음과 같습니다.

(단위: 백만원)	
구 분	당기말
유동부채	51,210
비유동부채	100,470
합 계	151,680

25. 자본금

보고기간 종료일 현재 지배기업의 자본금에 관련된 사항은 다음과 같습니다.

구 분	당기말
① 발행할 주식의 총수	120,000,000주
② 1주당 액면금액	5,000원
③ 발행한 주식의 수:	
보통주	19,358,738주
우선주(주1)	2,113,885주
④ 자본금:	
보통주	96,794백만원
우선주	10,569백만원

(주1) 우선주에 대하여는 소정의 배당을 아니한다는 결의가 있는 경우에는 그 결의가 있는 총회의 다음 총회부터 그 우선적 배당을 한다는 결의가 있는 총회의 종료시까지는 의결권이 있는 것으로 되어 있으며, 30,000,000주의 범위 내에서 발행할 수 있습니다.

26. 기타불입자본

(1) 보고기간 종료일 현재 기타불입자본의 구성내역은 다음과 같습니다.

(단위: 백만원)	
구 분	당기말
주식발행초과금	3,610,124
자기주식	(3,211)
합 계	3,606,913

(2) 당기 중 기타불입자본의 변동내역은 다음과 같습니다.

(단위: 백만원)	
구 분	당 기
기초금액	3,610,124
자기주식의 취득	(3,211)
기말금액	3,606,913

27. 이익잉여금

(1) 보고기간 종료일 현재 이익잉여금의 구성내역은 다음과 같습니다.

(단위: 백만원)	
구 분	당기말
미처분이익잉여금	580,287

(2) 당기 중 이익잉여금의 변동내역은 다음과 같습니다.

(단위: 백만원)	
구 분	당기
기초금액	-
지배기업주주지분 귀속 당기순이익	577,044
확정급여제도 재측정요소	3,243
기말금액	580,287

28. 기타포괄손익누계액

(1) 보고기간 종료일 현재 기타포괄손익누계액의 구성내역은 다음과 같습니다.

(단위: 백만원)	
구 분	당기말
기타포괄손익-공정가치측정 금융자산 평가손익	(2,028)
해외사업환산손익	(101,765)
지분법자본변동	(22,826)
합 계	(126,619)

(2) 당기 중 기타포괄손익누계액의 변동내역은 다음과 같습니다.

(단위: 백만원)	
구 분	당기
기초금액	(132,686)
기타포괄손익-공정가치측정 금융자산 평가손익	(389)
평가손익	(527)
법인세효과	138
해외사업환산손익	(19,978)
지분법자본변동	26,434
평가손익	27,998
법인세효과	(1,564)
당기말금액	(126,619)

29. 담보제공 등 현황

(1) 담보제공 현황

1) 당기말 현재 연결실체의 장・단기차입금 등과 관련하여 금융기관 등에 담보로 제공된 자산의 내역은 다음과 같습니다.

(단위: 백만원)						
담보권자	담보제공자산	장부금액	채권최고액	관련채무명	채무금액	비 고
건설공제조합	출자증권 등	72,219	72,219	차입금	26,300	보증약정 및 융자약정
㈜한국스탠다드차타드	용지	451,003	120,000	차입금	100,000	-
합 계		523,222	192,219		126,300	

2) 당기말 현재 연결실체는 "사회기반시설에 대한 민간투자법"에 의하여 설립된 법인등에 대하여 한국산업은행 등에 공정가치측정금융자산 등의 주식 및 수익증권(장부금액: 43,183백만원)을 담보로 제공하고 있으며, 관련 채무금액은 없습니다.

(2) 제공한 지급보증

1) 연결실체는 당기말 현재 동업자들이 "주택도시보증공사 및 건설공제조합" 등에서 발급받은 공사관련 보증에 대하여 4,916,313백만원의 연대보증을 제공하고 있으며, "사회기반시설에 대한 민간투자법"에 의하여 설립된 법인 등에 대하여 87,659백만원(전체지분 594,000백만원)의 지급보증 및 자금보충약정을 제공하고 있습니다.

2) 연결실체는 효제동 오피스텔개발사업의 대출약정(2021년 6월 18일 체결)에 의거하여 효제피에프브이㈜에 38,000백만원(대출잔액의 채권최고액: 49,400백만원)을 자금보충 약정하였습니다.

3) 연결실체는 당기말 현재 재개발 재건축조합 사업비대출과 관련하여 금융기관과의업무협약에 따라 총 20건 823,867백만원의 지급보증을 제공(대출잔액의 채권최고액: 988,240백만원, 대출한도의 채권최고액: 1,457,360백만원)하고 있으며, 또한, 수분양자들의 중도금 대출 관련하여 800,140백만원의 지급보증을 제공(대출한도의 채권최고액: 922,744백만원)하고 있습니다.

4) 연결실체는 당기말 현재 시행자의 PF 대출 및 재개발 재건축조합 사업비대출 등을 위해 제공한 지급보증 등에 대해 해당사업별 발생가능한 손실을 신뢰성 있게 추정하여 18,598백만원의 금융보증부채를 설정하고 있습니다.

5) 당기말 현재 연결실체는 시행자의 사업비대출(총 62건, 시행자 대출잔액 4,227,825백만원)과 관련하여 금융기관에 책임준공(미이행시 손해배상)을 확약하였으며, 추가적으로 일부 사업장에 대하여 재개발 재건축사업 등과 관련한 사업약정에 따라 주택도시보증공사에 책임준공 확약을 제공하고 있습니다.

6) 상법 제530조의9 제1항의 규정에 의거 각 분할신설회사 및 분할존속회사는 분할 전의 분할되는 회사 채무에 관하여 연대하여 변제할 책임이 있습니다.

7) 특수관계자를 위하여 제공하고 있는 지급보증 내역은 주석 '38. 특수관계자의 주요거래 (6)'의 기재내용을 참고하시기 바랍니다.

(3) 제공받은 지급보증

1) 보고기간 종료일 현재 연결실체가 타인으로부터 제공받은 국내공사 관련 지급보증의 내역은 다음과 같습니다.

(단위: 백만원)		
제공자	보증금액	보증내용
	당기말	
STX건설㈜ 외	52,035	하자보증 외
건설공제조합	425,003	공사계약보증
건설공제조합	739,290	선급금보증
건설공제조합	3,079,588	공사이행보증
건설공제조합	2,364,693	하자보증 외
주택도시보증공사	3,299,216	분양보증
주택도시보증공사	1,185,006	하자보증 외
SGI서울보증	666,087	공사이행보증 외
롯데건설(주)	22,806	시공연대보증
합 계	11,833,724	

2) 보고기간 종료일 현재 연결실체가 타인으로부터 제공받은 해외공사관련 지급보증내역은 다음과 같습니다.

(원화단위: 백만원, 외화단위: 천외화금액)					
제공자	통화	보증금액	원화환산	국가	보증내용
한국수출입은행	USD	217,242	257,533	Saudi 외	계약이행보증 외
하나은행	USD	662	784	Libya 외	계약이행보증 외
우리은행	USD	47,146	55,913	Indonesia 외	계약이행보증 외
HSBC서울	USD	109,513	129,807	Philippines 외	입찰보증
CITI서울	USD	2,411	2,858	Philippines 외	입찰보증
Arab Bank, S'pore	USD	3,631	4,304	Saudi 외	계약이행보증 외
NBK	USD	11,936	14,150	KUWAIT	기타이행보증 외
Mashreq	USD	14	16	U.A.E.	기타이행보증
Zurich, Singapore	USD	11,127	13,191	Singapore	계약이행보증
Riyad Bank	USD	103,120	122,249	Saudi	계약이행보증 외
UOB, S'pore	USD	7,302	8,657	Singapore	기타이행보증 외
UBAF	USD	45,448	53,879	Philippines	하자보수보증 외
Societe Generale	USD	117,523	139,267	Russia	계약이행보증
건설공제조합	USD	129,638	153,667	Russia	계약이행보증
한국무역보험공사	USD	130	154	Saudi	계약이행보증
합 계		806,843	956,429		

상기 해외공사관련 지급보증 내역은 실제 화폐단위를 USD로 환산하여 적용하였습니다.

30. 우발채무 및 약정사항

(1) 견질어음 및 수표

당기말 현재 연결실체의 차입금 및 지급보증 등과 관련하여 전자어음 1매(액면금액 47,522백만원), 수표 27매(백지 27매)가 관련 법인 등에 견질로 제공되어 있습니다.

(2) 계류 중인 소송현황

당기말 현재 연결실체를 피고로 하는 손해배상 청구 소송 등 156건의 소송(소송가액: 526,085백만원) 및 연결실체를 원고로 하는 준공정산금 및 지연손해금 청구 소송등 51건의 소송(소송가액: 622,065백만원)이 계류중에 있으나 이러한 소송의 결과가연결실체의 재무제표에 미칠 영향은 현재로서는 합리적으로 예측할 수 없습니다. 다만, 피고로 계류중인 소송 중 1심 또는 2심에서 패소한 경우에는 최근 판결 내용에 따라 충당부채를 설정하고 있습니다(주석 23 참조).

(3) 특수관계자에 대한 자금대여 약정

1) 연결실체는 재무위원회 결의에 의거 해외 현지법인인 Daelim Philippines, Inc.의 자금 부족을 해소하기 위하여 동사와 총 USD 8Mil의 대여약정(Loan Agreement)을체결하였으며, 그 주요 내용은 아래와 같습니다.

구 분	내 역
(1) 거래상대방	Daelim Philippines Inc.
(2) 대여금액	- USD 8Mil
(3) 대여기간 및 금리	- USD 8Mil : 2020.04.15 ~ 2023.04.15, 연 4.6%
(4) 이사회 내 위원회 결의일	- USD 8Mil : 2021.04.07
(5) 원리금 수령	원리금 일시 상환

상기 해외 현지법인 대여와 관련한 당기말 현재 대여금 잔액은 9,484백만원입니다.

2) 연결실체는 이사회 내 위원회 결의에 의거 연결실체의 공정거래법상 계열회사인 덕송내각고속화도로㈜의 자금부족을 보충하기 위하여 동사에 12,847백만원의 후순위대여를 집행하였으며 그 주요 내용은 아래와 같습니다.

구 분	내 역
(1) 거래상대방	덕송내각고속화도로㈜
(2) 대여금액	- 12,847백만원(기존 9,847백만원 + 추가 3,000백만원) - 대위변제 3,020백만원
(3) 대여기간 및 대여금리	- 선순위대출원리금이 전액 상환되기 이전에는 후순위대출의 원금을 상환할 수 없습니다. - 선순위대출원리금이 전액 상환되기 이전에는 후순위대출에 대한 이자가 발생하지 않습니다. (대여금리 연 4.6%)
(4) 이사회 내 위원회 결의일	- 기존: 2020.04.27 - 추가: 대표이사 전결 - 대위: 대표이사 전결
(5) 원리금 수령	원리금 일시 상환 (선순위대출원리금 전액 상환 완료 후)

상기 대여와 관련한 당기말 현재 대여금 잔액은 12,847백만원이며, 대위변제와 관련한 기타채권 잔액은 3,020백만원 입니다.

3) 연결실체는 내부 결의에 의거 당사의 공정거래법상 계열회사인 효제피에프브이㈜의 사업수행을 위하여 동사에 27,000백만원의 대여금을 집행하였으며 그 주요 내용은 아래와 같습니다.

구 분	내 역
(1) 거래상대방	효제피에프브이㈜
(2) 대여금액	-27,000백만원
(3) 대여기간 및 금리	-대여기간: 2020.12.15 ~ PF 인출시, 연 4.6%
(4) 이사회 내 위원회 결의일	-대표이사 전결
(5) 원리금 수령	원금 일시 상환, 이자 3개월 후취

상기 법인 대여와 관련한 당기말 현재 대여금 잔액은 27,000백만원입니다.

(4) 금융기관 약정사항

당기말 현재 연결실체의 국내외 금융기관과의 주요 약정사항은 다음과 같습니다.

(원화단위: 백만원, 외화단위: 천외화금액)					
구 분	금융기관	한 도		사용금액	
당좌차월(주1)	우리은행 외	KRW	85,401	KRW	-
일반대출	농협은행 외	KRW	610,593	KRW	320,593
	한국수출입은행	EUR	65,000	EUR	60,357
기타어음할인	우리은행 외	KRW	250,000	KRW	-
B2B어음할인	우리은행 외	KRW	339,140	KRW	22,276
L/C (SIGHT, USANCE)	우리은행 외	USD	110,661	USD	357
외화보증	우리은행 외	USD	1,511,155	USD	661,684
	NBK	KWD	3,611	KWD	3,611
원화보증	서울보증보험 외	KRW	551,216	KRW	551,216

(주1) 당좌차월은 우리은행 216억원, 신한은행 75억원, 수협은행 182억, 농협은행 100억원, 하나은행 280억원으로 구성되어 있으며, 우리은행 당좌차월 50억원은 우리은행 포괄여신한도에 포함되어 있습니다.

당기말 현재, 연결실체는 위 금융기관 중 우리은행과 일괄여신한도 및 일반대출 합계 4,000억원의 약정을 맺고 있습니다.

(5) 파생상품

1) 통화선도 계약

연결실체는 외화거래에 대한 환율변동위험을 회피하기 위하여 한국스탠다드차타드은행 등과 총 38건의 통화선도계약을 체결하고 있는 바, 보고기간 종료일 현재 그 내역은 다음과 같습니다.

(당기말)

(원화단위: 백만원, 외화단위: 천외화금액)						
구 분	매입통화	매입금액	매도통화	매도금액	계약환율	계약건수
매매목적	KRW	36,609	USD	32,525	1,125.57	10
매매목적	KRW	43,662	EUR	31,831	1,371.65	16
매매목적	USD	20,454	SGD	28,570	1.40	3
매매목적	CNY	82,411	USD	12,772	6.45	1
매매목적	EUR	23,581	KRW	31,905	1,353.03	8

2) 보고기간 종료일 현재 파생상품별 평가내역은 다음과 같습니다.

(당기말)

(단위: 백만원)				
구 분	매매목적			
	평가이익	평가손실	자산	부채
통화선도	1,232	2,232	777	3,068
옵션	-	101	-	-
합 계	1,232	2,333	777	3,068

(6) 기타약정사항

당기말 현재 연결실체의 주요 기타약정사항은 다음과 같습니다.

1) 연결실체는 오산세마 공동주택개발사업과 관련하여 재무적 투자자를 위한 풋옵션을 제공하고 있습니다.

2) 연결실체가 발행한 무보증 공모사채의 사채관리계약서는 재무비율 등의 유지, 담보권 설정 등의 제한, 자산처분 제한, 지배구조변경 제한 등 조항을 포함합니다. 상기조항을 위반하는 경우, 기한 이익의 상실 가능성이 있습니다

3) 연결실체는 당기말 현재 덕송내각고속화도로㈜의 보유주식을 재무적출자자에게 매도할 수 있는 매도청구권 약정을 보유하고 있으며, 2021년 05월 31일 체결한 주식양수도계약에 의거하여 주식 양도인에게 콜옵션을 제공하고 있습니다.

31. 수익

당기 중 영업손익으로 분류되는 수익의 내용은 다음과 같습니다.

(단위: 백만원)		
구 분	당기	
	진행기준	인도기준
건설계약수익	7,413,209	62,299
공사매출	6,960,846	-
분양수입	452,363	62,299
용역의 제공으로 인한 수익	103,871	-
기타수익	-	52,272
합 계	7,517,080	114,571

32. 비용의 성격별 분류

당기 중 발생한 비용을 성격별로 분류한 내역은 다음과 같습니다.

(단위: 백만원)	
구 분	당 기
재료비	1,517,287
외주비	3,493,498
급여	574,429
퇴직급여	46,950
복리후생비	67,078
감가상각비	58,399
무형자산상각비	15,633
제수수료	431,668
세금과공과	118,442
기타비용	351,009
합 계	6,674,393

33. 판매비및관리비

당기 중 판매비및관리비의 내역은 다음과 같습니다.

(단위: 백만원)	
구 분	당 기
판매비:	
광고선전비	13,081
대손상각비	(29,285)
운반비	108
제수수료	161,930
하자보수비	1,712
소 계	147,546
관리비:	
급여	200,374
복리후생비	19,436
보험료	13,595
지대집세	25,813
기타	22,349
소 계	281,567
합 계	429,113

34. 기타수익 및 기타비용

(1) 당기 중 기타수익의 내역은 다음과 같습니다.

(단위: 백만원)	
구 분	당 기
배당금수익	1,058
임대료수익	5
외환차익	32,433
외화환산이익	30,080
공정가치측정금융자산처분이익	128
공정가치측정금융자산평가이익	2,651
유형자산처분이익	1,594
투자부동산처분이익	844
파생상품거래이익	1,238
파생상품평가이익	1,232
금융보증부채환입	10,671
자산감액손실환입	33
기타충당부채환입	5,810
기타	16,934
합 계	104,711

(2) 당기 중 기타비용의 내역은 다음과 같습니다.

(단위: 백만원)	
구 분	당 기
기부금	9,306
기타의대손상각비	35,495
외환차손	40,238
외화환산손실	6,612
공정가치측정금융자산처분손실	169
공정가치측정금융자산평가손실	8,239
유형자산처분손실	747
무형자산처분손실	5
파생상품거래손실	2,325
파생상품평가손실	2,333
금융보증부채전입	3,481
기타충당부채전입	45,316
기타	29,705
합 계	183,971

35. 금융수익 및 금융비용

(1) 당기 중 금융수익의 내역은 다음과 같습니다.

(단위: 백만원)	
구 분	당 기
이자수익 - 유효이자율법에 따른 이자수익	
상각후원가측정금융자산	56,272
기타포괄손익-공정가치측정금융자산	447
소 계	56,719
외환차익	25,868
외화환산이익	34,541
합 계	117,128

(2) 당기 중 자산 및 부채의 범주별로 분석한 금융수익의 내역은 다음과 같습니다.

(단위: 백만원)	
구 분	당 기
현금및현금성자산	49,380
장・단기금융상품	10,744
대여금및기타채권	55,903
기타포괄손익-공정가치측정금융자산	447
기타	654
합 계	117,128

(3) 당기 중 금융비용의 내역은 다음과 같습니다.

(단위: 백만원)	
구 분	당 기
이자비용:	
일반차입금 이자	15,410
사채 이자	12,920
리스 이자	3,454
기타	4,404
소 계	36,188
차감: 적격자산의 원가에 포함된 금액(주1)	-
차감계	36,188
외환차손	5,149
외화환산손실	27,942
합 계	69,279

(4) 당기 중 자산 및 부채의 범주별로 분석한 금융비용의 내역은 다음과 같습니다.

(단위: 백만원)	
구 분	당 기
현금및현금성자산	7,112
차입금	15,410
사채	8,209
기타	38,548
합 계	69,279

36. 법인세비용

(1) 당기의 법인세비용의 주요 구성내역은 다음과 같습니다.

(단위: 백만원)	
구 분	당기
법인세부담액(추납액/환급액 포함)	221,093
일시적차이로 인한 이연법인세 변동액(주1)	54,799
자본에 직접 부가되는 법인세비용(주2)	(2,477)
법인세비용	273,415
(주1) 일시적차이로 인한 기말 순이연법인세자산	472,800
일시적차이로 인한 기초 순이연법인세자산	527,599
일시적차이로 인한 이연법인세 변동액	(54,799)

(주2) 자본에 직접 가감되는 항목과 관련된 법인세의 내역은 다음과 같습니다.

(단위: 백만원)			
구 분	당기		
	세전금액	법인세효과	세후금액
기타포괄손익-공정가치측정 금융자산 평가손익	(565)	147	(418)
확정급여제도 재측정요소	3,856	(1,060)	2,796
지분법자본변동	27,998	(1,564)	26,434
합 계	31,289	(2,477)	28,812

(2) 당기의 회계이익과 법인세비용의 관계는 다음과 같습니다.

(단위: 백만원)	
구 분	당기
법인세비용차감전순이익	909,251
적용세율에 따른 법인세	248,528
조정사항:	
비과세수익 등	(4,152)
비공제비용 등	15,632
법인세 추납액 등	(11,522)
미환류소득에 대한 법인세	8,050
이연법인세 미설정	6,643
기타(세율차이 등)	10,236
법인세비용	273,415
유효세율(법인세비용/법인세비용차감전순이익)	30.07%

(3) 당기 중 주요 누적일시적차이의 증감내역 및 보고기간 종료일 현재 연결재무상태표에 인식된 이연법인세자산(부채)의 내역은 다음과 같습니다.

(당 기)

(단위: 백만원)				
구 분	기 초	증 감	기 말	이연법인세자산 (부채)
종속기업, 관계기업및공동기업주식	188,848	87,963	276,811	152
매도가능증권평가	108,644	(77,463)	31,181	8,359
유형자산재평가	(129,284)	22,366	(106,918)	(28,312)
파생상품평가	2,184	100	2,284	605
유형자산감가상각한도초과	18,254	1,134	19,388	5,134
제충당금	632,164	(151,978)	480,186	124,423
손상차손	10,727	(28,748)	(18,021)	(4,782)
대손상각한도초과	1,433,323	(280,662)	1,152,661	302,412
외화환산손익	1,015	3,662	4,677	1,238
미수수익	(77,474)	(6,643)	(84,117)	(22,146)
세무상결손금	14,096	(14,096)	-	-
기타	(19,072)	349,219	330,147	85,717
합 계	2,183,425	(95,146)	2,088,279	472,800

(4) 보고기간 종료일 현재 이연법인세자산(부채)로 인식되지 않은 관계기업 및 공동기업주식과 관련한 일시적 차이는 다음과 같습니다.

(단위: 백만원)	
구 분	당기말
관계기업및공동기업주식	275,420

37. 주당순이익 등

당기의 연결실체의 주당순이익의 산출내역은 다음과 같습니다.

(1) 보통주 기본주당순이익

(단위: 원)	
구 분	당기
지배기업주주 귀속 당기순이익	577,044,183,539
우선주 귀속 잔여이익	(56,823,721,712)
보통주 당기순이익	520,220,461,827
가중평균유통보통주식수	19,336,649주
보통주 기본주당순이익	26,903

(2) 우선주 기본주당순이익

(단위: 원)	
구 분	당기
우선주 귀속 잔여이익	56,823,721,712
가중평균유통우선주식수	2,112,094주
우선주 기본주당순이익	26,903

(3) 연결실체는 희석화 증권을 보유하고 있지 아니하므로, 보통주 희석주당순이익 및 우선주 희석주당순이익은 보통주 기본주당순이익 및 우선주 기본주당순이익과 일치합니다.

38. 특수관계자 등과의 주요 거래

(1) 당기말 현재 연결실체의 특수관계자 등의 현황은 다음과 같습니다.

특수관계자유형	특수관계자 명칭
당사에 유의한 영향력을 행사하는 회사의 지배기업	㈜대림
당사에 유의한 영향력을 행사하는 회사	DL㈜
관계기업	㈜고덕강일10피에프브이, 효제피에프브이㈜, 울산의정부프로젝트피에프브이, ㈜인천인하피에프브이, ㈜대전문화피에프브이, ㈜전주완산피에프브이, ㈜삼호시트론시티, 원주부론일반산업단지㈜, 페블스톤엠디피에프브이㈜, ㈜사우북변, 남원테마파크㈜, ㈜아산도고산업단지개발, ㈜과천지산원피에프브이, 화성제이디시(유), Daelim Philippines, Inc., DL Engineering & Construction Malaysia Sdn. Bhd.
공동기업	코람코전문투자형사모부동산투자신탁제112호, 루오마 유한회사, DIAP-DAELIM JOINT VENTURE PTE. LTD., OMZ-Daelim LLC., CANAKKALE HIGHWAY AND BRIDGE CONSTRUCTION INVESTMENT AND OPERATION
기타	DL케미칼㈜, DL모터스㈜, 글래드호텔앤리조트㈜, 송도파워㈜, DL에너지㈜, 청진이삼프로젝트㈜, 청진이삼자산관리㈜, DL에프엔씨㈜, 에이플러스디㈜, 포승그린파워㈜, 영주에코파워㈜, 코크레인에스피씨㈜, 에코원에너지㈜, 흥국하이클래스사모부동산 12호, 이편세(상해)무역유한공사, 대림에이엠씨㈜, ㈜인천금송임대주택위탁관리부동산투자회사, 밀머란에스피씨㈜, 가산디씨에스엘원㈜, 여천NCC㈜, 폴리미래㈜, ㈜디클라우드, 하이웨이솔라㈜, 디렉스폴리머(유), DL에너지글로벌㈜, ㈜오브이, Daelim Vietnam Ltd., DE NILES LLC., Woodland Global Fund Management Pte. Ltd, Woodland Global Investment #1 Pte. Ltd, DAELIM CHEMICAL USA, INC., DAELIM CHEMICAL USA LLC., CARIFLEX PTE. LTD., Cariflex Netherlands B.V., Cariflex Brazil Industria e Comercio de Produtos Petroquimico Ltda, DE Cochrane SpA, DE Energia SpA, Indeck Niles Development, LLC., Indeck Niles Asset Management,LLC., Daehan Wind Power Company PSC, Daelim EMA Management Limited, EMA Power Investment Limited, InfraCo Asia Keenjhar Wind Pte. Ltd., InfraCo Asia Indus Wind Pte. Ltd., DLC US Holdings LLC, DLC US, Inc, DL Energy America, Inc 등
대규모기업집단계열회사 (주1)	㈜켐텍, 덕송내각고속화도로㈜, ㈜대림제7호마산회원기업형임대위탁관리부동산투자회사, 포천파워㈜, 험프리에스엘큐원㈜, 제주항공우주호텔㈜, ㈜대림제6호부산우암동기업형임대위탁관리부동산투자회사, ㈜대림제5호천안원성동기업형임대위탁관리부동산투자회사, 에코솔이홀㈜, 김해동서터널㈜ 등

(주1) 동 회사 등은 한국채택국제회계기준 제1024호 문단 9에서 정의하는 특수관계자에는 해당하지 않으나, 공정거래위원회가 지정한 대규모기업집단 계열회사는 한국채택국제회계기준 제1024호 문단 10에서 규정하는 실질관계에 따른 특수관계자라는 증권선물위원회의 의결사항에 따라 특수관계
자로 분류되는 회사 등 입니다.

(주2) 보고서 제출일 현재 연결실체의 관계기업의 변경된 법인명은 주석 '17. 관계기업및공동기업주식 (1)'의 기재내용을 참고하시기 바랍니다.

(주3) 당기말 특수관계자의 변동 내역은 다음과 같습니다.

구분	특수관계자 명칭	변동 사유
편입	울산의정부프로젝트피에프브이	연결실체는 2021년 1월 울산의정부프로젝트피에프브이에 출자하였습니다.
편입	에코원에너지㈜	2021년 3월 DL에너지 종속기업으로 편입되었고, 2021년 5월 DL㈜의 현물출자로 인해 연결실체의 기타 관계기업으로 편입되었습니다.
편입	DE NILES LLC. 외 16사	2021년 5월 DL㈜의 현물출자로 인해 연결실체의 기타 관계기업으로 편입되었습니다.
편입	가산디씨에스엘원㈜	2021년 6월 회사 설립으로 기타 관계기업으로 편입되었습니다.
편입	루오마 유한회사㈜	2021년 6월 주식 취득을 통해 연결실체의 공동기업으로 편입되었습니다.
편입	㈜인천인하피에프브이	연결실체는 2021년 7월 ㈜인천인하피에프브이에 출자하였습니다.
편입	㈜대전문화피에프브이	연결실체는 2021년 7월 ㈜대전문화피에프브이에 출자하였습니다.
편입	㈜전주완산피에프브이	연결실체는 2021년 7월 ㈜전주완산피에프브이에 출자하였습니다.
편입	㈜아산도고산업단지개발	연결실체는 2021년 8월 ㈜아산도고산업단지개발의 주식을 취득하였습니다.
편입	디렉스폴리머(유)	2021년 9월 회사 설립으로 기타 관계기업으로 편입되었습니다.

편입	DLC US Holdings, Inc.	2021년 9월 회사 설립으로 기타 관계기업으로 편입되었습니다.
편입	DLC US, Inc.	2021년 9월 회사 설립으로 기타 관계기업으로 편입되었습니다.
편입	㈜디클라우드	2021년 9월 회사 설립으로 기타 관계기업으로 편입되었습니다.
편입	화성제이디시(유)	연결실체는 2021년 12월 화성제이디시 유한회사에 출자하였습니다.
편입	DL에너지글로벌㈜	2021년 12월 DL에너지㈜의 종속기업으로 편입되었습니다.
편입	DL Energy America, Inc	2021년 12월 DL에너지글로벌㈜의 종속기업으로 편입되었습니다.
편입	㈜오브이	2021년 12월 ㈜대림의 종속기업으로 편입되었습니다.
편입	㈜과천지산원피에프브이	연결실체는 2021년 1월 ㈜과천지산원피에프브이에 출자하였습니다.
재분류	㈜대림	2021년 5월 현물출자를 통해 연결실체에 유의적인 영향력을 행사하는 회사에서 연결실체에 유의적인 영향력을 행사하는 회사의 지배기업으로 재분류하였습니다.
재분류	DL㈜	2021년 5월 현물출자를 통해 연결실체에 유의적인 영향력을 행사하는 회사로 재분류하였습니다.
재분류	DL케미칼㈜ 외 12사	2021년 5월 현물출자로 대규모기업집단계열회사에서 기타 관계기업으로 재분류하였습니다.
재분류	하이웨이솔라㈜	2021년 8월 DL에너지㈜의 지분 취득으로 대규모기업집단계열회사에서 기타 관계기업으로 재분류하였습니다.
제외	㈜대림피앤피	2021년 11월 DL케미칼㈜에 흡수합병되어 제외하였습니다.

(2) 당사와 당사의 종속기업 사이의 거래는 연결시 제거되었으며, 주석으로 공시되지않습니다. 연결실체와 다른 특수관계자 등 사이의 거래 내용은 다음과 같습니다.

1) 당기 중 연결실체와 특수관계자 등 간의 주요한 거래내역은 다음과 같습니다.

(단위: 백만원)			
회사명	특수관계자 명칭	매출 등(주1)	매입 등(주1)
		당기	당기
DL이앤씨㈜	㈜대림	452	103,131
	DL㈜	10,689	13,167
	DL케미칼㈜	6,406	174
	DL모터스㈜	-	3
	글래드호텔앤리조트㈜	1,995	996
	여천NCC㈜	38,901	-
	폴리미래㈜	-	3
	송도파워㈜	18	-
	덕송내각고속화도로㈜	3,377	-
	DL에너지㈜	31	11
	㈜대림피앤피 (주3)	46	4
	㈜대림제7호마산회원기업형임대위탁관리부동산투자회사	302	-
	㈜고덕강일10피에프브이(주2)	12,601	-
	효제피에프브이㈜	1,041	-
	루오마 유한회사㈜	12	-
	Daelim Philippines, Inc.	1,012	-
	DL Engineering & Construction Malaysia Sdn. Bhd.	2,416	-
	DIAP-DAELIM JOINT VENTURE PTE. LTD.(주2)	7,215	462
	OMZ-Daelim LLC.(주2)	2,449	46
	디렉스폴리머(유)	29,021	-
	CARIFLEX PTE. LTD	7,513	-

	Cariflex Brazil Industria e Comercio de Produtos Petroquimico Ltda	311	-
DL건설㈜	㈜대림	86,502	29,082
	㈜삼호시트론시티(주2)	7,917	-
	남원테마파크㈜(주2)	16,630	-
	페블스톤엠디피에프브이㈜(주2)	12,418	1,315
	DL㈜	69	3,361
	글래드호텔앤리조트㈜	-	25
DL INSAAT GELISTIRME A.S.	CANAKKALE HIGHWAY AND BRIDGE CONSTRUCTION INVESTMENT AND OPERATION(주2)	136,232	-

(주1) 매출 및 매입 금액에는 공동도급 안분금액이 포함되어 있습니다.

(주2) 진행률 적용으로 인하여 당기 64,510백만원의 진행매출이 제외되어 있습니다.

(단위: 백만원)		
구 분	특수관계자 명칭	당기
DL이앤씨㈜	㈜고덕강일10피에프브이	2,806
	㈜과천지산원피에프브이	2,349
	DIAP-DAELIM JOINT VENTURE PTE. LTD.,	(403)
	OMZ-Daelim LLC.	2,508
DL건설㈜	㈜삼호시트론시티	4,809
	남원테마파크㈜	5,277
	페블스톤엠디피에프브이㈜	13,304
DL INSAAT GELISTIRME A.S.	CANAKKALE HIGHWAY AND BRIDGE CONSTRUCTION INVESTMENT AND OPERATION	33,860
합 계		64,510

(주3) ㈜대림피앤피는 2021년 11월 디엘케미칼㈜와 합병되었으며, 합병일 이전까지의 거래금액을 기재하였습니다.

2) 보고기간 종료일 현재 연결실체와 특수관계자 등과의 중요한 채권・채무의 내용은 다음과 같습니다.

(단위: 백만원)			
회사명	특수관계자 명칭	채권(주1)	채무(주1)
		당기말	당기말
DL이앤씨㈜	㈜대림	44	9,917
	DL㈜	4,075	4,047
	DL케미칼㈜	2,627	13
	글래드호텔앤리조트㈜	701	166
	폴리미래㈜	-	1
	송도파워㈜	9	-
	덕송내각고속화도로㈜	16,186	-
	DL에너지㈜	3	1
	㈜대림제7호마산회원기업형임대위탁관리부동산투자회사	25	-
	효제피에프브이㈜	27,054	-
	Daelim Philppines Inc	15,031	1,158
	DL Engineering & Construction Malaysia Sdn. Bhd.	12,178	1,870
	DIAP-DAELIM JOINT VENTURE PTE. LTD. (주2)	1,475	87
	디렉스폴리머(유)	11,808	-
	CARIFLEX PTE. LTD	1,008	-
DL건설㈜	㈜대림	14,334	6,948
	㈜삼호시트론시티(주2)	3,163	-
	남원테마파크㈜(주2)	693	-
	DL㈜	-	1,455
DL INSAAT GELISTIRME A.S.	CANAKKALE HIGHWAY AND BRIDGE CONSTRUCTION INVESTMENT AND OPERATION (주2)	151	-

(주1) 해당 금액은 대여금과 차입금이 포함된 금액입니다.

(주2) 진행률 적용으로 인하여 당기말 35,158백만원의 계약자산금액이 제외되어 있습니다.

(단위: 백만원)			
구 분	특수관계자 명칭	계약자산	계약부채
		당기말	당기말
DL이앤씨㈜	㈜고덕강일10피에프브이	2,806	-
	㈜과천지산원피에프브이	2,349	-
	DIAP-DAELIM JOINT VENTURE PTE. LTD.,	1,387	-
	OMZ-Daelim LLC.	485	-
DL건설㈜	㈜삼호시트론시티	7,121	-
	남원테마파크㈜	6,279	-
	페블스톤엠디피에프브이㈜	13,304	-
DL INSAAT GELISTIRME A.S.	CANAKKALE HIGHWAY AND BRIDGE CONSTRUCTION INVESTMENT AND OPERATION	1,427	-
합 계		35,158	-

한편, 상기 특수관계자 등의 채권과 관련된 손실충당금의 변동내역은 다음과 같습니다.

(당기)

(단위: 백만원)						
특수관계자 유형	특수관계자 명칭	구 분	기 초	손상차손(환입)	기 타(주1)	기 말
관계기업	Daelim Philippines, Inc.	매출채권	31,048	-	(28,725)	2,323
		대여금	8,704	-	780	9,484
		미수금	1,777	126	165	2,068
	DL Engineering & Construction Malaysia Sdn. Bhd.	매출채권	9,524	(42)	776	10,258
		미수금	66	(67)	1	-
대규모기업집단계열회사	덕송내각고속화도로㈜	대여금	9,847	-	-	9,847

(주1) 해당 금액은 외화환산 등으로 인한 변동액입니다.

(3) 당기 중 연결실체와 특수관계자 등과의 주요 대여거래 변동내역은 다음과 같습니다.

(당기)

(단위: 백만원)						
회사명	특수관계자 명칭	기 초	대 여	상 환	기 타(주1)	기 말
DL이앤씨㈜	효제피에프브이㈜	27,000	-	-	-	27,000
	Daelim Philippines, Inc.	8,704	-	-	780	9,484
	덕송내각고속화도로㈜	9,847	3,000	-	-	12,847

(주1) 해당 금액은 외화환산으로 인한 변동액입니다.

(4) 당기 중 특수관계자 등과의 주요 지분거래 내역은 다음과 같습니다.

(단위: 백만원)				
구분	회사명	특수관계자 명칭	거래내역	당기
출자	DL이앤씨㈜	울산의정부프로젝트피에프브이	신규설립으로 인한 현금출자	4,750
	DL이앤씨㈜	루오마 유한회사	유상증자, 출자전환	20,000
	DL이앤씨㈜	㈜디엘인천인하피에프브이	신규설립으로 인한 현금출자	2,375
	DL이앤씨㈜	㈜디엘대전문화피에프브이	신규설립으로 인한 현금출자	2,375
	DL이앤씨㈜	㈜디엘전주완산피에프브이	신규설립으로 인한 현금출자	2,375
	DL이앤씨㈜	㈜과천지산원피에프브이	신규설립으로 인한 현금출자	30
	DL건설㈜	㈜아산도고산업단지개발	신규설립으로 인한 현금출자	60
	DL건설㈜	화성제이디시 유한회사	신규설립으로 인한 현금출자	3

	DAELIM INSAAT GELISTIRME A.S.	CANAKKALE HIGHWAY AND BRIDGE CONSTRUCTION INVESTMENT AND OPERATION	유상증자	56,219
매입	DL이앤씨㈜	DL㈜	SOC주식 매입	(5,617)

(5) 당기 중 주요 경영진 전체에 대한 보상내역은 다음과 같습니다.

(단위: 백만원)	
구 분	당기
	누적
단기급여	26,792
퇴직급여	3,142
합 계	29,934

(주1) 주요 경영진은 연결실체가 금융감독원에 공시하는 사업보고서의 "임원의 현황"에 기재되어 있는 경영진을 의미합니다.

(6) 보고기간 종료일 현재 특수관계자 등을 위하여 제공하고 있는 공사이행보증 및 지급보증의 내역은 다음과 같습니다.

(단위: 미화 천달러)			
제공받은 회사	보증금액	현장명	보증기간
	당기말		
Daelim Philippines, Inc.	28,496	필리핀 SBPL 500MW CFPP 등	2014.05.22 ~ Obligation종료시
DL Engineering & Construction Malaysia Sdn. Bhd.	56,302	말레이시아 Petron ULSADO 등	2019.01.01 ~ Obligation종료시
DIAP-DAELIM JOINT VENTURE PTE.	68,371	싱가포르 Tuas Terminal Phase 1	2015.02.26 ~ Obligation종료시
OMZ-DAELIM LLC.	1,626	러시아 Omsk DCC	2016.04.04 ~ Obligation종료시
CANAKKALE HIGHWAY AND BRIDGE CONSTRUCTION INVESTMENT AND OPERATION(주1)	2,050	터키 Canakkale 교량	2017.03.09 ~ Obligation종료시

(주1) 연결실체는 터키 Canakkale 교량 프로젝트 합작파트너 3개사에게 DAELIM INSAAT GELISTIRME A.S.의 계약적 의무에 대해 금액이 확정되지 않은 의무이행을 보증하는 포괄적 모회사보증을 제공하였습니다.

(주2) 연결실체는 상법 제 530조의9 제 1항의 규정에 의하여 분할 전 대림산업㈜가 특수관계자 등에 제공한 공사이행보증 및 지급보증에 대해

분할 존속회사(DL㈜), 분할 신설회사(DL케미칼㈜)와 연대 보증 책임을 가지고 있습니다.

(7) 보고기간 종료일 현재 특수관계자등을 위하여 연결실체가 제공하는 있는 담보제공 내역은 다음과 같습니다(주석29. (1) 담보제공 현황 2)에 포함).

(단위: 백만원)				
대상 회사	담보제공자산	담보제공금액	제공 사유	담보권자
		당기말		
덕송내각고속화도로㈜	주식	-	타인자본 조달 금융약정 체결	기업은행 외
남원테마파크㈜	주식	385	타인자본 조달 금융약정 체결	사우스힐모노레일제일차 유한회사 외
㈜삼호시트론시티	주식	23	타인자본 조달 금융약정 체결	새마을금고 외

(8) 보고기간종료일 현재 특수관계자 등을 위하여 연결실체가 제공하는 있는 자금보충의무 내역은 다음과 같습니다 (주석 29.(2) 제공한 지급보증 참고).

(단위: 백만원)				
대상 회사	자금보충금액	관련 사업	제공 사유	금융기관
	당기말			
효제피에프브이㈜	49,400	효제동 오피스텔 신축	타인자본 조달 금융약정 체결	롯데캐피탈

상기 내역 외에 연결실체는 분할 전 대림산업㈜가 특수관계자 등에 제공한 자금보충의무에 대하여 분할 존속회사(DL㈜), 분할 신설회사(DL케미칼㈜)와 연대 보증 책임을 가지고 있습니다.

39. 연결현금흐름표

(1) 당기의 영업활동 현금흐름 중 조정의 변동내역은 다음과 같습니다.

(단위: 백만원)	
구 분	당 기
조정:	
1. 법인세비용	273,415
2. 이자비용	36,188
3. 이자수익	(56,719)
4. 외화환산손실	34,554
5. 외화환산이익	(64,622)
6. 배당금수익	(1,058)
7. 감가상각비	66,726
8. 무형자산상각비	12,890
9. 퇴직급여	30,301
10. 대손상각비	(29,285)
11. 기타의대손상각비	35,495
12. 공정가치측정금융자산처분손실	169
13. 공정가치측정금융자산처분이익	(128)
14. 유형자산처분손실	747
15. 유형자산처분이익	(1,594)
16. 투자부동산처분이익	(844)
17. 무형자산처분손실	5
18. 리스자산처분손실	1,478
19. 리스자산손상차손환입 등	(121)
20. 파생상품평가손실	2,333
21. 파생상품평가이익	(1,232)
22. 공사손실충당부채환입	(1,292)
23. 하자보수충당부채전입	59,182
24. 기타충당부채전입	106,785
25. 금융보증부채전입(환입)	(7,399)
26. 공정가치측정금융자산평가손실	8,239
27. 공정가치측정금융자산평가이익	(2,651)
28. 자산손상차손	-
29. 자산감액손실환입	(33)
30. 지분법손실	19,005
31. 지분법이익	(2,409)
32. 잡손익 등	(752)
합 계	517,373

(2) 당기의 영업활동 현금흐름 중 순운전자본의 변동내역은 다음과 같습니다

(단위: 백만원)	
구 분	당기
순운전자본의 변동:	
1. 매출채권의 감소(증가)	45,211
2. 계약자산의 감소(증가)	(94,150)
3. 미수금의 감소(증가)	319,404
4. 미수수익의 감소(증가)	1,809
5. 선급금의 감소(증가)	(14,274)
6. 선급비용의 감소(증가)	(58,193)
7. 선급공사비의 감소(증가)	3,557
8. 재고자산의 감소(증가)	91,062
9. 금융리스채권의 감소(증가)	365
10. 장기매출채권의 감소(증가)	(34,941)
11. 장기미수금의 감소(증가)	(290,604)
12. 장기선급비용의 감소(증가)	7,399
13. 장기선급공사비의 감소(증가)	(13,633)
14. 보증금의 감소(증가)	(211,287)
15. 파생상품자산의 감소(증가)	522
16. 매입채무의 증가(감소)	15,847
17. 미지급금의 증가(감소)	(22,934)
18. 선수금의 증가(감소)	23,972
19. 선수수익의 증가(감소)	(310)
20. 계약부채의 증가(감소)	89,645
21. 예수금의 증가(감소)	(4,724)
22. 미지급비용의 증가(감소)	(87,223)
23. 장기선수금의 증가(감소)	(2,521)
24. 기타충당부채의 증가(감소)	(159,372)
25. 금융보증부채의 증가(감소)	(3,107)
26. 퇴직급여충당부채의 감소	(34,298)
27. 사외적립자산의 감소(증가)	(11,985)
28. 하자보수충당부채의 증가(감소)	(102,055)
29. 파생상품부채의 증가(감소)	(392)
30. 해외사업환산손익의 증가(감소)	37,907
31. 기타자산의 감소(증가)	17
합 계	(509,286)

(3) 당기의 연결현금흐름표에 포함되지 않는 주요 비현금 투자활동거래와 비현금 재무활동

거래는 다음과 같습니다.

(단위: 백만원)	
구 분	당기
대여금 등의 출자전환	8,400
건설중인자산의 본계정대체	3,452
신규리스	54,294
리스부채유동성재분류	41,175
매각예정자산 대체	(10,871)
장기차입금의 유동성대체	40,155
임차보증금의 유동성 대체	10,632
장기대여금의 유동성 대체	28,534

(4) 당기 재무활동에서 발생하는 부채의 조정내역은 다음과 같습니다.

(단위: 백만원)								
구 분	기초	현금흐름	비현금활동				연결범위변동	기말
			환율변동	상각	신규리스	대체		
단기차입금	130,000	26,300	-	-	-	-	-	156,300
유동성장기부채	320,183	(320,252)	-	69	-	40,252	-	40,252
장기차입금	274,876	124,874	(268)	4,448	-	(40,252)	-	363,678
사채	103,551	342,378	-	723	-	-	-	446,652
임대보증금	4,624	623	-	-	-	986	-	6,233
리스부채	48,631	(52,724)	4	2,750	32,604	27,526	-	58,791
재무활동으로부터의 총부채	881,865	121,199	(264)	7,990	32,604	28,512	-	1,071,906

40. 조정영업손익

연결손익계산서상 영업손익에 포함되지는 않지만 연결실체의 고유 영업환경을 반영하는 그 밖의 수익 또는 비용 항목을 반영하여 조정한 연결실체 자체의 영업성과 측정치는 다음과 같습니다.

(단위: 백만원)	
구 분	당기말
연결손익계산서상 영업손익	957,258
배당금수익	1,058
기부금	(9,306)
기타의대손상각비	(35,495)
외환차손익	(7,805)
외화환산손익	23,468
투자자산처분손익	(41)
투자부동산처분손익	844
투자자산평가손익	(5,588)
유형자산처분손익	847
무형자산처분손익	(5)
파생상품거래손익	(1,087)
파생상품평가손익	(1,101)
자산손상차손	33
금융보증부채전(환)입	7,190
기타충당부채전(환)입	(39,506)
리스자산부채처분손익	(1,357)
기타	(11,408)
조정영업손익	877,999

41. 위험관리

(1) 자본위험관리

연결실체의 자본관리의 주 목적은 연결실체의 영업활동을 유지하고 주주가치를 극대화하기 위하여 높은 신용등급과 건전한 자본비율을 유지하는 것입니다. 연결실체는 경제환경의 변화에 따라 자본구조를 수정하고 이에 따라 배당정책을 수정하거나 자본감소 혹은 신주발행을 검토하는 데, 이와 관련한 기중 자본관리의 목적, 정책 및 절차에 대한 변경사항은 없습니다.

한편, 연결실체는 자본관리지표로 자기자본순차입금비율을 이용하고 있습니다. 이 비율은 순차입금을 자본총계로 나누어 산출하고 있으며, 보고기간 종료일 현재 그 내역은 다음과 같습니다.

(단위: 백만원)	
구 분	당기말
차입금총계	1,006,882
차감: 현금및현금성자산	(2,044,761)
순차입금	(1,037,879)
자본총계	4,497,147
자기자본순차입금비율	-23.08%

(2) 금융위험관리

연결실체는 금융상품과 관련하여 시장위험(이자율위험, 가격위험, 환율변동위험), 신용위험, 유동성위험과 같은 다양한 금융위험에 노출되어 있습니다. 연결실체의 위험관리는 연결실체의 재무적 성과에 영향을 미치는 잠재적 위험을 식별하여 연결실체가 허용가능한 수준으로 감소, 제거 및 회피하는 것을 그 목적으로 하고 있습니다. 한편, 연결실체는 환위험과 같은 특정위험을 회피하기 위하여 파생금융상품을 이용하고 있습니다.

1) 시장위험
연결실체의 활동은 주로 환율과 이자율의 변동으로 인한 금융위험에 노출되어 있습니다. 따라서 이자율과 외화위험을 관리하기 위해 통화선도 등을 포함한 다양한 파생상품계약을 체결하고 있습니다.

시장위험에 대한 노출정도는 민감도 분석에 의하여 보완되는 위험기준 가치평가(Value-at-risk: VaR)에 의하여 측정됩니다. 시장위험에 대한 연결실체의 위험노출정도 또는 위험을 관리하고 측정하는 방식에는 변경이 없습니다.

가. 이자율위험
연결실체는 고정이자율과 변동이자율로 자금을 차입하고 있으며, 이로 인하여 이자율위험에 노출되어 있습니다. 연결실체는 이자율위험을 관리하기 위하여 고정금리부차입금과 변동금리부 차입금의 적절한 균형을 유지하거나, 통화스왑계약 등을 체결하고 있습니다. 위험회피활동은 이자율 현황과 정의된 위험성향을 적절히 조정하기 위해 정기적으로 평가되며 최적의 위험회피전략이 적용되도록 하고 있습니다.

한편, 변동이자율로 차입한 차입금으로 인하여 연결실체는 아래와 같이 이자율변동에 따른 현금흐름변동위험에 노출되어 있습니다.

(단위: 백만원)	
구 분	당 기
위험노출 차입금(주1)	256,548

(주1) 회계기간에 노출된 일수의 비율로 계산하여 환산된 금액입니다.

연결실체는 내부적으로 이자율 변동으로 인한 이자율위험을 정기적으로 측정하고 있습니다. 보고기간 종료일 현재 상기 부채에 대한 이자율이 1% 변동시 이자율변동이 당기 손익과 순자산에 미치는 영향(법인세효과 반영전)은 다음과 같습니다.

(단위: 백만원)				
구 분	1% 상승시		1% 하락시	
	손 익	순자산	손 익	순자산
당 기	(2,565)	(2,565)	2,565	2,565

나. 가격위험
연결실체는 지분상품에서 발생하는 가격변동위험에 노출되어 있습니다. 지분상품은 매매목적이 아닌 전략적 목적으로 보유하고 있으며, 연결실체는 해당 투자자산을 활발하게 매매하고 있지는 않으므로, 주가가 변동하더라도 당기의 손익에 미치는 영향은 크지 않을 것입니다.

다. 환율변동위험
연결실체는 외화로 표시된 거래를 수행하고 있으므로 환율변동으로 인한 위험에 노출되어 있습니다. 환율변동으로 인한 위험의 노출정도는 파생상품계약을 활용하여 승인된 정책에서 정하는 한도 내에서 관리하고 있습니다. 보고기간 종료일 현재 환율변동위험에 노출된 자산 및 부채의 장부금액은 다음과 같습니다.

(단위: 백만원)	
구 분	당기말
자 산	1,138,121
부 채	840,722

연결실체는 내부적으로 환율 변동으로 인한 환율변동위험을 정기적으로 측정하고 있습니다. 보고기간 종료일 현재 상기 자산, 부채에 적용되는 환율이 10% 변동시 환율변동으로 인한 당기 손익과 순자산에 미치는 영향(법인세효과 반영전)은 다음과 같습니다.

(단위: 백만원)				
구 분	10% 상승시		10% 하락시	
	손 익	순자산	손 익	순자산
당 기	29,740	29,740	(29,740)	(29,740)

2) 신용위험

신용위험은 계약상대방이 계약상의 의무를 불이행하여 연결실체에 재무적 손실을 미칠 위험을 의미합니다. 연결실체는 채무불이행으로 인한 재무적손실을 경감시키는 수단으로써 거래처의 신용도 검토 및 충분한 담보를 수취하는 정책 등을 채택하고 있습니다. 연결실체의 신용위험노출 및 거래처의 신용등급을 지속적으로 검토하고 있으며 이러한 거래 총액은 승인된 거래처에 고루 분산되어 있습니다. 신용위험은 위험관리위원회에 의하여 매년 검토되고 승인된 거래한도에 의하여 통제됩니다.

한편, 당기말 현재 연결실체가 보유하고 있는 금융자산의 신용위험에 대한 최대노출금액은 다음과 같습니다.

(단위: 백만원)			
금융자산 범주	계정과목	장부금액	최대노출금액
공정가치측정금융자산	당기손익-공정가치측정금융자산	132,935	132,935
	기타포괄손익-공정가치측정금융자산	33,788	33,788
	파생상품	777	777
상각후원가로측정하는금융자산	현금및현금성자산	2,044,761	2,044,761
	단기금융자산	218,224	218,224
	매출채권	485,612	485,612
	단기대여금	111,179	111,179
	미수금	314,014	314,014
	미수수익	33,015	33,015
	보증금	35,602	35,602
	리스채권	410	410
	상각후원가측정금융자산	26	26
	장기금융상품	520	520
	장기매출채권	273,658	273,658
	장기대여금	614,486	614,486
	장기미수금	446,045	446,045
	장기미수수익	12,752	12,752
	장기보증금	374,446	374,446
	장기리스채권	1,623	1,623
합 계		5,133,873	5,133,873

또한, 당기말 현재 연결실체가 제공한 금융보증과 관련한 신용위험의 세부내역은 다음과 같습니다.

(단위: 백만원)		
구 분	금융보증부채	최대노출금액
민간사업	3,000	3,000
재개발, 재건축사업	3,314	823,867

분양자 및 조합원 주택금융 개인대출	-	800,140
SOC사업 등	12,284	69,050
합 계	18,598	1,696,057

3) 유동성위험
연결실체는 유동성위험을 관리하기 위하여 단기 및 중장기 자금관리계획을 수립하고현금유출예산과 실제 현금유출액을 지속적으로 분석・검토하여 금융부채와 금융자산의 만기구조를 대응시키고 있습니다. 연결실체의 경영진은 영업활동에서 발생하는현금흐름과 보유금융자산으로 금융부채의 상환이 가능하다고 판단하고 있습니다.

당기말 현재 금융자산 및 금융부채의 잔존계약 만기에 따른 만기분석내역은 다음과 같습니다.

(금융자산)

(단위: 백만원)				
구 분	1년미만	1년이상 2년미만	2년이상	합 계
현금및현금성자산	2,044,761	-	-	2,044,761
공정가치측정금융자산	7,224	10,300	149,976	167,500
단기금융상품	218,224	-	-	218,224
매출채권	527,438	-	-	527,438
단기대여금	111,179	-	-	111,179
미수금	375,214	-	-	375,214
미수수익	36,608	-	-	36,608
보증금	35,787	-	-	35,787
리스채권	421	-	-	421
상각후원가금융상품	26	-	-	26
장기금융상품	-	-	520	520
장기매출채권	410,023	78,102	200,312	688,437
장기대여금	524,258	51,882	367,142	943,282
장기미수금	282,243	292,074	96,394	670,711
장기미수수익	-	-	45,941	45,941
장기보증금	29,431	101,868	245,516	376,815
장기리스채권	-	421	1,292	1,713
합 계	4,602,837	534,647	1,107,093	6,244,577

(금융부채)

(단위: 백만원)				
구 분	1년미만	1년이상 2년미만	2년이상	합 계
매입채무	908,022	-	-	908,022
미지급금	305,331	-	-	305,331
임대보증금	1,552	-	-	1,552
미지급비용	38,552	-	-	38,552
리스부채	51,750	-	-	51,750
단기차입금(주1)	156,595	-	-	156,595
유동성장기부채(주1)	40,252	-	-	40,252
사채(주1)	12,379	116,022	329,297	457,698
장기차입금(주1)	4,090	86,862	285,045	375,997
장기매입채무	-	8,137	-	8,137
장기미지급금	-	-	275	275
장기임대보증금	-	246	4,435	4,681
장기리스부채	-	48,093	58,324	106,417
파생상품부채	2,257	811	-	3,068
금융보증 및 자금보충 약정	27,732	762,897	771,204	1,561,833
합 계	1,548,512	1,023,068	1,448,580	4,020,160

(주1) 이자지급관련 현금흐름은 각 차입금 및 사채의 현금흐름에 포함하였습니다.

상기 금융자산의 만기분석은 할인하지 아니한 계약상 만기금액(대손충당금 차감 전 금액임)에 기초하여 작성되었으며, 금융부채의 만기분석은 해당 금융부채로부터 발생하는 이자를 포함하여 할인되지 않은 현금흐름을 기초로 연결실체가 지급하여야 하는 가장 빠른 만기일에 근거하여 작성되었습니다.

42. 금융상품의 공정가치

(1) 보고기간 종료일 현재 공정가치로 후속측정되지 않는 금융상품의 장부금액과 공정가치는 다음과 같습니다.

(금융자산)

(단위: 백만원)		
구 분	당기말	
	장부금액	공정가치
현금및현금성자산	2,044,761	2,044,761
단기금융상품	218,224	218,224
매출채권	485,612	485,612
단기대여금	111,179	111,179
미수금	314,014	314,014
미수수익	33,015	33,015
보증금	35,602	35,602
리스채권	410	410
상각후원가측정금융자산	26	26
장기금융상품	520	520
장기매출채권	273,658	273,658
장기대여금	614,486	614,486
장기미수금	446,045	446,045
장기미수수익	12,752	12,752
장기보증금	374,446	374,446
장기리스채권	1,623	1,623
합 계	4,966,373	4,966,373

(금융부채)

(단위: 백만원)		
구 분	당기말	
	장부금액	공정가치
매입채무	908,022	908,022
미지급금	305,331	305,331
임대보증금	1,552	1,552
미지급비용	38,552	38,552
리스부채	51,210	51,210
단기차입금	156,300	156,300
유동성장기부채	40,252	40,252
유동성금융보증부채	16,530	16,530
금융보증부채	2,068	2,068
사채	446,652	446,652
장기차입금	363,678	363,678
장기매입채무	8,137	8,137
장기미지급금	275	275
장기임대보증금	4,681	4,681
장기리스부채	100,470	100,470
합 계	2,443,710	2,443,710

(2) 연결실체는 연결재무상태표에 공정가치로 측정되는 금융상품에 대하여 공정가치측정에 사용된 투입변수에 따라 다음과 같은 공정가치 서열체계로 분류하였습니다.

(수준 1)	동일한 자산이나 부채에 대한 활성시장에서의 (조정되지 않은) 공시가격
(수준 2)	직접적으로(예: 가격) 또는 간접적으로(예: 가격에서 도출되어) 관측가능한, 자산이나부채에 대한 투입변수. 단 수준 1에 포함된 공시가격은 제외함
(수준 3)	관측가능한 시장자료에 기초하지 않은, 자산이나 부채에 대한 투입변수(관측가능하지않은 투입변수)

다음 표는 최초 인식후 공정가치로 측정되는 금융상품을 공정가치가 시장에서 관측가능한 정도에 따라 수준 1에서 수준 3으로 분류하여 분석한 것입니다.

(당기말)

(단위: 백만원)				
구 분	수준 1	수준 2	수준 3	합 계
금융자산				
당기손익-공정가치측정 금융자산	-	7,685	125,250	132,935
기타포괄손익-공정가치측정금융자산	-	33,788	-	33,788
파생상품자산	-	777	-	777
소 계	-	42,250	125,250	167,500
금융부채				
파생상품부채	-	3,068	-	3,068

(3) 당기 중 서열체계 수준 3 공정가치 측정으로 분류되는 금융자산의 장부금액 변동내역은 다음과 같습니다.

(단위: 백만원)	
구 분	당기
기초금액	122,494
총손익	
- 당기손익인식금액	(6,924)
- 기타포괄손익인식금액	-
취득	12,720
처분	(40)
기타	(3,000)
기말금액	125,250

(4) 연결실체는 공정가치 서열체계에서 수준 2와 수준 3으로 분류되는 반복적인 공정가치측정치, 비반복적인 공정가치측정치, 공시되는 공정가치에 대해 다음의 가치평가기법과 투입변수를 사용하고 있습니다.

구 분	공정가치	수준	가치평가기법	투입변수	관측가능하지 않은 투입변수와 공정가치 측정치간의 연관성
공정가치 측정 금융자산					
SOC주식, PFV, 출자금	125,250	3	순자산가치평가법, 현금흐름할인모형 등	성장율, 할인율 등	할인율이 하락하고 성장률이 상승한다면 공정가치 상승
수익증권	7,685	2	순자산가치평가법, 현금흐름할인모형 등	성장율, 할인율 등	할인율이 하락하고 성장률이 상승한다면 공정가치 상승
채무증권	33,788	2	순자산가치평가법, 현금흐름할인모형 등	성장율, 할인율 등	할인율이 하락하고 성장률이 상승한다면 공정가치 상승
비시장성주식	-	3	순자산가치평가법, 현금흐름할인모형 등	성장율, 할인율 등	할인율이 하락하고 성장률이 상승한다면 공정가치 상승
파생상품(자산)					
통화선도 등	777	2	시장접근법	통화선도환율 등	해당사항 없음
파생상품(부채)					
통화선도 등	3,068	2	시장접근법	통화선도환율 등	해당사항 없음

(5) 연결실체는 수준 간의 이동을 가져오는 사건이나 상황의 변동이 발생하는 시점에 수준 간의 이동을 인식하고 있습니다. 또한, 당기 중 수준1과 수준2 간의 유의적인 이동은 없습니다.

(6) 연결재무상태표 상에서 반복적으로 공정가치로 측정되는 수준 3의 금융상품의 공정가치 측정과 관련된 투입변수 중 유의적이지만 관측가능하지 않은 투입변수의 변동이 당기 손익 및 기타포괄손익에 미치는 영향은 다음과 같습니다.

(단위 : 백만원)				
구 분	관측가능하지 않은 투입변수	투입변수의 변동	당기손익	
			유리한 변동	불리한 변동
공정가치측정 금융자산	할인율	±1.00%	2,322	(2,087)

43. 운용리스계약

(1) 리스계약

리스이용자는 2020년 8월 31일 마스턴전문투자형사모부동산투자신탁이 보유하고 있는 "D-Tower"를, 2020년 12월 21일 엘비전문투자형27호 사모부동산투자회사가 보유하고 있는 "D-Tower"를, 2021년 2월 5일 한국 및 흥국자산운용 주식회사가 보유하고 있는 "Replace 한남 F동, G동, H동'을, 2020년 10월 1일 케이엠베스트솔루션㈜가 보유하고 있는 토지를 이용할 수 있는 운용리스 계약을 체결하였으며, 리스기간은 각각 5년 및 7년 3개월, 2년, 2년입니다. 연결실체는 리스기간 만료시 리스한 건물 및 토지를 구매할 수 있는 매수선택권을 가지고 있지 않습니다.

(2) 상기 운용리스와 관련하여 당기에 손익으로 인식한 금액은 아래와 같습니다.

(단위: 백만원)	
구 분	당기말
운용리스의 리스수익	950
지수나 요율(이율)에 따라 달라지는 변동리스료가 아닌 리스료 관련 수익	-
합 계	950

(3) 보고기간 말 현재 운용리스계약의 만기분석은 아래와 같습니다.

(단위: 백만원)	
구 분	당기말
1년 이내	1,515
1년 초과 2년 이내	1,560
2년 초과 3년 이내	1,551
3년 초과 4년 이내	1,593
4년 초과 5년 이내	1,081
5년 초과	89
합 계	7,389

44. 매각예정자산

연결실체는 용인 마북3차 사업지 관련하여 토지매각계획에 따라 26,441백만원을 매각예정자산으로 분류하였습니다. 순공정가치가 장부금액을 초과할 것으로 예상하고 있기 때문에, 당기말 현재 매각예정자산으로 분류된 동 자산에 대하여 손상차손은 인식되지 않았습니다.

보고기간 종료일 현재 매각예정자산의 내역은 다음과 같습니다.

(단위: 백만원)

구 분	당기말
매각예정자산	26,441

45. 인적분할을 통한 회사의 설립

지배기업은 2021년 1월 1일을 분할기일로 하여 DL 주식회사(구, 대림산업 주식회사)에서 인적분할되어 신규설립 되었습니다.

(1) 분할관련 일반내용

상법 제530조의2 내지 제530조의11의 규정이 정하는 바에 따라 분할 전 DL 주식회사(구, 대림산업 주식회사)의 주주가 분할신주 배정기준일 현재의 지분율에 비례하여분할신설법인의 주식을 배정받는 단순인적분할의 방법으로 분할하였으며, 회사는 분할 전 DL 주식회사(구, 대림산업 주식회사)가 영위하는 사업 중 토목, 주택 및 플랜트등의 공사를 수행하는 건설사업부문을 분할하여 인적분할 신설회사를 설립하였습니다.

이에 따라 인적분할 신설회사는 분할되는 회사의 분할신주 배정기준일(2020년 12월 31일) 현재 주주명부에 등재되어 있는 주주를 대상으로 분할회사 소유주식 1주당 아래의 표와 같은 비율로 신주를 배정하였습니다.

(단위: 주)		
주식의 종류	DL(주)	DL이앤씨(주)
보통주	0.4437144	0.5562856
우선주	0.4437144	0.5562856

상기 배정비율에 따른 분할 전・후의 발행주식수는 다음과 같습니다.

(단위: 주)				
주식의 종류	분할전	분할후		
	DL 주식회사(구, 대림산업 주식회사)	DL(주)	DL이앤씨(주)	합계
보통주	34,800,000	15,441,262	19,358,738	34,800,000
우선주	3,800,000	1,686,115	2,113,885	3,800,000

(2) 분할신설회사로 이전되는 재산과 그 가액

인적분할을 통해 연결실체로 이전되는 자산 및 부채가액은 분할 전 DL 주식회사(구, 대림산업 주식회사)의 2020년 12월 4일자 임시주주총회의 승인을 받은 분할계획서상에 첨부된 승계대상 목록에 의하되, 분할기일 전까지 분할로 이전되는 해당 사업부문에서 발생한 재산의 증감사항을 가감하였습니다.

(3) 인적분할 회계처리

1) 인적분할을 통해 연결실체로 이전된 자산 및 부채가액은 회사가 분할 전 DL 주식회사(구, 대림산업 주식회사)로부터 승계받은 분할 전 장부금액으로 계상하였습니다.

2) 이전된 자산, 부채와 직접적으로 관련된 이연법인세자산(부채)는 분할신설회사로 이전되었습니다.

3) 인적분할의 결과 인수하는 순자산의 장부금액이 분할신설회사의 자본금과 이전되는 기타포괄손익누계액을 가감한 금액을 초과하는 경우 그 차액은 주식발행초과금으로 처리하였습니다.

46. 보고기간 후 사건

(1) 연결실체는 2022년 1월 오산랜드마크프로젝트 주식회사와의 대여금 잔액 80억에 대한 대여기간을 1년 연장하는 것을 승인했습니다.

(2) 연결실체는 2022년 1월 출자계열회사(DSA)와의 대여금 USD 220 Mil.에 대한 기간을 2년 연장하는 것을 승인했습니다.

(3) 연결실체는 2022년 1월 수원고색 오피스텔 신축사업 관련하여 시행사와 대주단 간의 대출약정(대출한도: 650억)에 대해 책임준공(최초 인출일로부터 33개월 이내)하기로 하였습니다.

(4) 연결실체는 2022년 1월 러시아 BCC-PE/LAO Project Bond 발급을 위한 Bond Line을 개설(서울보증: 약 1,564억원) 및 증액(HSBC: 3,095억원)했습니다. 또한, 출자계열회사(DRL)분 보증을 위한 약 567억원의 신용공여를 승인했습니다.

(5) 연결실체는 2022년 2월 인천 항동 오피스텔 신축사업 관련하여 시행사와 대주단 간의 대출약정(대출한도: 1,000억)에 대해 책임준공(최초 인출일로부터 48개월 이내)하기로 하였습니다

(6) 연결실체는 2022년 2월 동대구역 주상복합 신축사업 관련하여 시행사와 대주단 간의 대출약정(대출한도: 2,840억)에 대해 책임준공(최초 인출일로부터 44개월 이내)하기로 하였습니다.

(7) 연결실체는 2022년 2월 러시아 EuroChem Project Bond 발급을 위한 Bond Line을 개설(수출입은행 한도: 약 4,824억원)했습니다. 또한, 연결실체는 출자계열회사(DRL)분 보증을 위한 약 2,798억원의 신용공여를 승인했습니다.

4. 재무제표

재무상태표

제 1 기 2021.12.31 현재

(단위 : 원)

	제 1 기
자산	
유동자산	3,474,170,214,518
현금및현금성자산	1,356,003,652,498
단기금융상품	153,664,327,900
매출채권및기타채권	720,816,514,551
계약자산	651,810,280,126
리스채권	409,551,816
당기법인세자산	0

기타포괄손익-공정가치측정금융자산	5,883,318,553
재고자산	441,921,306,173
파생상품자산	764,445,752
기타유동자산	116,455,992,511
매각예정자산	26,440,824,638
비유동자산	3,396,593,121,328
장기금융상품	493,133,000
장기매출채권및기타채권	1,813,673,901,119
종속기업주식	265,287,500,916
관계기업및공동기업주식	55,815,225,191
당기손익-공정가치측정 금융자산	50,214,522,480
기타포괄손익-공정가치측정 금융자산	23,637,480,187
상각후원가 측정 금융자산	25,771,295
유형자산	125,920,769,279
투자부동산	353,640,075,566
무형자산	19,889,357,307
사용권자산	97,906,340,359
파생상품자산	12,804,586
리스채권	1,623,262,089
이연법인세자산	559,302,950,582
기타비유동자산	29,150,027,372
자산총계	6,870,763,335,846
부채	
유동부채	2,287,982,652,108
매입채무및기타채무	863,078,174,504
계약부채	796,418,627,581
리스부채	43,985,480,775
단기차입금및유동성장기부채	70,155,040,350
당기법인세부채	110,023,971,966
기타충당부채	260,441,551,626
파생상품부채	4,266,682,939
금융보증부채	1,246,032,906
하자보수충당부채	29,291,263,941
기타유동부채	109,075,825,520
비유동부채	788,987,960,887
장기매입채무및기타채무	4,434,934,353
차입금및사채	612,540,032,708
리스부채	93,309,102,518
순확정급여부채	(12,699,539)

하자보수충당부채	71,020,204,874
기타충당부채	697,075,630
금융보증부채	2,068,144,247
파생상품부채	1,085,972,098
기타비유동부채	3,845,193,998
부채총계	3,076,970,612,995
자본	
자본금	107,363,115,000
기타불입자본	3,268,412,814,133
이익잉여금	463,147,122,771
기타포괄손익누계액	(45,130,329,053)
자본총계	3,793,792,722,851
부채및자본총계	6,870,763,335,846

손익계산서

제 1 기 2021.01.01 부터 2021.12.31 까지

(단위 : 원)

	제 1 기
매출액	5,249,399,460,214
매출원가	4,224,663,513,411
매출총이익	1,024,735,946,803
판매비및관리비	345,017,556,763
영업이익	679,718,390,040
기타수익	111,415,785,008
기타비용	166,570,770,531
금융수익	110,006,469,352
금융비용	53,417,690,569
법인세비용차감전순이익	681,152,183,300
법인세비용	218,797,747,348
당기순이익	462,354,435,952
주당이익	
보통주 분기 기본 및 희석주당이익 (단위 : 원)	21,556
우선주 분기 기본 및 희석주당이익 (단위 : 원)	21,556

포괄손익계산서

제 1 기 2021.01.01 부터 2021.12.31 까지

(단위 : 원)

	제 1 기
당기순이익	462,354,435,952
기타포괄손익	10,153,891,385
후속적으로 당기손익으로 재분류되지 않는 항목	4,105,547,959
확정급여제도 재측정요소	5,584,260,009
당기손익으로 재분류되지 않는 항목의 법인세	(1,478,712,050)
후속적으로 당기손익으로 재분류될 수 있는 항목	6,048,343,426
기타포괄손익-공정가치 측정 금융자산 평가손익	(454,497,300)
해외사업환산손익	6,382,489,841
당기손익으로 재분류될 수 있는 항목의 법인세	120,350,885
당기총포괄이익	472,508,327,337

자본변동표

제 1 기 2021.01.01 부터 2021.12.31 까지

(단위 : 원)

	자본						
	자본금	기타불입자본			이익잉여금	기타포괄손익누계액	자본 합계
		주식발행초과금	자기주식	기타불입자본 합계			
2021.01.01 (기초자본)	107,363,115,000	3,271,623,795,128		3,271,623,795,128		(54,491,533,619)	3,324,495,376,509
당기순이익					462,354,435,952		462,354,435,952
확정급여제도 재측정요소					4,105,547,959		4,105,547,959
기타포괄손익-공정가치측정 금융자산 평가손익						(334,146,415)	(334,146,415)
해외사업환산손익						6,382,489,841	6,382,489,841
자기주식취득			(3,210,980,995)	(3,210,980,995)			(3,210,980,995)
자본증감합계			(3,210,980,995)	(3,210,980,995)	466,459,983,911	6,048,343,426	469,297,346,342
2021.12.31 (기말자본)	107,363,115,000	3,271,623,795,128	(3,210,980,995)	3,268,412,814,133	466,459,983,911	(48,443,190,193)	3,793,792,722,851

현금흐름표

제 1 기 2021.01.01 부터 2021.12.31 까지

(단위 : 원)

	제 1 기
영업활동으로 인한 현금흐름	490,152,533,293
당기순이익	462,354,435,952
조정	355,819,151,665
순운전자본의변동	(325,204,894,683)
배당금의 수취	14,214,726,680
이자의 수취	28,272,207,023
이자의 지급	(23,753,026,104)
법인세의 납부	(21,550,067,240)

투자활동으로 인한 현금흐름	(182,682,044,819)
단기금융상품의 감소	99,300,438,207
단기대여금의 감소	45,696,267,150
장기금융상품의 감소	32,500,000
장기대여금의 감소	45,479,945,992
임차보증금의 감소	123,990,593,264
기타포괄손익-공정가치측정금융자산의 처분	2,655,130,000
토지의 처분	181,169,231
건물의 처분	448,830,769
기계장치의 처분	1,761,542,071
차량운반구의 처분	91,862,836
기타유형자산의 처분	199,829,306
투자부동산의 처분	280,000,000
무형자산의 처분	14,068,667
단기금융상품의 증가	(141,699,691,330)
단기대여금의 증가	(74,066,437,073)
장기금융상품의 증가	(454,633,000)
장기대여금의 증가	(92,431,904,452)
임차보증금의 증가	(132,467,958,320)
매각예정자산의 취득	(106,841,100)
종속기업주식의 취득	(3,917,600,000)
관계기업주식의 취득	(23,475,000,000)
당기손익-공정가치측정금융자산의 취득	(12,681,500,000)
기타포괄손익-공정가치측정금융자산의 취득	(5,455,327,700)
토지의 취득	(119,037,429)
건물의 취득	(616,854,035)
구축물의 취득	(32,072,558)
기계장치의 취득	(755,236,694)
차량운반구의 취득	(887,075,745)
기타유형자산의 취득	(1,564,311,270)
건설중인자산의 취득	(8,867,544,821)
투자부동산의 취득	(1,846,857,622)
무형자산의 취득	(1,368,339,163)
재무활동으로 인한 현금흐름	6,863,383,613
단기차입금의 차입	2,905,000,000,000
단기차입금의 상환	(2,905,000,000,000)
장기차입금의 차입	79,760,000,000
임대보증금의 증가	728,552,550
임대보증금의 감소	(105,400,000)

자기주식의 취득	(3,210,980,995)
리스부채의 상환	(44,282,815,992)
유동성장기부채의 상환	(320,155,040,350)
사채의 발행	295,000,000,000
사채발행비	(870,931,600)
현금및현금성자산의 증가	314,333,872,087
기초의 현금및현금성자산	1,039,634,771,749
외화표시 현금및현금성자산의 환율변동효과	2,035,008,662
기말의 현금및현금성자산	1,356,003,652,498

5. 재무제표 주석

주석

제1기 2021년 1월 1일부터 2021년 12월 31일까지

DL이앤씨 주식회사

1. 당사의 개요

DL이앤씨(이하 "당사")는 국내외 토목, 주택 및 플랜트 등의 공사를 수행할 목적으로 2021년 1월 1일을 분할기일로 하여 DL 주식회사(구, 대림산업 주식회사)에서 인적분할의 방법으로 설립되었으며, 2021년 1월 25일자로 한국거래소에 회사의 주식을 상장하였습니다.

보고기간 종료일 현재 납입자본금은 107,363백만원(우선주 10,569백만원 포함)이며당사의 보통주에 대한 최대주주는 DL㈜(지분율 22.19%)입니다.

2. 재무제표 작성기준 및 중요한 회계정책

(1) 재무제표 작성기준

당사는 한국채택국제회계기준을 적용하여 재무제표를 작성하고 있으며, 동 재무제표는 기업회계기준서 제1027호 '별도재무제표'에 따른 별도재무제표로, 별도재무제표는 지배기업 또는 피투자자에 대하여 공동지배력이나 유의적인 영향력이 있는 투자자가 투자자산을 원가법 또는 기업회계기준서 제1109호 '금융상품'에 따른 방법, 기업회계기준서 제1028호 '관계기업과 공동기업에 대한 투자'에서 규정하는 지분법 중어느 하나를 적용하여 표시한 재무제표입니다.

재무제표의 작성에 적용된 중요한 회계정책은 아래에서 설명하는 기준서나 해석서의도입과 관련된 영향을 제외하고는 동일합니다.

한편, 동 재무제표는 2022년 2월 23일자 이사회에서 발행 승인되었으며, 2022년 3월24일자 주주총회에서 최종 승인될 예정입니다.

1) 당기부터 새로 도입된 기준서 및 해석서와 그로 인한 회계정책 변경의 내용은 다음과 같습니다.

- 기업회계기준서 제1116호 리스(개정) 2021년 6월 30일 후에도 제공되는 코로나 19 관련 임차료 할인 등에 대한 실무적 간편법

동 개정사항은 코로나19의 직접적인 결과로 인한 임차료의 할인 등에 대해 리스이용자가 적용할 수 있는 실무적 간편법을 2022년 6월 30일 이전에 지급하여야 할 리스료의 감면에도 적용할 수 있도록 하는 '2021년 6월 30일 후에도 제공되는 코로나 19관련 임차료 할인(기업회계기준서 제1116호 개정)' 을 적용하였습니다.

동 실무적 간편법은 리스이용자에게 코로나19 관련 임차료 할인 등이 리스변경에 해당하는지 여부를 평가하지 않는 선택을 할 수 있도록 허용합니다. 이러한 선택을 한 리스이용자는 코로나19 관련 임차료 할인 등으로 인한 리스료 변동을 그러한 변동이리스변경이 아닐 경우에 리스이용자가 회계처리하는 방식과 일관되게 회계처리합니다.

동 실무적 간편법은 코로나19의 직접적인 결과로 발생한 임차료 할인 등에만 적용되며 아래의 조건을 모두 충족하는 경우에 적용합니다.

- 리스료의 변동으로 수정된 리스대가가 변경 전 리스대가와 실질적으로 동일하거나그보다 작음.
- 리스료 감면이 2022년 6월 30일 이전에 지급하여야 할 리스료에만 영향을 미침(예를 들어 임차료 할인 등이 2022년 6월 30일 이전에 지급하여야 할 리스료를 감소시키고 2022년 6월 30일 후에 리스료를 증가시키는 경우 이러한 조건을 충족함).
- 그 밖의 리스기간과 조건은 실질적으로 변경되지 않음

- 기업회계기준서 제1109호 '금융상품', 제1039호 '금융상품: 인식과 측정', 제1107호 '금융상품: 공시', 제 1104호 '보험계약' 및 제 1116호 '리스' 개정 - 이자율지표 개혁

이자율지표 개혁과 관련하여 상각후원가로 측정되는 금융상품의 이자율지표 대체시 장부금액이 아닌 유효이자율을 조정하고, 위험회피관계에서 이자율지표 대체가 발생한 경우에도 중단 없이 위험회피회계를 계속할 수 있도록 하는 등의 예외규정 및 이자율지표 개혁에 따른 리스변경의 경우 새로운 대체지표이자율을 반영한 할인율을 적용하는 예외규정을 포함하고 있습니다. 당사는 동 개정으로 인해 재무제표에 중요한 영향을 미치지 않을 것으로 예상하고 있습니다.

2) 재무제표 발행 승인일 현재 제정・공표되었으나, 아직 시행일이 도래하지 아니하였으며 당사가 조기 적용하지 아니 한 한국채택국제회계기준의 내역은 다음과 같습니다.

- 기업회계기준서 제1117호 '보험계약'(제정)

기업회계기준서 제1117호는 보험계약의 인식, 측정, 표시 및 공시에 대한 원칙을 설정하고, 기업회계기준서 제1104호 보험계약을 대체합니다.

기업회계기준서 제1117호는 직접참가특성이 있는 보험계약에 대해 변동수수료접근법을 적용하는 수정된 일반모형을 설명합니다. 특정 요건을 충족하는 경우 보험료배분접근법을 이용하여 잔여보장부채를 측정함으로써 일반모형은 단순화됩니다.

일반모형은 미래현금흐름의 금액, 시기 및 불확실성을 추정하기 위해 현행의 가정을 이용하며, 그러한 불확실성에 대한 원가를 명시적으로 측정합니다. 시장이자율과 보험계약자의 옵션 및 보증의 영향을 고려합니다.

기업회계기준서 제1117호는 실무적으로 불가능하여 수정소급법이나 공정가치법이 적용되는 경우가 아니라면 소급적으로 적용되어야 합니다.

경과규정의 목적상 최초 적용일은 동 기준서를 최초로 적용하는 회계연도의 개시일이며, 전환일은 최초 적용일의 직전 기간의 기초시점입니다.

- 기업회계기준서 제1001호 '재무제표 표시'- 유동부채와 비유동부채의 분류(개정)

동 개정사항은 재무상태표에서 유동부채와 비유동부채의 표시에만 영향을 미치며, 자산, 부채 및 손익의 금액이나 인식시점 또는 해당 항목들에 대한 공시정보에 영향을 미치지 않습니다.

동 개정사항은 유동부채와 비유동부채의 분류는 보고기간말에 존재하는 기업의 권리에 근거한다는 점을 명확히 하고 기업이 부채의 결제를 연기할 수 있는 권리를 행사할 지 여부에 대한 기대와는 무관하다는 점을 강조합니다. 그리고 보고기간말에 차입약정을 준수하고 있다면 해당 권리가 존재한다고 설명하고 결제는 현금, 지분상품 및그 밖의 자산 또는 용역을 거래상대방에게 이전하는 것으로 그 정의를 명확히 합니다.
동 개정사항은 2023년 1월 1일 이후 최초로 시작하는 회계연도의 개시일 이후 소급적으로 적용되며 조기적용이 허용됩니다.

- 기업회계기준서 제1103호 '사업결합'-'개념체계'에 대한 참조(개정)

동 개정사항은 기업회계기준서 제1103호에서 종전의 개념체계('개념체계'(2007))대신 '개념체계'(2018)를 참조하도록 하는 내용을 포함하고 있습니다. 또한 동 개정사항은 기업회계기준서 제1037호의 적용범위에 포함되는 충당부채나 우발부채의 경우취득자는 취득일에 과거사건의 결과로 현재의무가 존재하는지를 판단하기 위해기업회계기준서 제1037호를 적용한다는 요구사항을 추가합니다. 기업회계기준해석서 제2121호의 적용범위에 해당하는 부담금의 경우 취득자는 부담금을 납부할 부채를 생기게 하는 의무발생사건이 취득일까지 일어났는지를 판단하기 위해 기업회계기준해석서 제2121호를 적용합니다.

동 개정사항은 취득자는 사업결합에서 우발자산을 인식하지 않는다는 명시적인 문구를 추가합니다.

동 개정사항은 취득일이 2022년 1월 1일 이후 최초로 시작되는 회계연도의 개시일 이후인 사업결합에 적용합니다. 동 개정사항과 함께 공표된 '한국채택국제회계기준에서 개념체계 참조에 대한 개정'에 따른 모든 개정사항을 동 개정사항 보다 먼저 적용하거나 동 개정사항과 동시에 적용하는 경우에만 동 개정사항의 조기 적용이 허용됩니다.

- 기업회계기준서 제1016호 '유형자산'(개정)의도한 방식으로 사용하기 전에 생산된 재화의 매각금액과 관련 원가(개정)

동 개정사항은 유형자산이 사용 가능하기 전에 생산된 재화의 매각금액, 즉 경영진이의도하는 방식으로 가동하는 데 필요한 장소와 상태에 이르게 하기 전에 생산된 재화의 매각금액)을 유형자산의 원가에서 차감하는 것을 금지합니다. 따라서 그러한 매각금액과 관련 원가를 당기손익으로 인식하며, 해당 원가는 기업회계기준서 제1002호에 따라 측정합니다.

또한 동 개정사항은 '유형자산이 정상적으로 작동되는지 여부를 시험하는 것'의 의미를 명확히 하여 자산의 기술적, 물리적 성능이 재화나 용역의 생산이나 제공, 타인에 대한 임대 또는 관리활동에 사용할 수 있는 정도인지를 평가하는 것으로 명시합니다.

생산된 재화가 기업의 통상적인 활동의 산출물이 아니어서 당기손익에 포함한 매각금액과 원가를 포괄손익계산서에 별도로 표시하지 않는다면 그러한 매각금액과 원가의 크기, 그리고 매각금액과 원가가 포함되어 있는 포괄손익계산서의 계정을 공시하여야 합니다.

동 개정사항은 이 개정내용을 처음 적용하는 재무제표에 표시된 가장 이른 기간의 개시일 이후에 경영진이 의도한 방식으로 가동할 수 있는 장소와 상태에 이른 유형자산에 대해서만 소급 적용합니다. 동 개정사항의 최초 적용 누적효과는 표시되는 가장 이른 기간의 시작일에 이익잉여금(또는 적절하다면 자본의 다른 구성요소)의 기초 잔액을 조정하여 인식합니다. 동 개정사항은 2022년 1월 1일 이후 최초로 시작되는 회계연도부터 적용되며, 조기적용이 허용됩니다.

- 기업회계기준서 제1037호 '충당부채, 우발부채, 우발자산' 손실부담계약-계약이행원가(개정)

동 개정사항은 계약이행원가는 계약에 직접관련되는 원가로 구성된다는 것을 명확히합니다. 계약과 직접관련된 원가는 계약을 이행하기 위한 증분원가(예: 직접노무원가,직접재료원가)와 계약을 이행하기 위한 직접 관련된 그 밖의 원가 배분액(예: 계약의 이행에 사용된 유형자산의 감가상각비)으로 구성됩니다.

동 개정사항은 이 개정사항을 최초로 적용하는 회계연도의 개시일에 모든 의무의 이행이 완료되지는 않은 계약에 적용합니다. 비교재무제표는 재작성 하지 않고, 그 대신 개정 내용을 최초로 적용함에 따른 누적효과를 최초적용일의 기초이익잉여금 또는 적절한 경우 다른 자본요소로 인식합니다.

동 개정사항은 2022년 1월 1일 이후 최초로 시작되는 회계연도부터 적용되며, 조기적용이 허용됩니다.

- 한국채택국제회계기준 2018-2020 연차개선

동 연차개선은 기업회계기준서 제1101호 '한국채택국제회계기준의 최초채택', 기업회계기준서 제1109호 '금융상품', 기업회계기준서 제1116호 '리스', 기업회계기준서제 1041호 '농림어업'에 대한 일부 개정사항을 포함하고 있습니다.

① 기업회계기준서 제1101호 '한국채택국제회계기준의 최초채택'

동 개정사항은 지배기업보다 늦게 최초채택기업이 되는 종속기업의 누적환산차이의 회계처리와 관련하여 추가적인 면제를 제공합니다. 기업회계기준서 제1101호 문단 D16(1)의 면제규정을 적용하는 종속기업은 지배기업의 한국채택국제회계기준 전환일에 기초하여 지배기업의 연결재무제표에 포함될 장부금액으로 모든 해외사업장의 누적환산차이를 측정하는 것을 선택할 수 있습니다. 다만 지배기업이 종속기업을 취득하는 사업결합의 효과와 연결절차에 따른 조정사항은 제외합니다. 관계기업이나 공동기업이 기업회계기준 제1101호 문단 D16(1)의 면제규정을 적용하는 경우에도 비슷한 선택을 할 수 있습니다.

동 개정사항은 2022년 1월 1일 이후 최초로 시작되는 회계연도부터 적용되며, 조기적용이 허용됩니다.

② 기업회계기준서 제1109호 '금융상품'

동 개정사항은 금융부채의 제거 여부를 평가하기 위해 '10%' 테스트를 적용할 때, 기업(차입자)과 대여자 간에 수취하거나 지급하는 수수료만을 포함하며, 여기에는 기업이나 대여자가 다른 당사자를 대신하여 지급하거나 수취하는 수수료를 포함한다는 점을 명확히 하고 있습니다. 동 개정사항은 최초 적용일 이후 발생한 변경 및 교환에 대하여 전진적으로 적용됩니다. 동 개정사항은 2022년 1월 1일 이후 최초로 시작되는 회계연도부터 시행되며 조기적용이 허용됩니다.

③ 기업회계기준서 제1116호 '리스'

동 개정사항은 기업회계기준서 제1116호 사례13에서 리스개량 변제액에 대한 내용을 삭제하였습니다. 동 개정사항은 적용사례에만 관련되므로, 시행일은 별도로 규정되지 않았습니다.

④ 기업회계기준서 제1041호 '농림어업'

동 개정사항은 생물자산의 공정가치를 측정할 때 세금 관련 현금흐름을 제외하는 요구사항을 삭제하였습니다. 이는 기업회계기준서 제1041호의 공정가치 측정과 내부적으로 일관된 현금흐름과 할인율을 사용하도록 하는 기업회계기준서 제1113호의 요구사항을 일치시키며, 기업은 가장 적절한 공정가치 측정을 위해 세전 또는 세후 현금흐름 및 할인율을 사용할지 선택할 수 있습니다.

동개정사항은 2022년 1월 1일 이후 최초로 시작되는 회계연도부터 시행되며, 조기적용이 허용됩니다.

당사는 상기에 열거된 제・개정사항이 재무제표에 미치는 영향이 중요하지 않을 것으로 판단하고 있습니다.

- 기업회계기준서 제1001호 '재무제표 표시' 및 국제회계기준 실무서2 '중요성에 대한 판단' (개정) 회계정책 공시

동 개정사항은 회계정책의 공시에 대한 기업회계기준서 제1001호의 요구사항을 변경하며, '유의적인 회계정책'이라는 모든 용어를 '중요한 회계정책 정보'로 대체합니다.

기업회계기준서 제1001호 관련 문단도 중요하지 않는 거래, 그 밖의 사건 또는 상황과 관련되는 회계정책 정보는 중요하지 않으며 공시될 필요가 없다는 점을 명확히 하기 위해 개정합니다. 회계정책 정보는 금액이 중요하지 않을지라도 관련되는 거래, 그 밖의 사건 또는 상황의 성격 때문에 중요할 수 있습니다. 그러나 중요한 거래, 그 밖의 사건 또는 상황과 관련되는 모든 회계정책 정보가 그 자체로 중요한 것은 아닙니다.

또한 국제회계기준 실무서2에서 기술한 '중요성 과정의 4단계'의 적용을 설명하고 적용하기 위한 지침과 사례가 개발되었습니다.

동 개정사항은 2023년 1월 1일 이후 최초로 시작되는 회계연도부터 전진적으로 적용되며, 조기적용이 허용됩니다. 국제회계기준 실무서2에 대한 개정사항은 시행일이나 경과규정을 포함하지 않습니다.

- 기업회계기준서 제1008호 '회계정책, 회계추정치의 변경과 오류'(개정) 회계추정치의 정의

동 개정사항은 회계추정의 변경에 대한 정의를 회계추정치의 정의로 대체합니다. 새로운 정의에 따르면 회계추정치는 '측정불확실성의 영향을 받는 재무제표상 화폐금액'입니다.

동 개정사항은 2023년 1월 1일 이후 최초로 시작되는 회계연도부터 적용하되 조기적용이 허용됩니다 이 개정내용을 처음 적용하는 회계연도 시작일 이후에 발생하는 회계추정치 변경과 회계정책 변경에 적용합니다.

- 기업회계기준서 제1012호 '법인세' - 단일 거래에서 생기는 자산과 부채에 관련되는 이연법인세

동 개정사항은 최초인식 예외규정의 적용범위를 축소합니다. 동 개정사항에 따르면 동일한 금액으로 가산할 일시적차이와 차감할 일시적차이를 생기게 하는 거래에는 최초인식 예외규정을 적용하지 않습니다.

적용가능한 세법에 따라 사업결합이 아니고 회계이익과 과세소득에 영향을 미치지 않는 거래에서 자산이나 부채를 최초로 인식할 때 같은 금액의 가산할 일시적차이와 차감할 일시적차이가 생길 수 있습니다. 예를 들어 이러한 상황은 리스개시일에 기업회계기준서 제1116호를 적용하여 리스부채와 이에 대응하는 사용권자산을 인식할 때 발생할 수 있습니다.

기업회계기준서 제1012호의 개정에 따라 관련된 이연법인세자산과 이연법인세부채를 인식해야 하며, 이연법인세자산의 인식은 기업회계기준서 제1012호의 회수가능성 요건을 따르게 됩니다.

동 개정사항은 2023년 1월 1일 이후 최초로 시작되는 회계연도부터 적용되며 조기적용이 허용됩니다.

(2) 리스

1) 리스이용자

당사는 계약 약정일에 계약이 리스인지 또는 계약에 리스가 포함되어 있는지를 평가합니다. 당사는 리스이용자인 경우에 단기리스(리스기간이 12개월 이하)와 소액 기초자산 리스를 제외한 모든 리스 약정과 관련하여 사용권자산과 그에 대응되는 리스부채를 인식합니다. 당사는 다른 체계적인 기준이 리스이용자의 효익의 형태를 더 잘나타내는 경우가 아니라면 당사는 단기리스(리스기간이 12개월 이하)와 소액기초자산 리스에 대하여 정액기준으로 리스료를 인식하기로 선택하였습니다.

리스부채는 리스개시일에 그날 현재 지급되지 않은 리스료를 리스의 내재이자율로 할인한 현재가치로 최초 측정합니다. 만약 리스의 내재이자율을 쉽게 산정할 수 없는경우에는 리스

이용자의 증분차입이자율을 사용합니다.

증분차입이자율은 리스기간, 통화 그리고 리스의 시작시점에 따라 달라지며, 다음을 포함하는 투입변수 등에 기초하여 결정됩니다.

- 국고채 금리에 기초한 무위험이자율
- 기업 특유의 위험조정
- 채권수익률에 기초한 신용위험조정
- 리스를 체결하는 기업의 위험속성이 연결실체의 위험속성과 다르고 해당 리스가 연결실체의 보증에 따른 효익을 받지 못하는 경우에 해당 기업 특유의 조정

리스부채의 측정에 포함되는 리스료는 다음 금액으로 구성됩니다.

- 고정리스료 (실질적인 고정리스료를 포함하고 받을 리스 인센티브는 차감)
- 지수나 요율(이율)에 따라 달라지는 변동리스료. 처음에는 리스개시일의 지수나 요율(이율)을 사용하여 측정함
- 잔존가치보증에 따라 리스이용자가 지급할 것으로 예상되는 금액
- 리스이용자가 매수선택권을 행사할 것이 상당히 확실한 경우에 그 매수선택권의 행사가격
- 리스기간이 리스이용자의 종료선택권 행사를 반영하는 경우에 그 리스를 종료하기위하여 부담하는 금액

당사는 리스부채를 재무상태표에서 다른 부채와 구분하여 표시합니다.

리스부채는 후속적으로 리스부채에 대한 이자를 반영하여 장부금액을 증액(유효이자율법을 사용)하고, 지급한 리스료를 반영하여 장부금액을 감액하여 측정합니다.

당사는 다음의 경우에 리스부채를 재측정하고 관련된 사용권자산에 대해 상응하는 조정을 합니다.

- 리스기간이 변경되거나, 매수선택권 행사에 대한 평가의 변경을 발생시키는 상황의변경이나 유의적인 사건이 발생하는 경우. 이러한 경우 리스부채는 수정된 리스료를수정된 할인율로 할인하여 다시 측정합니다.
- 지수나 요율(이율)의 변경이나 잔존가치보증에 따라 지급할 것으로 예상되는 금액이 변동되어 리스료가 변경되는 경우. 이러한 경우 리스부채는 수정된 리스료를 변경되지 않은 할인율로 할인하여 다시 측정합니다. 다만 변동이자율의 변동으로 리스료에 변동이 생긴 경우에는 그 이자율 변동을 반영하는 수정 할인율을 사용합니다.
- 리스계약이 변경되고 별도 리스로 회계처리하지 않는 경우. 이러한 경우 리스부채는 변경된 리스의 리스기간에 기초하여, 수정된 리스료를 리스변경 유효일 현재의 수정된 할인율로 할인하여 다시 측정합니다.

사용권자산은 리스부채의 최초 측정금액과 리스개시일이나 그 전에 지급한 리스료(받은 리스 인센티브는 차감) 및 리스이용자가 부담하는 리스개설직접원가를 차감한 금액으로 구성됩니다. 사용권자산은 원가에서 감가상각누계액과 손상차손누계액을 차감하여 후속 측정합

니다.

당사가 리스 조건에서 요구하는 대로 기초자산을 해체하고 제거하거나, 기초자산이 위치한 부지를 복구하거나, 기초자산 자체를 복구할 때 부담하는 원가의 추정치는 기업회계기준서 제1037호에 따라 인식하고 측정합니다. 그러한 원가가 재고자산을 생산하기 위하여 발생한 것이 아니라면, 원가가 사용권자산과 관련이 있는 경우 사용권자산 원가의 일부로 그 원가를 인식합니다.

리스기간 종료시점 이전에 리스이용자에게 기초자산의 소유권을 이전하는 경우나 사용권자산의 원가에 리스이용자가 매수선택권을 행사할 것임이 반영되는 경우에, 리스이용자는 리스개시일부터 기초자산의 내용연수 종료시점까지 사용권자산을 감가상각하고 있습니다. 그 밖의 경우에는 리스이용자는 리스개시일부터 사용권자산의 내용연수 종료일과 리스기간 종료일 중 이른 날까지 사용권자산을 감가상각하고 있습니다.

당사는 사용권자산을 재무상태표에서 다른 자산과 구분하여 표시합니다.

당사는 사용권자산이 손상되었는지 결정하기 위하여 기업회계기준서 제1036호를 적용하며, 식별된 손상차손에 대한 회계처리는 '유형자산'의 회계정책(주석 2.(11)참고)에 설명되어 있습니다.

당사는 변동리스료(다만 지수나 요율(이율)에 따라 달라지는 변동리스료는 제외)는 사용권자산과 리스부채의 측정에 포함하지 않으며, 그러한 리스료는 변동리스료를 유발하는 사건 또는 조건이 생기는 기간에 당기손익으로 인식합니다.

실무적 간편법으로 리스이용자는 비리스요소를 리스요소와 분리하지 않고, 각 리스요소와 이에 관련되는 비리스요소를 하나의 리스요소로 회계처리하는 방법을 기초자산의 유형별로 선택할 수 있으며, 당사는 이러한 실무적 간편법을 사용하고 있습니다

2) 리스제공자

당사는 각 리스를 운용리스 또는 금융리스로 분류합니다. 기초자산의 소유에 따른 위험과 보상의 대부분을 이전하는 리스는 금융리스로 분류하며 기초자산의 소유에 따른 위험과 보상의 대부분을 이전하지 않는 리스는 운용리스로 분류합니다.

당사는 중간리스제공자인 경우 당사는 상위리스와 전대리스를 두 개의 별도계약으로회계처리하고 있습니다. 당사는 기초자산이 아닌 상위리스에서 생기는 사용권자산에따라 전대리스를 금융리스 또는 운용리스로 분류합니다.

당사는 정액 기준이나 다른 체계적인 기준으로 운용리스의 리스료를 수익으로 인식합니다. 다른 체계적인 기준이 기초자산의 사용으로 생기는 효익이 감소되는 형태를 더 잘 나타낸다면 당사는 그 기준을 적용합니다.

당사는 운용리스 체결과정에서 부담하는 리스개설직접원가를 기초자산의 장부금액에 더하고 리스료 수익과 같은 기준으로 리스기간에 걸쳐 비용으로 인식합니다.

하나의 리스요소와 하나 이상의 추가 리스요소나 비리스요소를 포함하는 계약에서 리스제공자는 기업회계기준서 제1115호를 적용하여 계약 대가를 배분합니다.

(3) 영업권

사업결합에서 발생하는 영업권은 지배력을 획득하는 시점(취득일)에 원가에서 누적손상차손을 차감하여 인식하고 있습니다.

손상검사를 위하여 영업권은 사업결합으로 인한 시너지효과가 예상되는 당사의 현금창출단위(또는 현금창출단위집단)에 배분됩니다.

영업권이 배분된 현금창출단위에 대해서는 매년 그리고 손상을 시사하는 징후가 있을 때마다 손상검사를 수행합니다. 현금창출단위의 회수가능액이 장부금액에 미달할경우, 손상차손은 먼저 현금창출단위에 배분된 영업권의 장부금액을 감소시키고 잔여 손상차손은 현금창출단위를 구성하는 다른 자산들의 장부금액에 비례하여 배분하고 있습니다. 영업권의 손상차손은 당기손익으로 직접 인식되어 있습니다. 영업권에 대해 인식한 손상차손은 추후에 환입할 수 없습니다.

관련 현금창출단위를 처분할 경우 관련 영업권 금액은 처분손익의 결정에 포함됩니다.

(4) 매각예정비유동자산

매각예정으로 분류된 비유동자산(또는 처분자산집단)은 순공정가치와 장부금액 중 작은 금액으로 측정합니다.

당사는 비유동자산(또는 처분자산집단)의 장부금액이 계속 사용이 아닌 매각거래로 회수될 것이라면 이를 매각예정자산으로 분류하고 있습니다. 이러한 조건은 비유동자산(또는 처분자산집단)이 현재의 상태에서 즉시 매각가능하여야 하며 매각될 가능성이 매우 높을 때에만 충족된 것으로 간주됩니다. 경영진은 자산의 매각계획을 확약해야 하며 분류시점에서 1년 이내에 매각완료요건이 충족될 것으로 예상되어야 합니다.

(5) 수익인식

수익은 고객과의 계약에서 정한 대가에 기초하여 측정되며 ① 계약 식별 → ② 수행의무 식별 → ③ 거래가격 산정 → ④ 수행의무에 거래가격 배분 → ⑤ 수행의무 충족시 수익 인식을 적용하여 인식합니다. 제삼자를 대신해서 회수한 금액은 제외합니다.또한 당사는 고객에게 재화나 용역의 통제가 이전될 때 수익을 인식합니다.

당사는 다음의 주요 원천으로부터 수익을 인식하고 있습니다.

가. 고객과의 계약을 통한 토목, 주택, 플랜트 공사의 건설
나. 분양공사
다. 재화의 판매
라. 용역 및 운영의 제공
마. 이외의 기타 매출

가. 고객과의 계약을 통한 토목, 주택, 플랜트 공사의 건설

당사는 고객과의 장기계약에 따라 토목, 주택, 플랜트 사업에 대하여 건설공사를수행하고 있습니다. 이러한 계약은 건설용역이 시작되기 전에 체결됩니다. 경영진은 개별계약별로 계약조건을 검토하고, 투입법을 사용하는 것이 기업회계기준서 제1115호 하에서 수행의무의 완료까지의 진행률을 측정하는 적절한 방법이라 보았습니다.또한당 수익에서 발생되는 수익은 원가기준 투입법에 따라(즉 예상원가 대비 그 때까지 수행한 업무에 대해 발생한 원가에 비례하여) 기간에 걸쳐 인식합니다.

당사는 고객과의 장기계약에 따라 건설공사에 대해 고객에게 청구할 권리를 가지게 됩니다. 작업 진행률 또는 특정한 마일스톤에 도달하면 고객에게 제3의 평가자가 서명한 관련 작업명세서를 발송하고 마일스톤 대가와 관련한 청구서를 발행합니다. 이전에 이행된 작업에 대해 인식하고 있던 계약자산은 고객에게 청구하는 시점에 수취채권으로 분류됩니다. 만약 작업진행률 또는 마일스톤에 따른 지급액이 원가 기준 투입법에 따라 그 때까지 인식한 수익을 초과하는 경우, 당사는 그 차이를 계약부채로 인식합니다.

나. 분양공사

당사는 고객과의 장기계약에 따라 주거용 부동산을 건설하고 있습니다. 이러한 계약은 주거용 부동산의 건설이 시작되기 전에 체결됩니다. 계약조건에 따르면 다른 고 객에게 부동산을 이전하는 것이 계약상 제한되어 있습니다. 당사는 이미 수행된 업 무에 대해 집행가능한 지급청구권을 보유하고 있는 경우 주거용 부동산으로부터 발생하는 수익은 원가기준 투입법에 따라(즉 예상원가 대비 그 때까지 수행한 업무에 대해 발생한 원가에 비례하여) 기간에 걸쳐 인식합니다. 경영진은 투입법을 사용하는것이 기업회계기준서 제1115호 하에서 수행의무의 완료까지의 진행률을 측정하는 적절한 방법이라고 보았습니다. 또한 당사는 이미 수행된 업무에 대해 집행가능한 지급청구권을 보유하고 있지 않은 경우 주거용부동산으로부터 발생하는 수익은 인도기준에 따라 인식하고 있으며, 해당 계약에서 발생한 원가는 자산으로 계상하고 있습니다.

당사는 고객과의 장기계약에 따라 분양공사 진행 기간 동안 합의 일자에 도달하면 분양대금을 수취할 권리를 가지게 됩니다. 당사는 이미 수행된 업무에 대해 집행가능한지급청구권을

보유하고 있는 경우 이전에 이행된 작업에 대해 인식하고 있던 계약자산은 당사가 수취할 권리를 가지는 시점에 수취채권으로 분류됩니다. 만약 수취채권으로 분류된 금액이 그때까지 인식한 수익을 초과하는 경우 당사는 그 차이를 계약부채로 인식합니다. 또한 당사는 이미 수행된 업무에 대해 집행가능한 지급청구권을 보유하고 있지 않은 경우 고객으로부터 지급받은 대금은 부채로 계상하고 있습니다.

다. 재화의 판매

당사는 각 당사 내에서 발생하는 재화의 판매를 수익으로 인식하고 있으며 고객에게 재화가 인도되어 재화에 대한 통제가 고객에게 이전되는 시점에 수익이 인식됩니다. 인도는 재화가 고객이 지정한 위치에 운송되었을 때 발생합니다. 고객이 재화를 최초로 구매하는 시점에 당사가 수령한 거래가격은 재화가 고객에게 인도되기 전까지 계약부채로 인식됩니다.

라. 용역 및 운영의 제공

당사는 용역 및 운영에 대한 대가를 용역매출로 인한 수익으로 인식하고 있으며, 고객은 당사의 용역을 통하여 효익을 동시에 얻고 소비하고 있습니다. 또한 회사가 용역 수행을 완료한 정도가 고객에게 주는 가치에 직접 상응하는 금액을 받을 권리가 존재하기에, 회사는 청구권이 있는 금액을 수익으로 인식하고 있습니다.

마. 이외의 기타매출

당사는 상기 가~라의 항목으로 분류되지 아니하는 매출을 기타매출로 인식하고있으며, 동 매출로 인식하는 수익은 기간의 배분으로 인한 수익 이연에 해당이 없고 고객에게 기타의 용역 및 재화가 인도되는 시점에 수익을 인식하기 때문에 기타 수익에 관하여 인도기준의 수익기준을 적용하고 있습니다.

(6) 외화환산

재무제표는 그 기업의 영업활동이 이루어지는 주된 경제환경의 통화(기능통화)로 표시하고 있습니다. 재무제표를 작성하기 위해 경영성과와 재무상태는 당사의 기능통화이면서 재무제표 작성을 위한 표시통화인 '원'으로 표시하고 있습니다.

재무제표 작성에 있어서 해당기업의 기능통화 외의 통화(외화)로 이루어진 거래는 거래일의 환율로 기록됩니다. 매 보고기간 말에 화폐성 외화항목은 보고기간 말의 환율로 재환산하고 있습니다. 한편 공정가치로 측정하는 비화폐성 외화항목은 공정가치가 결정된 날의 환율로 환산하지만, 역사적 원가로 측정되는 비화폐성 외화항목은 재환산하지 않습니다.

외환차이는 다음을 제외하고는 발생하는 기간의 당기손익으로 인식하고 있습니다.

- 미래 생산에 사용하기 위하여 건설중인 자산과 관련되고, 외화차입금에 대한 이자비용조정으로 간주되는 자산의 원가에 포함되는 외환차이
- 특정 외화위험을 회피하기 위한 거래에서 발생하는 외환차이
- 해외사업장과 관련하여 예측할 수 있는 미래에 결제할 계획도 없고 결제될 가능성도 없는 채권이나 채무로서 해외사업장순투자의 일부를 구성하는 화폐성항목에서 발생하는 외환차이. 이러한 외환차이는 기타포괄손익으로 인식하고 순투자의 전부나 일부 처분시점에서 자본에서 당기손익으로 재분류하고 있습니다.

해외사업장의 취득으로 발생하는 영업권과 식별가능한 자산과 부채에 대한 공정가치조정액은 해외사업장의 자산과 부채로 처리하고 보고기간 말의 환율로 환산하고 있으며, 이로 인한 외환차이는 기타포괄손익으로 인식하고 있습니다.

(7) 차입원가

당사는 적격자산의 취득, 건설 또는 제조와 직접 관련된 차입원가를 적격자산을 의도된 용도로 사용하거나 판매가능한 상태에 이를 때까지 당해 자산원가의 일부로 자본화하고 있습니다. 적격자산이란 의도된 용도로 사용하거나 판매될 수 있는 상태가 될때까지 상당한 기간을 필요로 하는 자산을 말합니다.

적격자산을 취득하기 위하여 변동금리부 차입금을 차입하고, 그 차입금이 이자율위험의 적격한 현금흐름위험회피의 대상인 경우 파생상품의 효과적인 부분은 기타포괄손익으로 인식하고 적격자산이 당기손익에 영향을 미칠 때 당기손익으로 재분류됩니다. 적격자산을 취득하기 위하여 고정금리부 차입금을 차입하고, 그 차입금이 이자율위험의 적격한 공정가치위험회피의 대상인 경우 자본화된 차입원가는 위험회피 대상이자율을 반영합니다.

적격자산을 취득하기 위한 목적으로 차입한 당해 차입금에서 발생하는 일시적 운용 투자수익은 자본화가능차입원가에서 차감하고 있습니다.

기타 차입원가는 발생한 기간의 당기손익으로 인식하고 있습니다.

(8) 정부보조금

당사는 정부보조금에 부수되는 조건의 준수와 보조금 수취에 대한 합리적인 확신이 있을 경우에만 정부보조금을 인식하고 있습니다.

시장이자율보다 낮은 이자율인 정부대여금의 효익은 정부보조금으로 처리하고 있으며, 해당 정부보조금은 시장이자율에 기초하여 산정된 정부대여금 공정가치와 수취한 대가의 차이로 측정하고 있습니다.

자산관련정부보조금은 자산의 장부금액을 결정할 때 차감하여 재무상태표에 표시하고 있습니다(유형자산취득관련정부보조금포함). 해당 정부보조금은 관련자산의 내용연수에 걸쳐 감가상각비를 감소시키는 방식으로 당기손익으로 인식하고 있습니다.

수익관련정부보조금은 보전하려 하는 비용에 대응시키기 위해 체계적인 기준에 따라해당 기간에 걸쳐 수익으로 인식하며, 이미 발생한 비용이나 손실에 대한 보전 또는 향후 관련원가의 발생 없이 당사에 제공되는 즉각적인 금융지원으로 수취하는 정부보조금은 수취할 권리가 발생하는 기간에 당기손익으로 인식하고 있습니다.

종업원교육에 소요되는 비용을 보전하기 위한 정부보조금은 관련 원가와 대응하는데필요한 기간에 걸쳐 손익으로 인식되며 관련 비용에서 차감하고 있습니다.

유형자산의 취득과 관련된 정부보조금은 이연수익으로 인식하여 관련 자산의 내용연수에 걸쳐 당기손익으로 인식합니다.

(9) 퇴직급여비용과 해고급여

확정기여형퇴직급여제도에 대한 기여금은 종업원이 이에 대하여 지급받을 자격이 있는 용역을 제공한 때 비용으로 인식하고 있습니다.

확정급여형퇴직급여제도의 경우, 확정급여채무는 독립된 보험계리법인에 의해 예측단위적립방식을 이용하여 매 보고기간 말에 보험수리적 평가를 수행하여 계산하고 있습니다. 보험수리적손익과 사외적립자산의 수익(순확정급여부채(자산)의 순이자에포함된 금액 제외) 및 자산인식상한효과의 변동으로 구성된 순확정급여부채의 재측정요소는 재측정요소가 발생한 기간에 기타포괄손익으로 인식하고, 재무상태표에 즉시 반영하고 있습니다. 포괄손익계산서에 인식한 재측정요소는 이익잉여금으로 즉시인식하며, 후속기간에 당기손익으로 재분류되지 아니합니다. 과거근무원가는 제도의개정이나 축소가 일어날 때 또는 당사가 관련 구조조정원가나 해고급여를 인식할 때 중 이른 날에 비용으로 인식합니다. 당사는 정산이 일어나는 때에 확정급여제도의 정산 손익을 인식합니다.

순이자는 순확정급여부채(자산)에 대한 할인율을 적용하여 산출하고 있습니다. 확정급여원가의 구성요소는 근무원가(당기근무원가와 과거근무원가 및 축소와 정산으로 인한 손익)와 순이자비용(수익) 및 재측정요소로 구성되어 있습니다.

근무원가는 매출원가 및 판매비와관리비로, 순이자비용(또는 순이자수익)은 금융원가로 인식하고 있으며, 재측정요소는 기타포괄손익에 인식하고 있습니다. 제도의 축소로 인한 손익은 과거근무원가로 처리하고 있습니다.

재무제표상 확정급여채무는 확정급여제도의 실제 과소적립액과 초과적립액을 표시하고 있습니다. 이러한 계산으로 산출된 초과적립액은 제도로부터 환급받거나 제도에 대한 미래 기여금이 절감되는 방식으로 이용가능한 경제적효익의 현재가치를가산한 금액을 한도로 자산으로 인식하고 있습니다.

해고급여에 대한 부채는 당사가 해고급여의 제안을 더 이상 철회할 수 없게 된 날 또는 당사가 해고급여의 지급을 수반하는 구조조정에 대한 원가를 인식한 날 중 이른날에 인식하고 있습니다.

종업원이나 제3자의 재량적 기여금은 제도에 대한 그러한 기여금이 납부될 때 근무원가를 감소시키고 있습니다. 제도의 공식적 규약에 종업원이나 제3자로부터의 기여금이 있을 것이라고 특정할 때, 회계처리는 다음과 같이 기여금이 근무용역에 연계되어 있는지 여부에 달려 있습니다.

- 만약 기여금이 근무용역에 연계되어 있지 않다면(예를 들어 사외적립자산의 손실이나 보험수리적손실에서 발생하는 과소적립액을 감소시키기 위한 기여금), 기여금은 순확정급여부채(자산)의재측정에 영향을 미칩니다.
- 만약 기여금이 근무용역에 연계되어 있다면 기여금은 근무원가를 감소시킵니다. 근무연수에 따라 결정되는 기여금액의 경우 당사는 총급여에 대해 기업회계기준서 제1019호 문단70에서 요구하는 배분방법에 따라 근무기간에 기여금을 배분합니다. 반면에 근무연수와 독립적인 기여금액의 경우 당사는 이러한 기여금을 관련 근무용역이 제공되는 해당기간의 근무원가의 감소로 인식합니다.

(10) 법인세

법인세비용은 당기법인세와 이연법인세로 구성되어 있습니다.

1) 당기법인세

당기 법인세부담액은 당기의 과세소득을 기초로 산정됩니다. 다른 과세기간에 가산되거나 차감될 손익항목 및 비과세항목이나 비공제항목 때문에 과세소득과 순이익은차이가 발생합니다. 당사의 당기법인세와 관련된 부채는 보고기간 말까지 제정되었거나 실질적으로 제정된 세율 및 세법에 근거하여 계산됩니다.

법인세를 결정하는 것이 불확실하나 향후 과세당국에 대한 현금유출이 발생할 가능성이 높다고 판단되는 경우 충당부채를 인식합니다. 충당부채는 지급할 것으로 기대되는 금액에 대한 최선의 추정치로 측정됩니다. 이러한 평가는 과거 경험에 따른 지배기업의 세무전문가의 판단에 기초하며 특정한 경우에는 독립된 세무전문가의 판단에 기초하여 이루어집니다.

2) 이연법인세

이연법인세는 재무제표상 자산과 부채의 장부금액과 과세소득 산출시 사용되는 세무기준액과의 차이인 일시적차이와 관련하여 납부하거나 회수될 법인세 금액이며 부채법을 이용하여 회계처리합니다. 이연법인세부채는 일반적으로 모든 가산할 일시적 차이에 대하여 인식됩니다. 이연법인세자산은 일반적으로 차감할 일시적차이가 사용될 수 있는 과세소득의 발생가능성이 높은 경우에, 모든 차감할 일시적차이에 대하여인식됩니다. 그러나 가산할 일시적차이가 영업권을 최초로 인식할 때 발생하거나, 자산 또는 부채가 최초로 인식되는 거래가 사업결합거래가 아니고 거래 당시에 회계이익과 과세소득(세무상결손금)에 영향을 미치지 아니하는 거래에서 발생하는 경우 이연법인세부채는 인식하지 아니합니다. 그리고 차감할 일시적차이가 자산 또는 부채가 최초로 인식되는 거래가 사업결합거래가 아니고 거래 당시 회계이익과 과세소득(세무상결손금)에 영향을 미치지 않는 거래에서 발생하는 경우에는 이연법인세자산은인식하지 않습니다.

당사가 일시적차이의 소멸시점을 통제할 수 있으며, 예측가능한 미래에 일시적 차이가 소멸하지 않을 가능성이 높은 경우를 제외하고는 종속기업, 관계기업에 대한 투자자산 및 조인트벤처 투자지분에 관한 가산할 일시적차이에 대하여 이연법인세부채를인식합니다. 또한 이러한 투자자산 및 투자지분과 관련된 차감할 일시적차이로 인하여 발생하는 이연법인세자산은 일시적차이의 혜택을 사용할 수 있을만큼 충분한 과세소득이 발생할 가능성이 높고, 일시적차이가 예측가능한 미래에 소멸할 가능성이 높은 경우에만 인식합니다.

이연법인세자산의 장부금액은 매 보고기간 말에 검토하고, 이연법인세자산의 전부 또는 일부가 회수될 수 있을만큼 충분한 과세소득이 발생할 가능성이 더 이상 높지 않은 경우 이연법인세자산의 장부금액을 감소시킵니다.

이연법인세는 보고기간 말까지 제정되었거나 실질적으로 제정된 세율 및 세법에 근거하여 당해 부채가 결제되거나 자산이 실현되는 회계기간에 적용될 것으로 예상되는 세율을 사용하여 측정합니다. 이연법인세자산과 이연법인세부채를 측정할 때에는보고기간 말 현재 회사가 관련 자산과 부채의 장부금액을 회수하거나 결제할 것으로 예상되는 방식에 따른 법인세 효과를 반영하였습니다.

이연법인세자산과 부채는 당사가 당기법인세자산과 당기법인세부채를 상계할 수 있는 법적으로 집행가능한 권리를 가지고 있으며, 동일한 과세당국에 의해서 부과되는 법인세와 관련하여 과세대상기업이 동일하거나 과세대상기업은 다르지만 당기법인세 부채와 자산을 순액으로 결제할 의도가 있거나, 중요한 금액의 이연법인세부채가 결제되거나, 이연법인세자산이 회수될 미래에 각 회계기간마다 자산을 실현하는 동시에 부채를 결제할 의도가 있는 경우에만 상계합니다.

이연법인세부채 또는 이연법인세자산이 공정가치모형을 사용하여 측정된 투자부동산에서 발생하는 경우, 동 투자부동산의 장부금액이 매각을 통하여 회수될 것이라는 반증가능한 가정을 전제하고 있습니다. 따라서 이러한 가정에 대한 반증이 없다면, 이연법인세부채 또는 이연법인세자산의 측정에는 투자부동산 장부금액이 모두 매각을 통하여 회수되는 세효과를 반영합니다. 다만 투자부동산이 감가상각 대상자산으로서 매각을 위해 보유하기보다는 그 투자부동산에 내재된 대부분의 경제적 효익을 기간에 걸쳐 소비하는 것을 목적으로 하는 사업모형하에서 보유하는 경우 이러한 가정이 반증됩니다.

3) 당기법인세와 이연법인세의 인식

당기법인세와 이연법인세는 동일 회계기간 또는 다른 회계기간에 기타포괄손익이나 자본으로 직접 인식되는 거래나 사건 또는 사업결합으로부터 발생하는 경우를 제외하고는 수익이나 비용으로 인식하여 당기손익에 포함합니다. 사업결합시에는 법인세효과는 사업결합에 대한 회계처리에 포함되어 반영됩니다.

4) 법인세 처리의 불확실성

당사의 당기법인세부채는 과세당국과 합의해야 할 불확실한 사항은 존재하지 않습니다. 다만, 당사가 인지하지 못한 불확실성 때문에 최종 결과는 유의적으로 다를 가능성이 있습니다.

(11) 유형자산

유형자산은 원가로 측정하고 있으며 최초 인식 후에 취득원가에서 감가상각누계액과손상차손누계액을 차감한 금액을 장부금액으로 표시하고 있습니다. 유형자산의 원가는 당해 자산의 매입 또는 건설과 직접적으로 관련되어 발생한 지출로서 경영진이 의도하는 방식으로 자산을 가동하는데 필요한 장소와 상태에 이르게 하는 데 직접 관련되는 원가와 자산을 해체, 제거하거나 부지를 복구하는 데 소요될 것으로 최초에 추정되는 원가를 포함하고 있습니다.

후속원가는 자산으로부터 발생하는 미래경제적효익이 유입될 가능성이 높으며, 그 원가를 신뢰성 있게 측정할 수 있는 경우에 한하여 자산의 장부금액에 포함하거나 적절한 경우 별도의 자산으로 인식하고 있으며, 대체된 부분의 장부금액은 제거하고 있습니다. 한편 일상적인 수선・유지와 관련하여 발생하는 원가는 발생시점에 당기손익으로 인식하고 있습니다.

유형자산 중 토지는 감가상각을 하지 않으며, 이를 제외한 유형자산은 아래에 제시된개별 자산별로 추정된 경제적 내용연수 동안 정액법으로 감가상각하고 있습니다.

구 분	내 용 연 수
건물	20~40년
구축물	8~40년
기계장치	4~15년
차량운반구	4~5년
기타의유형자산	1~12년

유형자산을 구성하는 일부의 원가가 유형자산의 전체원가에 비교하여 중요하다면, 해당 유형자산을 감가상각할 때 그 부분은 별도로 구분하여 감가상각하고 있습니다.

유형자산의 감가상각방법, 잔존가치 및 내용연수는 매 보고기간 종료일에 재검토하고 있으며, 이를 변경하는 것이 적절하다고 판단되는 경우 회계추정의 변경으로 회계처리하고 있습니다.

유형자산을 처분하거나 사용이나 처분을 통한 미래경제적효익이 기대되지 않을 때 해당 유형자산의 장부금액을 재무상태표에서 제거하고 있습니다. 유형자산의 제거로인하여 발생하는 손익은 순매각금액과 장부금액의 차이로 결정하고 있으며, 해당 유형자산이 제거되는 시점에 당기손익으로 인식하고 있습니다.

(12) 투자부동산

임대수익이나 시세차익을 얻기 위하여 보유하고 있는 부동산은 투자부동산으로 분류하고 있습니다. 투자부동산은 취득시 발생한 거래원가를 포함하여 최초 인식시점에 원가로 측정하며, 최초 인식 후에 취득원가에서 감가상각누계액과 손상차손누계액을차감한 금액을 장부금액으로 표시하고 있습니다.

후속원가는 자산으로부터 발생하는 미래경제적효익이 유입될 가능성이 높으며, 그 원가를 신뢰성 있게 측정할 수 있는 경우에 한하여 자산의 장부금액에 포함하거나 적절한 경우 별도

의 자산으로 인식하고 있으며, 후속지출에 의해 대체된 부분의 장부금액은 제거하고 있습니다. 한편, 일상적인 수선・유지와 관련하여 발생하는 원가는 발
생시점에 당기손익으로 인식하고 있습니다.

투자부동산 중 토지에 대해서는 감가상각을 하지 않으며, 토지를 제외한 투자부동산은 경제적 내용연수에 따라 4~40년을 적용하여 정액법으로 상각하고 있습니다.

투자부동산의 감가상각방법, 잔존가치 및 내용연수는 매 보고기간 종료일에 재검토하고 있으며, 이를 변경하는 것이 적절하다고 판단되는 경우 회계추정의 변경으로 회계처리하고 있습니다.

투자부동산을 처분하거나, 투자부동산의 사용을 영구히 중지하고 처분으로도 더 이상의 미래경제적효익을 기대할 수 없는 경우에 해당 투자부동산의 장부금액을 재무상태표에서 제거하고 있습니다. 투자부동산의 제거로 인하여 발생하는 손익은 순매각금액과 장부금액의 차이로 결정하고 있으며, 해당 투자부동산이 제거되는 시점의 당기손익으로 인식하고 있습니다.

(13) 무형자산

1) 개별취득하는 무형자산

내용연수가 유한한 개별 취득하는 무형자산은 취득원가에서 상각누계액과 손상차손누계액을 차감한 금액으로 인식하고 있습니다. 무형자산의 내용연수 및 상각방법은 매 보고기간 종료일에 재검토하고 있으며, 이를 변경하는 것이 적절하다고 판단되는 경우 회계추정의 변경으로 회계처리하고 있습니다. 내용연수가 비한정인 개별 취득하는 무형자산은 취득원가에서 손상차손누계액을 차감한 금액으로 인식합니다.

2) 내부적으로 창출한 무형자산 - 연구 및 개발원가

연구활동에 대한 지출은 발생한 기간에 비용으로 인식하고 있습니다.

다음 사항을 모두 제시할 수 있는 경우에만 개발활동(또는 내부 프로젝트의 개발단계)에서 발생한 무형자산을 인식합니다.

- 무형자산을 사용하거나 판매하기 위해 그 자산을 완성할 수 있는 기술적 실현가능성
- 무형자산을 완성하여 사용하거나 판매하려는 기업의 의도
- 무형자산을 사용하거나 판매할 수 있는 기업의 능력
- 무형자산이 미래경제적효익을 창출하는 방법
- 무형자산의 개발을 완료하고 그것을 판매하거나 사용하는 데 필요한 기술적, 재정적 자원 등의 입수가능성
- 개발과정에서 발생한 무형자산 관련 지출을 신뢰성 있게 측정할 수 있는 기업의 능력

내부적으로 창출한 무형자산의 취득원가는 그 무형자산이 위에서 기술한 인식조건을최초로 충족시킨 시점 이후에 발생한 지출의 합계이며, 내부적으로 창출한 무형자산으로 인식되지 않는 개발원가는 발생시점에 비용으로 인식하고 있습니다.

내부적으로 창출한 무형자산은 최초 인식 후에 취득원가에서 상각누계액과 손상차손누계액을 차감한 금액으로 표시하고 있습니다. 한편, 무형자산 중 탄소배출권에 대해서는 감가상각을 하지 않으며 이를 제외한 무형자산은 아래에 제시된 개별 자산별로 추정된 경제적 내용연수 동안 정액법으로 감가상각하고 있습니다.

구 분	내 용 연 수
개발비	5년
산업재산권	5~10년
소프트웨어	4~5년
기타의무형자산	5~9년

3) 무형자산의 제거

무형자산을 처분하거나 사용이나 처분을 통한 미래경제적효익이 기대되지 않을 때 해당 무

형자산의 장부금액을 재무상태표에서 제거하고 있습니다. 무형자산의 제거로인하여 발생하는 손익은 순매각금액과 장부금액의 차이로 결정하고 있으며, 해당 무형자산이 제거되는 시점에 당기손익으로 인식하고 있습니다.

(14) 영업권을 제외한 유・무형자산의 손상

영업권을 제외한 유・무형자산은 자산손상을 시사하는 징후가 있는지를 매 보고기간종료일마다 검토하고 있으며, 자산손상을 시사하는 징후가 있는 경우에는 손상차손금액을 결정하기 위하여 자산의 회수가능액을 추정하고 있습니다. 당사는 개별 자산별로 회수가능액을 추정하고 있으며, 개별자산의 회수가능액을 추정할 수 없는 경우에는 그 자산이 속하는 현금창출단위의 회수가능액을 추정하고 있습니다. 공동자산은 합리적이고 일관된 배분기준에 따라 개별 현금창출단위에 배분하며, 개별 현금창출단위로 배분할 수 없는 경우에는 합리적이고 일관된 배분기준에 따라 배분될 수 있는 최소 현금창출단위집단에 배분하고 있습니다.

비한정내용연수를 가진 무형자산 또는 아직 사용할 수 없는 무형자산은 자산손상을 시사하는 징후와 관계없이 매년 손상검사를 실시하고 있습니다.

회수가능액은 개별 자산 또는 현금창출단위의 순공정가치와 사용가치 중 큰 금액으로 측정하며, 자산(또는 현금창출단위)의 회수가능액이 장부금액에 미달하는 경우에는 자산(또는 현금창출단위)의 장부금액을 회수가능액으로 감소시키고 감소된 금액은 당기손익으로 인식하고 있습니다.

과거기간에 인식한 손상차손을 환입하는 경우 개별자산(또는 현금창출단위)의 장부금액은 수정된 회수가능액과 과거기간에 손상차손을 인식하지 않았다면 현재 기록되어 있을 장부금액 중 작은 금액으로 결정하고 있으며, 해당 손상차손환입은 즉시 당기손익으로 인식하고 있습니다.

(15) 재고자산

재고자산은 취득원가와 순실현가능가치 중 낮은 금액으로 측정하고 있습니다. 원가는 이동평균법(완성주택, 미완성주택, 용지 및 미착품은 개별법)에 따라 결정하고 있습니다. 재고자산의 취득원가는 매입원가, 전환원가 및 재고자산을 이용가능한 상태로 준비하는데 필요한 기타 원가를 포함하고 있습니다. 순실현가능가치는 정상적인 영업과정의 예상판매가격에서 예상되는 추가완성원가와 판매비용을 차감한 금액입니다.

매출원가는 재고자산 판매에 따른 수익을 인식하는 기간에 재고자산의 장부금액으로인식하며, 재고자산을 순실현가능가치로 손상처리한 평가손실과 모든 감모손실은 손상이나 감모가 발생한 기간의 비용으로 인식하고 있습니다. 또한 재고자산의 순실현가능가치의 상승으로 인한 재고자산평가손실의 환입은 환입이 발생한 기간의 비용으로 인식된 재고자산의 매출원가에서 차감하고 있습니다.

(16) 충당부채

충당부채는 과거의 사건으로 인한 현재의무(법적의무 또는 의제의무)로서, 당해 의무를 이행할 가능성이 높으며 그 의무의 이행에 소요될 금액을 신뢰성 있게 추정할 수 있을 경우에 인식하고 있습니다.

충당부채로 인식하는 금액은 관련된 사건과 상황에 대한 불가피한 위험과 불확실성을 고려하여 현재 의무의 이행에 소요되는 지출에 대한 보고기간 종료일 현재 최선의추정치입니다. 화폐의 시간가치 효과가 중요한 경우 충당부채는 의무를 이행하기 위하여 예상되는 지출액의 현재가치로 평가하고 있습니다. 할인율은 부채의 고유한 위험과 화폐의 시간가치에 대한 현행 시장의 평가를 반영한 세전 이자율입니다. 시간경과에 따른 충당부채의 증가는 발생시 금융원가로 당기손익에 인식하고 있습니다.

충당부채를 결제하기 위해 필요한 지출액의 일부 또는 전부를 제3자가 변제할 것이 예상되는 경우 당사가 의무를 이행한다면 변제를 받을 것이 거의 확실하고 그 금액을신뢰성 있게 측정할 수 있는 경우에는 당해 변제금액을 자산으로 인식하고 있습니다.당사는 매 보고기간 종료일마다 충당부채의 잔액을 검토하고, 보고기간 종료일 현재 최선의 추정치를 반영하여 조정하고 있으며, 의무이행을 위하여 경제적효익이 내재된 자원이 유출될 가능성이 더이상 높지 아니한 경우에는 관련 충당부채를 환입하고 있습니다.

또한 당사는 손실부담계약에 따른 현재의무를 충당부채로 인식 및 측정하고 있습니다. 당사가 계약상의 의무이행에서 발생하는 회피 불가능한 원가가 당해 계약에 의하여 받을 것으로 기대되는 경제적효익을 초과하는 계약을 체결하고 있는 경우에 손실부담계약을 부담하고 있는 것으로 판단하고 있습니다.

리스계약 조건에 따라 리스한 자산을 원래 상태로 복구할 때 당사가 부담하여야 하는비용을 리스개시일 또는 해당 자산을 사용한 결과로 의무를 부담하게 되는 특정기간에 충당부채로 인식하고 있습니다. 해당 충당부채는 해당 자산을 복구하기 위하여 필요한 지출에 대한 최선의 추정치로 측정하며, 해당 추정치는 정기적으로 검토하고 새로운 상황에 적합하게 조정하고 있습니다.

(17) 금융상품

금융자산 및 금융부채는 당사가 계약의 당사자가 되는 때에 당사의 재무상태표에 인식하고 있습니다. 금융자산 및 금융부채는 최초 인식시 공정가치로 측정하고 있습니다. 금융자산의 취득이나 금융부채의 발행과 직접 관련되는 거래원가는 최초 인식시 금융자산 또는 금융부채의 공정가치에 차감하거나 가산하고 있습니다. 다만 당기손익-공정가치측정금융자산의 취득이나 당기손익-공정가치측정금융부채의 발행과 직접 관련되는 거래원가는 발생 즉시 당기손익으로 인식하고 있습니다.

(18) 금융자산

금융자산의 정형화된 매입 또는 매도는 모두 매매일에 인식하거나 제거하고 있습니다. 금융자산의 정형화된 매입 또는 매도는 관련 시장의 규정이나 관행에 의하여 일반적으로 설정된 기간 내에 금융상품을 인도하는 계약조건에 따라 금융자산을 매입하거나 매도하는 계약입니다.

모든 인식된 금융자산은 후속적으로 금융자산의 분류에 따라 상각후원가나 공정가치로 측정합니다.

1) 금융자산의 분류

다음의 조건을 충족하는 채무상품은 후속적으로 상각후원가로 측정합니다.

- 계약상 현금흐름을 수취하기 위하여 보유하는 것이 목적인 사업모형 하에서 금융자산을 보유한다.
- 금융자산의 계약조건에 따라 특정일에 원금과 원금잔액에 대한 이자 지급만으로 구성되어 있는 현금흐름이 발생한다.

다음의 조건을 충족하는 채무상품은 후속적으로 기타포괄손익-공정가치로 측정합 니다.

- 계약상 현금흐름의 수취와 금융자산의 매도 둘 다를 통해 목적을 이루는 사업모형 하에서 금융자산을 보유한다.
- 금융자산의 계약조건에 따라 특정일에 원금과 원금잔액에 대한 이자 지급만으로 구성되어있는 현금흐름이 발생한다.

상기 이외의 모든 금융자산은 후속적으로 당기손익-공정가치로 측정합니다.

상기에 기술한 내용에도 불구하고 당사는 금융자산의 최초 인식시점에 다음과 같은 취소불가능한 선택 또는 지정을 할 수 있습니다.

- 특정 요건을 충족하는 경우(아래 1-3) 참고) 지분상품의 후속적인 공정가치 변동을 기타포괄손익으로 표시하는 선택을 할 수 있습니다.
- 당기손익-공정가치측정항목으로 지정한다면 회계불일치를 제거하거나 유의적으로 줄이는 경우(아래 1-4) 참고) 상각후원가측정금융자산이나 기타포괄손익-공정가치측정금융자산의 요건을 충족하는 채무상품을 당기손익-공정가치측정항목으로 지정할 수 있습니다.

1-1) 상각후원가 및 유효이자율법

유효이자율법은 채무상품의 상각후원가를 계산하고 관련 기간에 걸쳐 이자수익을 배분하는 방법입니다. 취득시 신용이 손상되어 있는 금융자산의 경우를 제외하고는 유효이자율은 금융자산의 기대존속기간이나 그보다 짧은 기간에 걸쳐, 지급하거나 수취하는 수수료, 거래원가 및 기타 할증액 또는 할인액을 포함하되 기대신용손실은 고려하지 않고 예상되는 미래현금수취액의 현재가치를 최초 인식시 총장부금액과 정확히 일치시키는 이자율입니다. 취득시 신용이 손상되어 있는 금융자산의 경우 신용조정 유효이자율은 기대신용손실을 고려한 기대현금흐름의 현재가치를 최초 인식시점의 상각후원가로 할인하여 계산합니다.

금융자산의 상각후원가는 최초 인식시점에 측정한 금액에서 상환된 원금을 차감하 고, 최초 인식금액과 만기금액의 차액에 유효이자율법을 적용하여 계산한 상각누계액을 가감한 금액에 손실충당금을 조정한 금액입니다. 금융자산의 총장부금액은 손실충당금을 조정하기 전 금융자산의 상각후원가입니다.

이자수익은 상각후원가와 기타포괄손익-공정가치로 후속측정하는 채무상품에 대해 유효이자율법을 적용하여 인식합니다. 취득시 신용이 손상되어 있는 금융자산을 제외한 금융자산의 경우 이자수익은 금융자산의 총장부금액에 유효이자율을 적용하여 계산합니다(후속적으로 신용이 손상된 금융자산은 제외). 후속적으로 신용이 손상된 금융자산의 경우 이자수익은 금융자산의 상각후원가에 유효이자율을 적용하여 인식합니다. 만약 후속 보고기간에 신용이 손상된 금융상품의 신용위험이 개선되어 금융자산이 더 이상 손상되지 않는 경우 이자수익은 금융자산의 총장부금액에 유효이자율을 적용하여 인식합니다.

취득시 신용이 손상되어 있는 금융자산의 경우 이자수익은 최초 인식시점부터 금융자산의 상각후원가에 신용조정 유효이자율을 적용하여 인식합니다. 후속적으로 금융자산의 신용위험이 개선되어 금융자산이 더 이상 손상되지 않는 경우에도 이자수익의 계산을 총장부금액 기준으로 변경하지 아니합니다.

이자수익은 당기손익으로 인식하며 '금융이익-유효이자율법에 따른 이자수익'항목으로 계상하고 있습니다.

1-2) 기타포괄손익-공정가치측정항목으로 분류되는 채무상품

최초 인식시점에 채무상품은 공정가치에 거래원가를 가산하여 측정합니다. 후속적으로 외화환산손익, 손상차손(환입) 및 유효이자율법에 따른 이자수익의 결과에 따른 채무상품의 장부금액 변동은 당기손익으로 인식합니다. 당기손익으로 인식되는 금액은 채무상품이 상각후원가로 측정되었더라면 당기손익으로 인식되었을 금액과 동일합니다. 이를 제외한 채무상품의 모든 장부금액의 변동은 기타포괄손익으로 인식하며 평가손익누계액으로 누적됩니다. 채무상품이 제거될 때 기타포괄손익으로 인식되었던 누적손익은 당기손익으로 재분류됩니다.

1-3) 기타포괄손익-공정가치측정항목으로 지정된 지분상품

당사는 최초 인식시점에 지분상품에 대한 투자를 기타포괄손익-공정가치 항목으로 지정하는 취소 불가능한 선택(상품별)을 할 수 있습니다. 만일 지분상품이 단기매매항목이거나 사업결합에서 취득자가 인식하는 조건부 대가인 경우에는 기타포괄손익-공정가치측정항목으로의 지정은 허용되지 아니합니다.

다음의 경우 금융자산은 단기매매항목에 해당합니다.

- 주로 단기간에 매각할 목적으로 취득하는 경우
- 최초 인식시점에 공동으로 관리하는 특정 금융상품 포트폴리오의 일부로 운용 형태가단기적 이익 획득 목적이라는 증거가 있는 경우
- 파생상품 (금융보증계약인 파생상품이나 위험회피항목으로 지정되고 효과적인 파생상품은 제외)

기타포괄손익-공정가치항목에 해당하는 지분상품에 대한 투자는 최초 인식시 공정가치에 거래원가를 가산하여 인식합니다. 후속적으로 공정가치로 측정하며 공정가치의 변동에서 발생한 손익을 기타포괄손익으로 인식하며 평가손익누계액으로 누적됩니다. 지분상품이 처분되는 시점에 누적손익은 당기손익으로 재분류되지 않으며 이익잉여금으로 대체됩니다.

지분상품에 대한 투자의 배당금이 명백하게 투자원가의 회수를 나타내지 않는다면 그러한 배당금은 기업회계기준서 제1109호에 따라 당기손익으로 인식합니다. 배당금은 '기타이익' 항목으로 계상하고 있습니다.

1-4) 당기손익-공정가치측정금융자산

상각후원가나 기타포괄손익-공정가치로 측정 요건을 충족하지 않는 금융자산은 당기손익-공정가치로 측정합니다.

- 단기매매항목이 아니고 사업결합에서의 조건부 대가가 아닌 지분상품에 대해 최초 인식시점에 기타포괄손익-공정가치항목으로 지정하지 않은 경우 동 지분상품은 당기손익-공정가치측정항목으로 분류합니다(상기 1-3) 참고).
- 상각후원가측정항목의 요건이나 기타포괄손익-공정가치측정항목의 요건을 충족하지 못하는 채무상품(상기 1-1) 및 1-2) 참고)은 당기손익-공정가치측정항목으로 분류합니다. 또한 당기손익-공정가치측정항목으로의 지정이 서로 다른 기준에 따라 자산이나 부채를 측정하거나 그에 따른 손익을 인식하는 경우에 측정 또는 인식상 발생하는 불일치('회계 불일치')를 제거하거나 유의적으로 감소시킨다면 상각후원가측정항목의 요건이나기타포괄손익-공정가치측정항목의 요건을 충족하는 채무상품을 최초 인식시점에 당기손익-공정가치측정항목으로 지정할 수 있습니다.

당기손익-공정가치측정금융자산은 매 보고기간말 공정가치로 측정하며, 위험회피관계로 지정된 부분을 제외한공정가치 변동에 따른 손익을 당기손익으로 인식합니다. 당기손익으로 인식한 순손익에는 금융자산으로부터 획득한 배당금이 포함되어 있으며 '기타수익' 항목으로 계상하고 있습니다. 한편 당기손익-공정가치측정금융자산에서 발생한 이자수익은 '금융수익' 항목으로 계상하고 있습니다.

2) 외화환산손익

외화로 표시되는 금융자산의 장부금액은 외화로 산정되며 보고기간말 현물환율로 환산합니다.

- 상각후원가로 측정하는 금융자산의 경우(위험회피관계로 지정된 부분 제외) 환율차이는 '기타수익, 기타비용' 항목에 당기손익으로 인식됩니다.
- 기타포괄손익-공정가치로 측정하는 채무상품의 경우(위험회피관계로 지정된 부분제외) 채무상품의 상각후원가의 환율차이는 '기타수익, 기타비용' 항목에 당기손익으로 인식됩니다. 이를 제외한 환율차이는 평가손익누계액 항목에 기타포괄손익으로 인식됩니다.
- 당기손익-공정가치로 측정하는 금융자산의 경우(위험회피관계로 지정된 부분 제외) 환율차이는 '기타수익, 기타비용' 항목에 당기손익으로 인식됩니다.
- 기타포괄손익-공정가치로 측정하는 지분상품의 경우 평가손익누계액 항목에 기타포괄손익으로 인식됩니다.

3) 금융자산의 손상

당사는 상각후원가나 기타포괄손익-공정가치로 측정하는 채무상품에 대한 투자, 리스채권, 매출채권 및 계약자산과 금융보증계약에 대한 기대신용손실을 손실충당금으로 인식합니다. 기대신용손실의 금액은 매 보고기간에 금융상품의 최초 인식 이후 신용위험의 변동을 반영하여 갱신됩니다.

당사는 매출채권, 계약자산, 리스채권 및 이외 금융채권에 대해 전체기간 기대신용손실을 인식합니다. 이러한 금융자산에 대한 기대신용손실은 당사의 과거 신용손실 경험에 기초한 충당금 설정률표를 사용하여 추정하며, 차입자 특유의 요소와 일반적인 경제 상황 및 적절하다면 화폐의 시간가치를 포함한 현재와 미래 예측 방향에 대한 평가를 통해 조정됩니다.

전체기간 기대신용손실은 금융상품의 기대존속기간에 발생할 수 있는 모든 채무불이행 사건에 따른 기대신용손실을 의미합니다.

3-1) 신용위험의 유의적 증가

최초 인식 후에 금융상품의 신용위험이 유의적으로 증가하였는지를 평가할 때 보고기간 말의 금융상품에 대한 채무불이행 발생위험을 최초 인식일의 채무불이행 발생위험과 비교합니다. 이러한 평가를 하기 위해 과도한 원가나 노력 없이 이용할 수 있는 과거 경험 및 미래전망 정보를 포함하여 합리적이고 뒷받침될 수 있는 양적・질적정보를 모두 고려합니다. 당사가 이용하는 미래전망 정보에는 경제전문가 보고서와 재무분석가, 정부기관, 관련 싱크탱크 및 유사기관 등에서 얻은 당사의 차입자가 영위하는 산업의 미래전망뿐 만 아니라 당사의 핵심영업과 관련된 현재 및 미래 경제정보에 대한 다양한 외부자료를 고려하는 것이 포함됩니다.

특히 최초 인식 후에 신용위험이 유의적으로 증가하였는지를 평가할 때 다음의 사항을 고려하고 있습니다.

- 금융상품의 외부 또는 내부 신용등급의 실제 또는 예상되는 유의적인 악화
- 특정 금융상품의 신용위험에 대한 외부 시장지표의 유의적인 악화. 예를 들어 신용스프레드, 차입자에 대한 신용부도스왑가격의 유의적인 증가 또는 금융자산의 공정가치가 상각후원가에 미달하는 기간이나 정도
- 차입자의 영업성과의 실제 또는 예상되는 유의적인 악화
- 현재에 존재하거나 미래에 예측되는 사업적, 재무적, 경제적 상황의 불리한 변동으로서 차입자가 채무를 지급할 수 있는 능력에 유의적인 하락을 일으킬 것으로 예상되는 변동
- 같은 차입자의 그 밖의 금융상품에 대한 신용위험의 유의적인 증가
- 차입자의 규제상・경제적・기술적 환경의 실제 또는 예상되는 유의적인 불리한 변동으로서 채무를 지급할 수 있는 차입자의 능력에 유의적인 하락을 일으키는 변동

이러한 평가 결과와 상관 없이 계약상 지급이 30일을 초과하여 연체되는 경우에는 이를 반증하는 합리적이고 뒷받침될 수 있는 정보가 없다면 금융상품의 신용위험이 최초 인식 이후 유의적으로 증가하였다고 간주합니다.

상기 사항에도 불구하고 당사는 보고기간 말에 금융상품이 낮은 신용위험을 갖는다고 결정하는 경우에는 해당 금융상품의 신용위험이 유의적으로 증가하지 않았다고 보고 있습니다. (1) 금융상품의 채무불이행 발생 위험이 낮고 (2) 단기적으로 차입자가 계약상 현금흐름 지급의무를 이행할 수 있는 강한 능력을 갖고 있으며 (3) 장기적으로는 경제 환경과 사업 환경의 불리한 변화 때문에 차입자가 계약상 현금흐름 지급의무를 이행할 수 있는 능력이 약해질 수도 있으나 반드시 약해지지는 않는 경우에 금융상품이 낮은 신용위험을 갖는다고 결정합니다.

당사는 국제적인 통념에 따라 외부신용등급이 '투자등급'에 해당하는 금융자산 또는 외부신용등급을 이용할 수 없는 경우에 내부등급이 '정상'에 해당하는 금융자산은 낮은 신용위험을 갖는다고 판단 합니다. '정상'은 거래상대방이 견실한 재무상태를 가지고 있으며 연체된 금액이 없다는 것을 의미합니다.

금융보증계약의 경우 당사가 취소 불가능한 약정의 당사자가 된 날이 손상 목적의 금융상품을 평가하기 위한 목적의 최초 인식일입니다. 금융보증계약의 최초 인식 이후 신용위험이 유의적으로 증가하였는지를 평가할 때 특정 채무자가 계약을 이행하지 못할 위험의 변동을 고려합니다.

당사는 신용위험이 유의적으로 증가하였는지를 판단하기 위해 사용되는 요건의 효과성을 정기적으로 검토하고 있으며, 그러한 요건이 연체가 되기 전에 신용위험이 유의적으로 증가하였는지를 판단할 수 있다는 확신을 갖는데 적절하도록 그러한 요건을 수정하고 있습니다.

3-2) 채무불이행의 정의

당사는 과거 경험상 차입자가 계약이행조건을 위반한 경우 등을 내부 신용위험관리목적상 채무불이행 사건을 구성하는 것으로 간주합니다.

상기의 분석과 무관하게 당사는 채무불이행을 더 늦게 인식하는 요건이 보다 적절하다는 합리적이고 뒷받침될 수 있는 정보가 없다면 금융자산이 180일을 초과하여 연체하는 경우에 채무불이행이 발생하였다고 간주합니다. 다만 채무불이행이 연체된 후 180일보다 늦게 발생한다는 것을 입증하는 합리적이고 뒷받침될 수 있는 정보가 있다면 위의 간주규정을 반증할 수 있습니다.

3-3) 신용이 손상된 금융자산

금융자산의 추정미래현금흐름에 악영향을 미치는 하나 이상의 사건이 생긴 경우에 해당 금융자산의 신용은 손상된 것입니다. 금융자산의 신용이 손상된 증거는 다음의 사건에 대한 관측 가능한 정보를 포함하고 있습니다.

- 발행자나 차입자의 유의적인 재무적 어려움
- 채무불이행이나 연체 같은 계약위반
- 차입자의 재무적 어려움에 관련된 경제적 또는 계약상 이유로 인한 차입조건의 불가피한 완화
- 차입자의 파산 가능성이 높아지거나 그 밖의 재무구조조정 가능성이 높아짐
- 재무적 어려움으로 해당 금융자산에 대한 활성시장의 소멸

3-4) 제각정책

차입자가 심각한 재무적 어려움을 겪고 있다는 점을 나타내는 정보가 있으며 회수에 대한 합리적인 기대가 없는 경우에 금융자산을 제각합니다. 제각된 금융자산은 적절한 경우 법률 자문을 고려하여 당사의 회수절차에 따른 집행 활동의 대상이 될 수 있습니다.

3-5) 기대신용손실의 측정 및 인식

기대신용손실의 측정은 채무불이행 발생확률, 채무불이행시 손실률(즉 채무불이행이발생했을 때 손실의 크기) 및 채무불이행에 대한 노출액에 따라 결정됩니다. 채무불이행 발생확률 및 채무불이행시 손실률은 상기에서 기술한 바와 같이 과거정보에 기초하며 미래전망 정보에 의해 조정됩니다. 금융자산의 채무불이행에 대한 노출액은 보고기간 말 그 자산의 총장부

금액을 나타내며, 금융보증계약의 경우 보고기간 말 현재 보증을 제공받고 있는 이미 실행된 채무상품의 금액에 과거 추세와 채무자의 특정 미래 재무적 필요성에 대한 당사의 이해 및 기타 관련된 미래전망 정보에 기초한 채무불이행 시점까지 차입자에 의해 미래에 실행될 것으로 예상되는 추가적인 보증금액을 포함하고 있습니다.

금융자산의 경우 기대신용손실은 계약에 따라 지급받기로 한 모든 계약상 현금흐름과 수취할 것으로 예상되는 모든 현금흐름의 차이를 최초 유효이자율로 할인한 금액입니다. 리스채권의 경우 기대신용손실을 산정하기 위한 현금흐름은 기업회계기준서제1116호 '리스'에 따라 리스채권을 측정할 때 사용한 현금흐름과 일관됩니다.

금융보증계약의 경우 당사는 보증대상 금융상품의 계약조건에 따라 채무자의 채무불이행 사건에 대해서만 지급할 것을 요구받으며, 기대신용손실은 발생한 신용손실에 대해 피보증인에게 변제할 것으로 예상되는 금액에서 피보증인, 채무자, 그 밖의 제삼자에게서 수취할 것으로 예상되는 금액을 차감하여 산정하고 있습니다.

모든 금융자산에 대한 손상 관련 손익은 당기손익으로 인식하며 손실충당금 계정을 통해 해당 자산의 장부금액을 조정합니다. 다만 기타포괄손익-공정가치로 측정하는 채무상품에 대한 투자의 경우에는 기타포괄손익으로 인식하여 손익누계액에 누적되며 재무상태표에서 금융자산의 장부금액을 줄이지 아니합니다.

4) 금융자산의 제거

금융자산의 현금흐름에 대한 계약상 권리가 소멸하거나, 금융자산을 양도하고 금융자산의 소유에 따른 위험과 보상의 대부분을 다른 기업에게 이전할 때에만 금융자산을 제거하고 있습니다. 만약 금융자산의 소유에 따른 위험과 보상의 대부분을 이전하지도 않고 보유하지도 않으며, 양도한 금융자산을 계속하여 통제하고 있다면, 당사는당해 금융자산에 대하여 지속적으로 관여하는 정도까지 계속하여 인식하고 있습니 다. 만약 양도한 금융자산의 소유에 따른 위험과 보상의 대부분을 보유하고 있다면, 당사는 당해 금융자산을 계속 인식하고 수취한 대가는 담보 차입으로 인식하고 있습니다.

(19) 금융부채와 지분상품

1) 금융부채・자본 분류

채무상품과 지분상품은 계약의 실질 및 금융부채와 지분상품의 정의에 따라 금융부채 또는 자본으로 분류하고 있습니다.

2) 지분상품

지분상품은 기업의 자산에서 모든 부채를 차감한 후의 잔여지분을 나타내는 모든 계약입니다. 당사가 발행한 지분상품은 발행금액에서 직접발행원가를 차감한 순액으로인식하고 있습니다.

자기지분상품을 재취득하는 경우, 이러한 지분상품은 자본에서 직접 차감하고 있습니다. 자기지분상품을 매입 또는 매도하거나 발행 또는 소각하는 경우의 손익은 당기손익으로 인식하지 않습니다.

3) 금융부채

모든 금융부채는 후속적으로 유효이자율법을 사용하여 상각후원가로 측정하거나 당기손익-공정가치로 측정합니다. 그러나 금융자산의 양도가 제거요건을 충족하지 못하거나 지속적 관여 접근법이 적용되는 경우에 발생하는 금융부채와 발행한 금융보증계약은 아래에 기술하고 있는 특정한 회계정책에 따라 측정됩니다.

4) 당기손익-공정가치측정금융부채

금융부채는 당사에서 취득자의 조건부대가이거나 단기매매항목이거나 최초 인식시 당기손익인식항목으로 지정할 경우 당기손익-공정가치측정금융부채로 분류하고 있습니다.

다음의 경우 금융부채는 단기매매항목에 해당합니다.

- 주로 단기간 내에 재매입할 목적으로 부담한 경우
- 최초 인식시점에 공동으로 관리하는 특정 금융상품 포트폴리오의 일부로 운용 형태가 단기적 이익획득 목적이라는 증거가 있는 경우
- 파생상품 (금융보증계약인 파생상품이나 위험회피항목으로 지정되고 효과적인 파생상품은 제외)

다음의 경우 단기매매항목이 아니거나 또는 사업결합의 일부로 취득자가 지급하는 조건부대가가 아닌 금융부채는 최초 인식시점에 당기손익인식항목으로 지정할 수 있습니다.

- 당기손익인식항목으로 지정함으로써, 지정하지 않았더라면 발생할 수 있는 측정이나 인식상의 불일치를 제거하거나상당히 감소시킬 수 있는 경우
- 금융부채가 당사의 문서화 된 위험관리나 투자전략에 따라 금융상품집합(금융자산, 금융부채 또는 금융자산과 금융부채의 조합으로 구성된 집합)의 일부를 구성하고, 공정가치 기준으로 관리하고 그 성과를 평가하며, 그 정보를 내부적으로 제공하는 경우
- 금융부채가 하나 이상의 내재파생상품을 포함하는 계약의 일부를 구성하고 기업회계기준서 제1109호에 따라 합성계약 전체(자산 또는 부채)를 당기손익인식항목으로지정할 수 있는 경우

당기손익-공정가치측정금융부채는 공정가치로 측정하며 위험회피관계로 지정된 부분을 제외한 공정가치의 변동으로 인해 발생하는 평가손익은 당기손익으로 인식합니다. 당기손익-공정가치측정금융부채에 대해 지급한 이자비용은 '당기손익-공정가치측정금융부채 관련손익'의 항목으로 '기타비용'에서 인식하고 있습니다.

그러나 금융부채를 당기손익-공정가치측정 항목으로 지정하는 경우에 부채의 신용위험 변동으로 인한 금융부채의 공정가치 변동금액은 부채의 신용위험 변동효과를 기타포괄손익으로 인식하는 것이 당기손익에 회계불일치를 일으키거나 확대하는 것이 아니라면 기타포괄손익으로 인식합니다. 부채의 나머지 공정가치 변동은 당기손익으로 인식합니다. 기타포괄손익으로 인식된 금융부채의 신용위험으로 인한 공정가치 변동은 후속적으로 당기손익으로 재분류되지 않으며, 대신 금융부채가 제거될 때 이익잉여금으로 대체됩니다.

당기손익-공정가치측정항목으로 지정된 금융보증계약에서 발생한 손익은 당기손익으로 인식합니다.

5) 상각후원가측정금융부채

금융부채는 사업결합에서 취득자의 조건부대가이거나 단기매매항목이거나 최초 인식시 당기손익인식항목으로 지정할 경우에 해당하지 않는 경우 후속적으로 유효이자율법을 사용하여 상각후원가로 측정됩니다.

유효이자율법은 금융부채의 상각후원가를 계산하고 관련 기간에 걸쳐 이자비용을 배분하는 방법입니다. 유효이자율은 금융부채의 기대존속기간이나 더 짧은 기간에 지급하거나 수취하는 수수료와 거래원가 및 기타 할증액 또는 할인액을 포함하여 예상되는 미래현금지급액의 현재가치를 금융부채의 상각후원가와 정확히 일치시키는 이자율입니다.

6) 금융보증부채

금융보증계약은 채무상품의 최초 계약조건이나 변경된 계약조건에 따라 지급기일에 특정 채무자가 지급하지 못하여 보유자가 입은 손실을 보상하기 위해 발행자가 특정금액을 지급하여야 하는 계약입니다.

금융보증부채는 공정가치로 최초 측정하며, 당기손익인식항목으로 지정되거나 자산의 양도로 인해 발생한 것이 아니라면 다음 중 큰 금액으로 후속측정하여야 합니다.

- 기업회계기준서 제1109호에 따라 산정한 손실충당금(상기 '금융자산' 참고)
- 최초 인식금액에서 기업회계기준서 제1115호에 따라 인식한 이익누계액을 차감한 금액

7) 외화환산손익

외화로 표시되는 금융부채는 보고기간 말 시점의 상각후원가로 측정하며 외화환산손익은 금융상품의 상각후원가에 기초하여 산정됩니다. 위험회피관계로 지정된 부분을제외한 금융부채의 외화환산손익은 '기타수익, 기타비용' 항목에 당기손익으로 인식됩니다. 외화위험을 회피하기 위한 위험회피수단으로 지정된 경우에 외화환산손익은기타포괄손익으로 인식되며 자본에 별도의 항목으로 누적됩니다.

외화로 표시되는 금융부채의 공정가치는 외화로 산정되며 보고기간말 현물환율로 환산합니다. 당기손익-공정가치로 측정되는 금융부채의 경우 외화환산요소는 공정가치손익의 일부를 구성하며 당기손익으로 인식됩니다(위험회피관계로 지정된 부분 제외).

8) 금융부채의 제거

당사는 당사의 의무가 이행, 취소 또는 만료된 경우에만 금융부채를 제거합니다. 제거되는 금융부채의 장부금액과 지급하거나 지급할 대가의 차이는 당기손익으로 인식하고 있습니다.

기존 대여자와 실질적으로 다른 조건으로 채무상품을 교환한 경우에 기존 금융부채는 소멸하고 새로운 금융부채를 인식하는 것으로 회계처리합니다. 이와 마찬가지로 기존 금융부채(또는 금융부채의 일부)의 조건이 실질적으로 변경된 경우에도 기존 금융부채는 소멸하고 새로운 부채를 인식하는 것으로 회계처리합니다. 지급한 수수료에서 수취한 수수료를 차감한 수수료 순액을 포함한 새로운 조건에 따른 현금흐름을 최초 유효이자율로 할인한 현재가치가 기존 금융부채의 나머지 현금흐름의 현재가치와 적어도 10% 이상이라면 조건이 실질적으로 달라진 것으로 간주합니다. 조건변경이 실질적이지 않다면 조건변경 전 부채의 장부금액과 조건변경 후 현금흐름의 현재가치의 차이는 변경에 따른 손익으로 '기타영업외손익' 항목으로 인식합니다.

(20) 파생상품

당사는 이자율위험과 외화위험을 관리하기 위하여 통화선도, 이자율스왑, 통화스왑 등 파생상품계약을 체결하고 있습니다.

파생상품은 최초 인식시 계약일의 공정가치로 측정하고 있으며, 후속적으로 매 보고기간 말의 공정가치로 재측정하고 있습니다. 파생상품을 위험회피수단으로 지정하지않거나 위험회피에 효과적이지 않다면 파생상품의 공정가치변동으로 인한 평가손익은 즉시 당기손익으로 인식하고 있습니다. 파생상품을 위험회피수단으로 지정하고 위험회피에 효과적이라면 당기손익의 인식시점은 위험회피관계의 특성에 따라 좌우됩니다.

공정가치가 정(+)의 값을 갖는 파생상품은 금융자산으로 인식하며, 부(-)의 값을 갖는파생상품을 금융부채로 인식하고 있습니다. 법적으로 집행가능한 상계권리가 없거나상계할 의도가 없다면 재무상태표상 파생상품은 상계하지 아니합니다. 파생상품은 파생상품의 잔여만기가 12개월을 초과하고 12개월 이내에 실현되거나 결제되지 않을 것으로 예상되는 경우에는 비유동자산 또는 비유동부채로 분류하고 있습니다. 기타 파생상품은 유동자산 또는 유동부채로 표시하고 있습니다.

1) 내재파생상품

내재파생상품은 파생상품이 아닌 주계약을 포함하는 복합상품의 구성요소로, 복합상품의 현금흐름 중 일부를 독립적인 파생상품의 경우와 비슷하게 변동시키는 효과를 가져옵니다.

기업회계기준서 제1109호의 적용범위에 포함되는 금융자산을 주계약으로 포함하는 복합계약에 내재된 파생상품은 분리하지 아니합니다. 복합계약 전체를 기준으로 분류하며 상각후원가나 공정가치로 후속측정합니다.

기업회계기준서 제1109호의 적용범위에 포함되는 금융자산이 아닌 주계약(예를 들어 금융부채)을 포함하는 복합계약에 내재된 파생상품은 내재파생상품이 파생상품의정의를 충족하고 내재파생상품의 특성・위험이 주계약의 특성・위험과 밀접하게 관련되어 있지 않고 주계약이 당기손익-공정가치로 측정되지 않는다면 별도의 파생상품으로 회계처리합니다.

내재파생상품과 관련되어 있는 복합계약의 잔여만기가 12개월을 초과하고, 12개월 이내에 실현되거나 결제되지 않을 것으로 예상되는 경우에는 내재파생상품은 비유동자산 또는 비유동부채로 표시하고 있습니다.

2) 위험회피회계

위험회피관계가 다음의 위험회피효과에 대한 요구사항을 모두 충족하는 경우에 효과적입니다.

- 위험회피대상항목과 위험회피수단 사이에 경제적 관계가 있는 경우
- 신용위험의 효과가 위험회피대상항목과 위험회피수단의 경제적 관계로 인한 가치변동보다 지배적이지 않은 경우
- 위험회피관계의 위험회피비율이 당사가 실제로 위험을 회피하는 위험회피대상항목의 수량과 위험회피대상항목의 수량의 위험을 회피하기 위해 당사가 실제 사용하는위험회피수단의 수량의 비율과 같은 경우

위험회피관계가 위험회피비율과 관련된 위험회피 효과성의 요구사항을 더는 충족하지 못하지만 지정된 위험회피관계에 대한 위험관리의 목적이 동일하게 유지되고 있다면, 위험회피관계가 다시 적용조건을 충족할 수 있도록 위험회피관계의 위험회피비율을 조정하고 있습니다(위험회피 재조정).

기업회계기준서 제1109호에서는 위험회피대상항목과 관련된 옵션의 시간가치 변동 ('대응된 시간가치')은 기타포괄손익으로 인식하고 자본의 자본에 누적된 금액은 위험회피대상항목이 당기손익에 영향을 미치는 기간에 당기손익으로 재분류되거나 자본에서 제거하고 비금융항목의 장부금액에 직접 포함됩니다

대응된 옵션의 시간가치는 기타포괄손익으로 인식하며 위험회피원가적립금에 누적됩니다. 위험회피대상항목이 거래와 관련된 것이라면 시간가치는 위험회피대상항목이 당기손익에 영향을 미칠 때 당기손익으로 재분류됩니다. 위험회피대상항목이 기간과 관련된 것이라면 위험회피원가적립금에 누적된 금액은 합리적인 기준에 따라당기손익으로 재분류됩니다. 재분류된 금액은 위험회피대상항목과 동일한 항목으로 당기손익에 인식됩니다. 위험회피대상항목이 비금융항목인 경우 위험회피원가적립금에 누적된 금액은 자본에서 직접 제거하며 인식된 비금융항목의 최초 장부금액에 포함됩니다. 또한 위험회피원가적립금이 차손이며 그 차손의 전부나 일부가 미래 기간에 회복되지 않을 것으로 예상된다면 그 금액은 즉시 당기손익으로 재분류됩니다.

3) 공정가치위험회피

적격한 위험회피수단의 손익은 당기손익으로 인식합니다. 다만 위험회피수단이 기타포괄손익-공정가치측정항목으로 지정된 지분상품을 위험회피하는 경우 위험회피수단의 손익은 기타포괄손익으로 인식합니다.

공정가치로 측정되지 않는 위험회피대상항목의 장부금액은 회피대상위험에서 기인한 공정가치 변동에 따라 조정되며 당기손익으로 인식됩니다. 기타포괄손익-공정가치측정채무상품의 경우 이미 장부금액이 공정가치에 해당하므로 장부금액 조정 없이회피대상위험으로 인한 손익을 기타포괄손익이 아닌 당기손익으로 인식합니다. 위험회피대상항목이 기타포괄손익-공정가치측정항목으로 지정된 지분상품인 경우 회피대상위험으로 인한 손익을 위험회피수단과 대응시키기 위해 기타포괄손익에 남겨두고 있습니다.

회피대상위험으로 인한 손익이 당기손익으로 인식되는 경우 위험회피대상항목과 관련된 항목으로 인식됩니다.

위험회피관계(또는 위험회피관계의 일부)가 (해당사항이 있다면, 위험회피관계의 재조정을 고려한 후에도) 적용조건을 충족하지 않는 경우에만 위험회피회계를 중단합니다. 이는 위험회피수단이 소멸・매각・종료・행사된 경우도 포함하며, 중단은 전진적으로 회계처리합니다. 회피대상위험으로 인한 위험회피대상항목의 장부금액에 대한 공정가치 조정액은 중단된 날부터 상각하여 당기손익으로 인식합니다.

4) 현금흐름위험회피

위험회피에 비효과적인 부분과 관련된 손익은 당기손익으로 인식하고 있습니다.

이전에 기타포괄손익으로 인식하고 자본항목에 누계한 위험회피수단 평가손익은 위험회피대상항목이 당기손익에 영향을 미치는 때에 당기손익으로 재분류하고 있으며,재분류된 금액은 포괄손익계산서상 위험회피대상항목과 관련된 항목에 인식하고 있습니다. 그러나 위험회피대상 예상거래에 따라 향후 비금융자산이나 비금융부채를 인식하는 경우에는 이전에 기타포괄손익으로 인식하고 자본항목에 누계한 위험회피수단 평가손익은 자본에서 제거하여 비금융자산 또는 비금융부채의 최초 원가에 포함하고 있습니다. 이러한 이전은 기타포괄손익에 영향을 미치지 아니합니다. 또한 현금흐름위험회피적립금이 차손이며 그 차손의 전부나 일부가 미래 기간에 회복되지 않을 것으로 예상된다면 그 금액은 즉시 당기손익으로 재분류됩니다.

위험회피관계(또는 위험회피관계의 일부)가 (해당사항이 있다면, 위험회피관계의 재조정을 고려한 후에도) 적용조건을 충족하지 않는 경우에만 위험회피회계를 중단합니다. 이는 위험회피수단이 소멸・매각・종료・행사된 경우도 포함하며, 중단은 전진적으로 회계처리합니다. 현금흐름위험회피회계 중단시점에서 기타포괄손익으로 인식하고 자본항목에 누계한 위험회피수단의 평가손익은 계속하여 자본으로 인식하고 예상거래가 궁극적으로 당기손익으로 인식될 때 당기손익으로 재분류하고 있습니다. 그러나 예상거래가 더 이상 발생하지 않을 것으로 예상되는 경우에는 자본으로 인식한 위험회피수단의 누적평가손익은 즉시 당기손익으로 재분류하고 있습니다.

3. 중요한 판단과 추정불확실성의 주요 원천

주석 2에 기술된 당사의 회계정책을 적용함에 있어서, 경영진은 재무제표에 인식되는 금액에 유의적인 영향을 미치는 판단을 하여야 하며(추정과 관련된 사항은 제외), 다른 자료로부터 쉽게 식별할 수 없는 자산과 부채의 장부금액에 대한 추정 및 가정을 하여야 합니다. 추정치와 관련 가정은 과거 경험 및 관련이 있다고 여겨지는 기타 요인에 근거합니다. 또한 실제 결과는 이러한 추정치들과 다를 수도 있습니다.

추정과 기초적인 가정은 계속하여 검토됩니다. 회계추정에 대한 수정은 그러한 수정이 오직 당해 기간에만 영향을 미칠 경우 수정이 이루어진 기간에 인식되며, 당기와 미래 기간 모두 영향을 미칠 경우 수정이 이루어진 기간과 미래 기간에 인식됩니다.

(1) 확정급여형 퇴직급여제도

당사는 확정급여형 퇴직급여제도를 운영하고 있습니다. 확정급여채무는 매 회계연도말에 보험수리적 평가를 수행하여 계산되며, 이러한 보험수리적 평가방법을 적용하기 위해서는 할인율, 기대임금상승률, 사망률에 대한 가정을 추정하는 것이 필요합니다. 퇴직급여제도는 장기간이라는 성격으로 인하여 이러한 추정에 중요한 불확실성을 포함하고 있습니다.

(2) 유형자산 내용연수

당사는 매 보고기간 종료일에 유형자산의 추정내용연수를 검토하고 있습니다.

(3) 금융상품의 공정가치 평가

당사는 특정 유형의 금융상품의 공정가치를 추정하기 위해 관측가능한 시장자료에 기초하지 않은 투입변수를 포함하는 평가기법을 사용하였습니다. 경영진은 금융상품의 공정가치 결정에 사용된 평가기법과 가정들이 적절하다고 믿고 있습니다.

(4) 총공사수익 및 총공사원가에 대한 추정의 불확실성

총계약수익 및 계약자산 금액은 누적발생계약원가를 기준으로 측정하는 진행률의 영향을 받으며, 총계약원가는 재료비, 노무비, 공사기간 등의 미래 예상치에 근거하여 추정합니다. 대・내외 환경 변화 등의 이유로 공사현장의 총계약원가의 추정에 불확실성이 있으며 공사현장의 장기간 성격으로 인하여 현재는 공사현장의 공사종료시점을 정확히 예측할 수 없는 불확실성을 포함하고 있습니다.

(5) 코로나19 상황에서 회수가능액 추정의 불확실성

코로나19의 대유행으로 전반적인 경기하락이 발생하고 있으며, 당사도 코로나19로 인한 직간접적인 영향을 받고 있습니다. 코로나19로 인한 영향은 보고기간말 현재 지속되고 있으며, 코로나19가 지속될 기간과 그로 인한 영향이 어느 정도인지는 불확실합니다. 따라서 코로나19로 인하여 당사가 보유한 자산 혹은 현금창출단위의 회수가능액의 추정에 불확실성이 존재합니다. 당사는 보고기간말 현재 입수가능한 정보를 기초로 손상 징후가 식별된 자산 혹은 현금창출단위의 회수가능액을 추정하였으며, 경영진은 이러한 가정이 합리적이라고 판단하고 있습니다.

4. 부문별 정보

전략적 의사결정을 수립하는 경영진이 당사의 영업부문을 결정하고 있습니다. 경영진은 부문에 배분될 자원에 대한 의사결정을 하고 부문의 성과를 평가하기 위하여 부문의 영업이익을 기준으로 검토하고 있습니다.

(1) 당기 당사의 계속영업수익 및 계속영업이익(손실)에 대한 보고부문별 분석은 다음과 같습니다.

(당기)

(단위: 백만원)					
구 분	토목	주택	플랜트	공통(미배분)	합 계
I. 매출액	819,861	3,547,172	876,569	5,797	5,249,399
II. 매출원가	(721,001)	(2,793,355)	(707,243)	(3,065)	(4,224,664)
III. 매출총이익	98,860	753,817	169,326	2,732	1,024,735
판매비및관리비	(31,872)	(159,274)	(31,888)	(121,983)	(345,017)
IV. 부문영업이익(손실)	66,988	594,543	137,438	(119,251)	679,718
기타수익	10,529	5,475	62,149	33,263	111,416
기타비용	(46,512)	(42,586)	(42,291)	(35,182)	(166,571)
금융수익	927	48,755	40,331	19,993	110,006
금융비용	(4,016)	(3,866)	(25,338)	(20,198)	(53,418)
V. 법인세차감전순이익(손실)	27,916	602,321	172,289	(121,375)	681,151
감가상각비	(5,190)	(30,005)	(579)	(21,038)	(56,812)
무형자산상각비	(508)	(1,931)	(1,157)	(1,722)	(5,318)

위에서 보고된 수익은 외부고객으로부터 발생한 수익입니다. 당기에 기업 내의 다른 영업부문과의 거래로 인한 수익은 포함되어 있지 않습니다.

보고부문의 회계정책은 주석 2에서 설명한 당사의 회계정책과 동일합니다. 부문이익은 자원을 배분하고 부문의 성과를 평가하기 위해 최고영업의사결정자에게 보고되는측정치입니다.

(2) 보고기간 종료일 현재 보고부문별 자산의 내용은 다음과 같습니다.

(당기말)

(단위: 백만원)					
구 분	토목	주택	플랜트	공통(미배분)	합 계
종속기업,관계기업및공동지배기업주식	16,528	29,960	10,205	264,410	321,103
비유동자산(주1)	2,367	242,110	917	254,056	499,450
기타자산	576,767	2,964,034	536,793	1,972,616	6,050,210
자산총계	595,662	3,236,104	547,915	2,491,082	6,870,763
부채총계	541,501	1,114,665	524,711	896,094	3,076,971

(주1) 금융상품, 퇴직급여자산 및 보험계약 등에서 발생하는 권리는 제외하였습니다.

(3) 지역에 대한 정보

당사는 4개의 주요 지역에서 영업하고 있습니다. 보고기간 종료일 현재 지역별로 세분화된 당사의 외부고객으로부터의 계속영업수익에 대한 정보는 다음과 같습니다.

(당기말)

(단위: 백만원)						
구 분	한국	중동	아시아	유럽	기타	합 계
자산총계	6,125,263	379,090	246,634	53,900	65,876	6,870,763
비유동자산(주1)	497,483	301	1,594	11	61	499,450
매출(외부고객으로부터의 수익)	4,874,940	131,441	137,076	84,178	21,764	5,249,399

(주1) 금융상품, 퇴직급여자산 및 보험계약 등에서 발생하는 권리는 제외하였습니다.

(4) 주요 고객에 대한 정보

당기 중 당사 매출액의 10% 이상을 차지하는 주요 고객은 없습니다.

5. 사용이 제한된 금융상품 등

보고기간 종료일 현재 사용이 제한된 금융상품 등의 내역은 다음과 같습니다.

(단위: 백만원)			
구 분	거래처	당기말	제한내용
현금및현금성자산	우리은행	102	가압류 및 질권설정
단기금융상품	우리은행	554	질권설정
장기금융상품	우리은행 외	493	질권설정 외
퇴직연금운용자산	우리은행 외	164,522	종업원 퇴직금
합계		165,671	

6. 계약자산 및 계약부채

계약자산 및 계약부채와 관련한 동 주석에는 중단영업손익으로 분류된 금액 및 소유주분배 예정자산(부채)집단으로 분류된 자산, 부채 금액이 포함되어 있습니다.

(1) 당기 중 수익으로 인식한 금액은 다음과 같습니다.

(당기)

(단위: 백만원)	
구 분	공사수익인식액
토목	776,434
주택 (주1)	3,498,637
플랜트	810,374
합 계	5,085,445

(주1) 주택사업부 계약잔액에는 분양공사에 따른 계약잔액이 포함되어 있습니다.

보고기간 종료일 현재 회사의 건설계약 수주잔고는 17,829,774백만원 입니다.

(2) 보고기간 종료일 현재 당사의 진행 중인 건설계약과 관련한 누적공사손익, 계약자산 및 계약부채의 내역은 다음과 같습니다. 다만, 준공이후에도 계약조건에 따라 계약자산의 잔액이 남아 있는 건설계약은 아래 내역에 포함하였습니다.

(당기말)

(단위: 백만원)							
구 분	누적공사수익	누적공사원가	누적공사이익	계약자산(주1)	계약부채(주2)	공사손실 충당부채	회수보류액
토목	4,879,646	4,623,197	256,449	111,942	206,587	9,161	15,814
주택	5,079,098	4,002,209	1,076,889	464,289	373,051	591	269
플랜트	3,167,493	3,075,198	92,295	75,579	216,781	27,932	185,594
합 계	13,126,237	11,700,604	1,425,633	651,810	796,419	37,684	201,677

(주1) 당기 중 발생한 계약자산의 기대신용손실의 변동은 아래와 같습니다.

(단위: 백만원)				
구분	기초잔액	손상차손(환입)		기말잔액
		집합평가	개별평가	
계약자산	4,789	(677)	(2,702)	1,410

(주2) 이월된 계약부채 잔액 중 당기에 건설계약 수익 283,685백만원을 인식하였습니다.

(3) 당기초 현재 진행 중이었던 원가기준 투입법을 적용하여 진행기준수익을 인식하는 계약으로서 계약의 총계약금액 및 총계약원가에 대한 당기 중 추정의 변경과 그러한 추정의 변경이 당기와 미래기간의 손익, 계약자산 및 계약부채에 미치는 영향은 다음과 같습니다.

(단위: 백만원)						
구 분	추정총계약 수익변동	추정총계약 원가변동	공사손익 변동효과		계약자산의 변동(주1)	계약부채의 변동(주1)
			당기	미 래		
토목	187,206	136,827	34,359	16,020	3,984	(30,375)
주택	243,906	(86,751)	198,382	132,275	83,414	(114,968)
플랜트	205,260	117,114	86,535	1,611	4,289	(82,246)
합계	636,372	167,190	319,276	149,906	91,687	(227,589)

(주1) 공사손실충당부채 변동분이 포함되어 있습니다.

(4) 당기 중 원가기준 투입법을 적용하여 진행기준수익을 인식한 계약으로서 계약금액이 분할 존속회사(DL㈜)의 전기 중단영업 매출액의 5% 이상인 주요 계약의 내역은 다음과 같습니다.

(단위: 백만원)							
프로젝트명(주1)	계약일	계약상 완성 기한(주2)	진행율	계약자산		매출채권	
				총액	손실충당금 (주3)	총액	손실충당금 (주3)
GTX-A5공구 현장	2019-03-20	2024-06-29	25.06%	10,095	-	-	-
GTX-A6공구 현장	2019-03-20	2024-06-29	25.95%	10,667	-	-	-
레이카운티 현장	2016-02-18	2023-11-30	19.74%	-	-	-	-
e편한세상 금빛 그랑메종PMO 현장	2014-09-26	2022-09-30	68.43%	151,120	-	-	-
e편한세상 부평그랑힐스 현장	2019-04-18	2023-10-31	31.49%	28,665	-	-	-
e편한세상 하늘채평촌센텀퍼스트 현장	2013-03-29	2023-11-30	24.46%	-	-	-	-
현대케미칼 HPC Project PKG-3 현장	2019-11-05	2022-02-28	97.65%	61,040	-	4,031	-
e편한세상 거제 유로아일랜드 현장	2019-11-18	2022-06-30	74.58%	68,669	-	-	-
e편한세상 거제유로스카이 현장	2021-05-21	2023-10-31	15.72%	-	-	-	-
브루나이 Temburong CC2 현장	2015-02-04	2022-06-30	99.99%	1,777	-	-	-
싱가폴 TTP1 현장	2015-02-13	2024-07-27	99.92%	1,387	-	488	-
필리핀 MCRP 현장	2020-10-08	2024-12-06	8.33%	7,165	-	-	-
베트남 Thai Binh2 PP 사업팀	2012-05-22	2023-06-30	89.64%	-	-	43,534	-
사우디 Elastomers 사업팀	2012-07-01	2021-12-31	100.00%	-	-	-	-
알제리 Kais CCPP 사업팀	2014-02-19	2024-05-27	71.22%	-	-	29,077	-
쿠웨이트 KNPC SHFP 현장	2013-05-28	2022-05-31	98.68%	-	-	55,461	-
사우디 Maaden Ammonia III 사업팀	2018-10-22	2022-12-31	90.51%	-	-	57,362	-

(주1) 비공개계약은 존재하지 않습니다.

(주2) 프로젝트별 계약상 공사기한 또는 예정 공사기한입니다.

(주3) 당기말 프로젝트별 채권에 대한 개별손상금액은 없으며 집합평가시 발생한 부문별 손상금액은 제외하였습니다.

(5) 당기말 현재 진행중인 주요 공동약정 프로젝트는 다음과 같습니다.

(단위: 백만원)				
공동약정 프로젝트명	총계약금액	당사지분 해당금액	당사지분율	대표사(주간사)
GTX-A5공구	557,370	462,506	82.98%	당사
필리핀 MCRP	698,823	349,412	50.00%	Acciona
GTX-A6공구	428,859	346,690	80.84%	당사
레이카운티	1,134,136	340,241	30.00%	삼성물산㈜
알제리 Kais CCPP	660,099	330,050	50.00%	지에스건설㈜
e편한세상 하늘채평촌센텀퍼스트	632,091	316,046	50.00%	당사
안양 냉천지구 개선사업	445,035	311,524	70.00%	당사
안성-구리고속11공구	520,848	234,382	45.00%	당사
도마 e편한세상 포레나	374,189	224,513	60.00%	당사
파키스탄Gulpur수력발전	295,042	221,282	75.00%	당사

(주) 당사는 상기 공동약정 프로젝트를 공동영업으로 분류하여 회계처리하고 있으며, 공동영업에서 발생한 수익 및 비용에 대하여 당사는 지분해당액 만큼을 부담하고 있습니다.

(6) 당기말 현재 계약원가는 다음과 같습니다.

(단위: 백만원)	
구 분	금 액
계약이행원가	36,891

계약이행원가는 도급 공사의 착공전 투자되는 원가로서 기타자산으로 자산화되었습니다. 자산화된 원가와 관련하여 당기 중 인식한 손상차손은 존재하지 않습니다.

7. 범주별 금융상품

(1) 보고기간 종료일 현재 금융자산의 분류 내역은 다음과 같습니다.

(단위: 백만원)			
금융자산 범주	계정과목	당기말	
		장부금액	공정가치
공정가치측정 금융자산	당기손익-공정가치측정금융자산	50,215	50,215
	기타포괄손익-공정가치측정금융자산	29,520	29,520
	파생상품	777	777
상각후원가로 측정하는 금융자산	현금및현금성자산	1,356,004	1,356,004
	단기금융상품	153,664	153,664
	매출채권	356,349	356,349
	단기대여금	43,414	43,414
	미수금	272,210	272,210
	미수수익	30,615	30,615
	보증금	18,229	18,229
	리스채권	410	410
	상각후원가금융상품	26	26
	장기금융상품	493	493
	장기매출채권	221,918	221,918
	장기대여금	824,246	824,246
	장기미수금	446,411	446,411
	장기미수수익	14,303	14,303
	장기보증금	306,797	306,797
	장기리스채권	1,623	1,623
합 계		4,127,224	4,127,224

(2) 보고기간 종료일 현재 금융부채의 분류 내역은 다음과 같습니다.

(단위: 백만원)			
금융부채 범주	계정과목	당기말	
		장부금액	공정가치
공정가치측정 금융부채	파생상품부채	5,352	5,352
상각후원가로 측정하는 금융부채	매입채무	579,756	579,756
	미지급금	258,539	258,539
	임대보증금	1,552	1,552
	미지급비용	23,231	23,231

	리스부채	43,985	43,985
	단기차입금	30,000	30,000
	유동성장기부채	40,155	40,155
	유동성금융보증부채	1,246	1,246
	금융보증부채	2,068	2,068
	사채	374,161	374,161
	장기차입금	238,379	238,379
	장기임대보증금	4,435	4,435
	장기리스부채	93,309	93,309
합 계		1,696,168	1,696,168

8. 공정가치측정금융자산

보고기간 종료일 현재 공정가치측정금융자산 내역은 다음과 같습니다.

(단위: 백만원)	
구 분	당기말
당기손익-공정가치측정 금융자산	
채무상품(PFV)	563
채무상품(출자금)	35,197
채무상품(수익증권 등)	7,266
채무상품(SOC)	7,189
소 계	50,215
기타포괄손익-공정가치측정 금융자산	
채무상품(국공채)	29,521
소 계	29,521
합 계	79,736

9. 매출채권및기타채권

(1) 보고기간 종료일 현재 매출채권및기타채권의 내역은 다음과 같습니다.

(당기말)

(단위: 백만원)					
구 분		채권(총액)	차감 : 손실충당금	차감 : 현재가치할인차금	채권(순액)
유동	매출채권	383,314	(26,965)	-	356,349
	단기대여금	43,509	(95)	-	43,414
	미수금	310,971	(38,747)	(14)	272,210
	미수수익	30,983	(368)	-	30,615
	보증금	18,229	-	-	18,229
	합 계	787,006	(66,175)	(14)	720,817
비유동	장기매출채권	754,931	(533,013)	-	221,918
	장기대여금	1,622,506	(790,659)	(7,601)	824,246
	장기미수금	710,473	(263,990)	(72)	446,411
	장기미수수익	47,492	(33,189)	-	14,303
	장기보증금	309,146	(2,349)	-	306,797
	합 계	3,444,548	(1,623,200)	(7,673)	1,813,675

(2) 매출채권에 대한 신용위험 및 손실충당금

각 산업별 채권에 대한 평균 신용공여기간은 180일이며, 당사는 매출채권에 대해 전체기간 기대신용손실에 해당하는 금액으로 손실충당금을 측정합니다.

매출채권에 대한 기대신용손실은 채무자의 과거 채무불이행 경험 및 차입자 특유의 요인, 일반적인 경제환경, 보고기간 말에 현재 상황에 대한 평가뿐만 아니라 미래에 상황이 어떻게 변동할 것인지에 대한 평가를 포함한 요소들이 조정된 채무자의 현행 재무상태에 대한 분석을 고려한 충당금설정률표를 이용하여 산정됩니다.

당사는 채무자가 청산되거나 파산절차를 개시하는 등 청산채무자가 심각한 재무적 어려움을 겪고 있다는 점을 나타내는 정보가 있고 회수에 대한 합리적인 기대가 없는경우 매출채권을 제각하고 있습니다.

(3) 당기 중 매출채권및기타채권의 손실충당금 변동내역은 다음과 같습니다.

(당기)

(단위: 백만원)							
구분		기초잔액	손상차손(환입)		제 각	기타증감 (주2)	기말잔액
			개별평가 (환입)	집합평가 (주1)			
유동	매출채권	48,038	2,866	(22,848)	-	(1,091)	26,965
	단기대여금	1	-	94	-	-	95
	미수금	52,908	6,434	9,791	(465)	(29,921)	38,747
	미수수익	-	360	8	-	-	368
	보증금	-	-	-	-	-	-
	합 계	100,947	9,660	(12,955)	(465)	(31,012)	66,175
비유동	장기매출채권	559,128	(1,773)	(5,624)	(31,715)	12,997	533,013
	장기대여금	773,908	(16,969)	611	(6,137)	39,246	790,659
	장기미수금	230,237	243	-	(133)	33,643	263,990
	장기미수수익	33,189	-	-	-	-	33,189
	장기보증금	1,865	(175)	659	-	-	2,349
	합 계	1,598,327	(18,674)	(4,354)	(37,985)	85,886	1,623,200

(주1) 당사는 매출채권의 과거 회수율에 기반하여 전체기간 기대신용손실을 산출하였으며, 당기말 연령별 채권잔액에 따른 전체기간 기대신용손 실을 손실충당금으로 반영하였습니다.

(주2) 기타증감은 채권의 외화환산, 손상채권 양수에 의한 변동 등으로 구성되어 있습니다.

(4) 보고기간 종료일 현재 연체되었으나 손상되지 않은 매출채권및기타채권의 연령분석내역은 다음과 같습니다.

(당기말)

(단위: 백만원)						
구 분		6개월이상 1년미만	1년이상 2년미만	2년이상 3년미만	3년이상	합 계
유동	매출채권	33,321	23,251	4,742	14,036	75,350
	단기대여금	21,215	17,608	2,050	-	40,873
	미수금	27,541	46,631	9,871	13,057	97,100
	미수수익	5	-	-	-	5
	보증금	-	-	-	-	-
	합 계	82,082	87,490	16,663	27,093	213,328

(5) 보고기간 종료일 현재 손상된 매출채권및기타채권의 연령분석내역은 다음과 같습니다.

(당기말)

(단위: 백만원)							
구 분		6개월미만	6개월이상 1년미만	1년이상 2년미만	2년이상 3년미만	3년이상	합 계
유동	매출채권	-	-	2,866	2	-	2,868
	미수금	6,913	1	2	145	6,146	13,207
	미수수익	360	-	-	-	-	360
	합 계	7,273	1	2,868	147	6,146	16,435
비유동	장기매출채권	-	-	168,619	2,783	380,629	552,031
	장기대여금	14,735	400	215,187	208,864	849,778	1,288,964
	장기미수금	60	235,235	56,846	338	320,933	613,412
	장기미수수익	-	-	1,491	18,952	12,746	33,189
	장기보증금	-	-	40	88	1,511	1,639
	합 계	14,795	235,635	442,183	231,025	1,565,597	2,489,235

(6) 보고기간 종료일 현재 당사가 부담하게 될 신용위험의 최대 노출금액은 위에서 언급한 채권의 각 분류별 공정가치입니다. 한편, 상기 매출채권및기타채권은 상각후원가로 측정되며, 각 계정과목의 공정가치는 장부금액과 일치하고 있습니다.

10. 기타자산

보고기간 종료일 현재 기타자산의 내역은 다음과 같습니다.

(단위: 백만원)		
구 분		당기말
유동	선급금	54,478
	선급비용	42,228
	선급공사비	19,751
	소계	116,457
비유동	장기선급비용	12,009
	장기선급공사비	17,141
	소계	29,150
합 계		145,607

11. 재고자산

보고기간 종료일 현재 재고자산의 내역은 다음과 같습니다.

(단위: 백만원)			
구 분	당기말		
	취득원가	평가손실충당금	장부금액
상품	53	-	53
저장품	14,435	-	14,435
용지	386,834	-	386,834
완성주택	124	-	124
미완성주택	39,835	-	39,835
건재	640	-	640
합 계	441,921	-	441,921

12. 리스채권

(1) 보고기간 종료일 현재 리스채권의 내역은 다음과 같습니다.

(단위: 백만원)		
구 분	당기말	
	유동	비유동
리스채권	421	1,713
차감: 현재가치할인차금	(11)	(90)
차 감 계	410	1,623

당사는 사무실, 상가 등을 리스로 제공하기로 하는 약정을 체결하였습니다. 리스의 평균 약정기간은 6년입니다. 일반적으로 리스약정에는 연장선택권이나 종료선택권이 포함되어 있지 아니합니다. 또한, 모든 리스는 원화로 체결되어 당사는 리스약정으로 인해 환위험에 노출되어 있지 아니합니다.

(2) 보고기간 종료일 현재 리스채권의 내역은 다음과 같습니다.

(단위: 백만원)	
구 분	당기말
기간별 리스료	
1년 이내	421
1년 초과 2년 이내	492
2년 초과 3년 이내	375
3년 초과 4년 이내	767
4년 초과 5년 이내	61
5년 초과	18
리스료 계	2,134
무보증 잔존가치	-
리스 총투자 계	2,134
차감: 미실현이자수익	(101)
총 현금흐름의 현재가치	2,033
리스채권에 대한 손실충당금	-
리스 순투자 계	2,033

(3) 당기 중 리스순투자의 금융수익 및 리스순투자를 측정할 때 포함되지 않은 변동리스료에 관련되는 수익은 다음과 같습니다.

(단위: 백만원)	
구 분	당기
금융리스순투자금융수익	44

(4) 경영진은 보고기간 종료일 현재 리스채권의 손실충당금을 전체기간 기대신용손실에 해당하는 금액으로 추정하고 있습니다. 당기말 현재 리스채권 중 연체된 채권은 없으며, 과거 채무불이행 경험과 리스이용자가 속한 산업에 대한 미래전망 및 리스채권에 대한 담보가치 등을 고려할 때 경영진은 리스채권 중 손상된 채권은 없다고 판단하고 있습니다. 또한 경영진은 리스채권에 대한 손실충당금 금액이 중요하지 않다고 판단하여 손실충당금을 동 재무제표에 계상하지 않았습니다.

13. 유형자산

(1) 보고기간 종료일 현재 유형자산 장부금액의 구성내역은 다음과 같습니다.

(단위: 백만원)								
구 분	토지	건물	구축물	기계장치	차량 운반구	기타의 유형자산	건설중인 자산	합 계
취득원가	27,417	125,202	1,706	3,954	1,772	49,979	984	211,014
감가상각누계액	-	(37,871)	(372)	(1,778)	(986)	(29,467)	-	(70,474)
손상차손누계액	(2,438)	(12,180)	-	-	-	-	-	(14,618)
장부금액	24,979	75,151	1,334	2,176	786	20,512	984	125,922

(2) 당기 중 유형자산 장부금액의 변동내역은 다음과 같습니다.

(당 기)

(단위: 백만원)								
구 분	토지	건물	구축물	기계장치	차량 운반구	기타의 유형자산	건설중인 자산	합 계
기초금액	24,999	77,475	1,387	4,456	93	19,214	1,822	129,446
취득액	119	617	32	755	887	1,564	8,868	12,842
대체액	-	-	-	-	-	6,701	(9,706)	(3,005)
처분액	(139)	(279)	-	(2,353)	(4)	(42)	-	(2,817)
감가상각비	-	(2,662)	(85)	(651)	(197)	(6,945)	-	(10,540)
해외사업환산손익	-	-	-	(31)	7	20	-	(4)
당기말금액	24,979	75,151	1,334	2,176	786	20,512	984	125,922

14. 투자부동산

(1) 보고기간 종료일 현재 투자부동산 장부금액의 구성내역은 다음과 같습니다.

(당기말)

(단위: 백만원)					
구 분	토 지	건 물	기 타	사용권자산	합 계
취득원가	248,035	112,102	9,573	21,041	390,751
감가상각누계액	-	(14,444)	(6,703)	(3,108)	(24,255)
손상차손누계액	(6,846)	(6,009)	-	-	(12,855)
장부금액	241,189	91,649	2,870	17,933	353,641

(2) 당기 중 투자부동산 장부금액의 변동내역은 다음과 같습니다.

(당 기)

(단위: 백만원)					
구 분	토 지	건 물	기 타	사용권자산	합 계
기초금액	229,261	93,675	3,065	21,828	347,829
취득액	1,304	531	12	-	1,847
대체액	10,871	-	-	(955)	9,916
처분액	(247)	-	-	-	(247)
감가상각비	-	(2,557)	(207)	(2,940)	(5,704)
손상차손(환입)	-	-	-	-	-
당기말금액	241,189	91,649	2,870	17,933	353,641

(3) 당기 중 투자부동산에서 발생한 손익의 내역은 다음과 같습니다.

(단위 : 백만원)	
구 분	당 기
임대수익	7,969
운영비용	(6,840)
합 계	1,129

(4) 보고기간종료일 현재 투자부동산의 공정가치는 다음과 같습니다.

(단위 : 백만원)		
구 분	장부금액	공정가치
토지	241,189	285,841

건물	91,649	87,796
기타	2,870	3,188
사용권 자산	17,933	17,933
합 계	353,641	394,758

투자부동산의 공정가치는 해당 지역의 부동산 평가와 관련하여 적절한 자격과 경험을 가지고 있는 외부의 독립적인 부동산평가법인이 수행한 평가에 근거하여 결정되었습니다. 투자부동산의 공정가치는 가치평가기법에 사용된 투입변수에 기초하여 수준 3으로 분류하고 있습니다.

15. 무형자산

(1) 보고기간 종료일 현재 무형자산 장부금액의 구성내역은 다음과 같습니다.

(당기말)

(단위: 백만원)			
구 분	소프트웨어	회원권	합 계
취득원가	44,309	9,471	53,780
감가상각누계액	(33,805)	-	(33,805)
손상차손누계액	-	(85)	(85)
장부금액	10,504	9,386	19,890

(2) 당기 중 무형자산 장부금액의 변동내역은 다음과 같습니다.

(당 기)

(단위: 백만원)			
구 분	소프트웨어	회원권	합 계
기초금액	11,512	9,343	20,855
취득액	1,325	43	1,368
대체액	3,005	-	3,005
처분액	(14)	-	(14)
무형자산상각비	(5,324)	-	(5,324)
당기말금액	10,504	9,386	19,890

16. 종속기업, 관계기업및공동기업주식

(1) 보고기간종료일 현재 종속기업주식 현황은 다음과 같습니다.

(단위: 백만원)					
법인명	법인설립 및 영업소재지	주요 영업활동	결산일	당기 말	
				지분율(%)	장부금액
DL건설㈜ (주1)	대한민국	종합 건설업	12.31	63.94	244,409
오산랜드마크프로젝트㈜ (주2)	대한민국	부동산개발업	12.31	48.00	-
㈜인천도화1임대주택위탁관리부동산투자회사 (주3)	대한민국	부동산업	12.31	100.00	300
DL Saudi Arabia Co., Ltd.	사우디아라비아	산업플랜트 건설업	12.31	99.99	-
PT. DLENC UTAMA CONSTRUCTION	인도네시아	산업플랜트 건설업	12.31	100.00	-
달림(남경) 건설관리 유한공사	중국	산업플랜트 건설업	12.31	100.00	5,437
DL USA, Inc.	미국	일반건축 및 산업플랜트 건설업	12.31	100.00	-
DL INSAAT GELISTIRME A.S.	터키	토목업	12.31	100.00	10,615
Daelim RUS LLC	러시아	산업플랜트 건설업	12.31	100.00	4,527
합 계					265,288

(주1) 당사의 의결권 지분율은 63.94%이며 의결권 없는 우선주를 포함한 지분율은 65.88%입니다.

(주2) 보유 주식수는 과반수 미만이나 타 주주와의 계약에 의해 67.00%의 의결권 지분율을 확보하고 있는 바 종속기업으로 분류하였습니다.

(주3) 당사는 당기 중 ㈜인천도화1임대주택위탁관리부동산투자회사에 신규 출자하였습니다.

보고서 제출일 현재 종속기업의 변경된 법인명은 다음과 같습니다.

기존	변경
Daelim Saudi Arabia Co., Ltd.	DL Saudi Arabia Co., Ltd.
PT. Daelim Utama Construction	PT. DLENC UTAMA CONSTRUCTION
Daelim USA, Inc.	DL USA, Inc.
DAELIM INSAAT GELISTIRME A.S.	DL INSAAT GELISTIRME A.S.

(2) 보고기간종료일 현재 관계기업및공동기업주식 현황은 다음과 같습니다.

(단위: 백만원)					
법인명	법인설립 및 영업소재지	주요 영업활동	결산일	당기 말	
				지분율(%)	장부금액
㈜고덕강일10피에프브이	대한민국	부동산관리업	12.31	25.10	1,255
효제피에프브이 주식회사 (주1)	대한민국	부동산개발업	12.31	66.00	16,500
㈜울산의정부프로젝트피에프브이 (주2)	대한민국	기타 부동산 개발 및 공급업	12.31	50.00	4,750
루오마 유한회사 (주3)	대한민국	기타 금융 투자업	12.31	28.79	20,000
과천지산원피에프브이㈜ (주4)	대한민국	기타 부동산 개발 및 공급업	12.31	0.67	30
㈜대전문화피에프브이 (주2)	대한민국	부동산 개발 및 공급업	12.31	50.00	2,375
㈜인천인하피에프브이 (주2)	대한민국	기타 부동산 개발 및 공급업	12.31	50.00	2,375
㈜전주완산피에프브이 (주2)	대한민국	기타 부동산 개발 및 공급업	12.31	50.00	2,375

Daelim Philippines, Inc.	필리핀	산업플랜트 건설업	12.31	40.00	-
DL Engineering & Construction Malaysia Sdn. Bhd.	말레이시아	산업플랜트 건설업	12.31	25.00	-
DIAP-DAELIM JOINT VENTURE PTE. LTD.	싱가포르	토목업	12.31	49.00	5,913
OMZ-Daelim LLC.	러시아	산업플랜트 건설업	12.31	48.00	242
합 계					55,815

(주1) 주주협약서 및 정관에 따라 중요한 재무정책과 영업정책 결정에 대한 의결권 행사에 제한이 있으므로 관계기업으로 분류하였습니다.

(주2) 당사는 당기 중 ㈜울산의정부프로젝트피에프브이, ㈜대전문화피에프브이, ㈜인천인하피에프브이, ㈜전주완산피에프브이에 신규 출자하였습니다. 당사의 의결권 지분율은 50.00%이며 의결권 없는 우선주를 포함한 지분율은 47.50%입니다.

(주3) 당사는 당기 중 루오마 유한회사에 신규 출자하였습니다.

(주4) 당사는 당기 중 과천지산원피에프브이㈜에 신규 출자하였습니다. 당사의 의결권 지분율은 0.67%이며 의결권 없는 우선주를 포함한 지분율은 0.50%입니다. 이사선임권의 보유로 유의적인 영향력을 보유하고 있는 바 관계기업으로 분류하였습니다.

보고서 제출일 현재 관계기업및공동기업의 변경된 법인명은 다음과 같습니다.

기존	변경
Daelim Malaysia, Sdn. Bhd.	DL Engineering & Construction Malaysia Sdn. Bhd.

17. 사용권자산

당사는 부동산(토지 및 건물), 차량운반구, 현장장비 등을 리스하였으며 평균리스기간은 약 2년입니다. 사용권자산에 대한 법적 소유권은 리스부채에 대한 담보로 리스제공자가 보유하고 있습니다.

(1) 보고기간 종료일 현재 기초자산 유형별 사용권자산의 내역은 다음과 같습니다.

(당기말)

(단위: 백만원)					
구분	부동산	차량운반구	현장장비	기타	합계
취득금액	104,718	7,389	26,288	6,796	145,191
감가상각누계액	(32,585)	(2,892)	(8,819)	(2,989)	(47,285)
장부금액	72,133	4,497	17,469	3,807	97,906

(2) 당기 중 사용권자산 장부금액의 변동내역은 다음과 같습니다.

(당기)

(단위: 백만원)					
구분	부동산	차량운반구	현장장비	기타	합계
기초금액	91,532	4,794	9,911	320	106,557
취득액	8,145	2,476	26,882	6,796	44,299
대체액	(2,068)	-	-	-	(2,068)
처분액	(2,832)	(562)	(7,094)	-	(10,488)
감가상각비	(23,021)	(2,231)	(12,230)	(3,309)	(40,791)
외화환산차이	377	20	-	-	397
당기말금액	72,133	4,497	17,469	3,807	97,906

(3) 당기 중 손익으로 인식된 금액은 다음과 같습니다.

(단위: 백만원)	
구 분	당기말
사용권자산 감가상각비(주1)	43,730
리스부채 이자비용	2,841
단기리스 관련 비용	15,878
소액자산리스 관련 비용	218
사용권자산의 전대리스에서 생기는 수익	833

(주1) 당기 사용권자산 감가상각비에는 투자부동산(사용권자산)의 감가상각비가 2,940백만원 포함되어 있습니다.

당기 중 리스로 인한 총 현금유출 금액은 63,219백만원 입니다.

18. 매입채무 및 기타채무

보고기간 종료일 현재 매입채무및기타채무의 내역은 다음과 같습니다.

(단위: 백만원)		
구 분		당기말
유동	매입채무	579,756
	미지급금	258,539
	미지급비용	23,231
	임대보증금	1,552
	소 계	863,078
비유동	장기임대보증금	4,435
	소 계	4,435
합 계		867,513

19. 차입금

(1) 보고기간 종료일 현재 장・단기차입금의 내역은 다음과 같습니다.

(단위: 백만원)			
구 분	차 입 처	당기말 이자율(%)	당기말
단기차입금			
일반대출	SC제일은행	2.37	30,000
단기차입금 계			30,000
장기차입금			
일반대출	우리한숲제일차(주) 외	2.37%~2.71%	275,000
운영자금대출	주택도시보증	-	3,721
장기차입금 소계			278,721
차감 : 유동성장기부채(액면)			(40,155)
현재가치할인차금(유동성장기부채)			-
유동성장기부채(장부가액)			(40,155)
현재가치할인차금(장기차입금)			(187)
차감 계			238,379

(2) 보고기간 종료일 현재 사채의 내역은 다음과 같습니다.

(단위: 백만원)					
종 류	발행일	상환일	당기말 이자율(%)	당기말	보증여부
제1-1회 공모사채	2021-06-16	2024-06-14	1.701	200,000	무보증
제1-2회 공모사채	2021-06-16	2026-06-16	2.139	95,000	무보증
제265회 사모사채	2020-08-05	2027-08-05	2.440	30,000	무보증
제266회 사모사채	2020-08-10	2027-08-10	2.448	50,000	무보증
합 계				375,000	
차감 : 유동성장기부채(액면가액)				-	
사채할인발행차금(유동)				-	
유동성장기부채(장부가액)				-	
사채할인발행차금(비유동)				(839)	
차감 계				374,161	

(3) 당기말 현재 장기차입금 및 사채의 연도별 상환계획은 다음과 같습니다.

(단위: 백만원)			
연 도	장기차입금	사채(액면가액)	합 계
2023.01.01~2023.12.31	30,155	-	30,155
2024.01.01~2024.12.31	155,155	200,000	355,155
2025.01.01~2025.12.31	50,155	-	50,155
2026.01.01 이후	3,101	175,000	178,101
합 계	238,566	375,000	613,566

20. 퇴직급여제도

(1) 확정기여형퇴직급여제도

당사는 자격을 갖춘 임직원들을 위해 확정기여형퇴직급여제도를 운영하고 있습니다.사외적립자산은 수탁자의 관리하에서 기금형태로 당사의 자산들로부터 독립적으로 운용되고 있습니다. 임직원들이 확정기여형의 가득조건을 충족하기 전에 퇴사하는 경우에 당사가 지불해야 할 기여금은 상실되는 기여금만큼 감소하게 됩니다.

당기 중 손익계산서에 인식된 총비용 11,099백만원은 퇴직급여제도에서 규정하고 있는 비율에 따라 당사가 퇴직급여제도에 납입할 기여금을 나타내고 있습니다.

(2) 확정급여형퇴직급여제도

당사는 자격요건을 갖춘 임직원들을 위하여 확정급여형퇴직급여제도를 운영하고 있습니다. 동 제도하에서 종업원들은 퇴직시점에 제공한 근무용역기간에 최종 3개월 평균급여를 적용하여 일시불급여를 수령받고 있으며, 당사는 투자위험, 이자율위험 및 임금위험 등에 노출되어 있습니다. 사외적립자산과 확정급여채무의 보험수리적 평가는 미래에셋대우㈜에 의하여 수행되었으며, 확정급여채무의 현재가치, 관련 당기근무원가는 예측단위적립방식을 사용하여 측정되었습니다.

1) 보고기간 종료일 현재 확정급여형 퇴직급여제도와 관련하여 당사의 의무로 인하여 발생되는 재무상태표 상 구성항목은 다음과 같습니다.

(단위: 백만원)	
구 분	당기말
확정급여채무의 현재가치	164,509
사외적립자산의 공정가치	(164,522)
순확정급여부채	(13)

2) 당기 중 순확정급여부채의 변동내역은 다음과 같습니다.

(당기)

(단위: 백만원)			
구 분	확정급여채무 현재가치	사외적립자산 공정가치	합 계
기초금액	172,613	(151,337)	21,276
당기손익으로 인식되는 금액			
당기근무원가	23,370		23,370
이자비용(이자수익)	3,366	(3,043)	323
소 계	26,736	(3,043)	23,693
재측정요소			
사외적립자산의 수익 (위의 이자에 포함된 금액 제외)	-	715	715
인구통계적가정의 변동에서 발생하는 보험수리적손익	(4,258)	-	(4,258)
재무적가정의 변동에서 발생하는 보험수리적손익	(7,675)	-	(7,675)
경험조정으로 인해 발생한 보험수리적 손익	5,634	-	5,634
소 계	(6,299)	715	(5,584)
기업이 납부한 기여금	-	(32,900)	(32,900)
제도에서 지급한 금액	(28,409)	21,953	(6,456)
기타(관계사 전출입효과 포함)	(132)	90	(42)
당기말금액	164,509	(164,522)	(13)

한편, 상기 사외적립자산은 안정적인 퇴직급여 재원 확보를 위하여 정기예금 등 원리금 보장 상품에 전액 투자되어 있습니다.

3) 당기 중 손익계산서에 반영된 금액은 다음과 같습니다.

(단위: 백만원)	
구 분	당기
당기근무원가	23,370
이자비용	3,366
이자수익	(3,043)
종업원급여에 포함된 총비용	23,693

4) 보고기간 종료일 현재 보험수리적평가를 위해 사용된 주요추정은 다음과 같습니 다.

구 분	당기말
할인률	2.81%
기대임금상승률(물가상승률 포함)	4.37%

한편, 사망률과 관련하여서는 보험업법에 의한 보험요율산출기관(보험개발원)이 산출, 발표한 퇴직연금 예정사망률을 사용하였습니다.

5) 보고기간 종료일 현재 다른 모든 가정이 유지될 때, 유의적인 보험수리적 가정이 발생가능한 합리적인 범위 내에서 변동할 경우 당기 중 순확정급여부채에 미치는 변동액은 다음과 같습니다.

(단위: 백만원)		
구 분	당 기	
	증 가	감 소
할인율의 1% 변동	(9,329)	10,050
기대임금상승률의 1% 변동	9,996	(9,454)

보험수리적가정들 사이에는 상관관계가 있으므로 가정의 변동이 독립적으로 발생되지 않을 것이기 때문에 상기의 민감도 분석은 확정급여채무의 실제변동을 나타내지 않을 것입니다. 또한 상기의 민감도 분석에서 확정급여채무의 현재가치는 재무상태표상 확정급여채무를 측정하는 데 적용한 예측단위적립방식을 사용하여 측정되었습니다.

한편, 당사는 확정급여형제도와 관련하여 차기에 16,973백만원의 기여금을 납부할 것으로 예측하고 있습니다.

21. 기타부채

보고기간 종료일 현재 기타부채의 내역은 다음과 같습니다.

(단위: 백만원)		
구 분		당기말
유동	선수금	31,497
	예수금	75,010
	선수수익	2,569
	소 계	109,076
비유동	장기선수수익	3,845
합 계		112,921

22. 기타충당부채

당기 중 기타충당부채의 변동내역과 유동성분류는 다음과 같습니다.

(당기)

(단위: 백만원)								
구 분	변동내역						유동성분류	
	기초금액	전입액	사용액	환입액	기타증감	기말금액	유동	비유동
법적소송(주1)	1,106	41,427	(2,647)	(7,162)	-	32,724	32,724	-
준공원가 등(주2)(주3)	237,177	83,812	(71,727)	(60,769)	1,654	190,147	190,147	-
복구충당(주4)	1,129	-	(131)	(301)	-	697	-	697
공사손실충당	53,001	1,396	(15,376)	(1,448)	(3)	37,570	37,570	-
합 계	292,413	126,635	(89,881)	(69,680)	1,651	261,138	260,441	697

(주1) 당사는 보고기간 종료일 현재까지의 최종심 결과 등을 고려하여 손실발생예상분을 기타충당부채로 계상하고 있습니다.

(주2) 당사는 보고기간종료일 현재 준공 이후 비용 등을 고려하여 발생예상분을 기타충당부채로 계상하고 있습니다.

(주3) 당사는 덕송내각고속화도로 민간투자사업 관련 건설출자자약정 자금제공의무에 대한 455억원을 기타충당부채로 설정하고 있습니다.

(주4) 당사는 보고기간 종료일 현재 장기임차중인 오피스 건물의 원상복구의무의 이행을 위하여 예상되는 금액을 기타충당부채로 계상하고 있습니다.

23. 리스부채

(1) 리스계약
당사는 평균 약 2년 동안 부동산, 차량운반구, 기계장비 등을 리스로 이용하고 있으며, 리스계약 종료시점에 행사할 수 있는 매수선택권을 가지고 있지 않습니다. 리스자산에 대한 법적 소유권은 리스부채에 대한 담보로 리스제공자가 보유하고 있습니다.

(2) 보고기간 종료일 현재 리스부채의 내역은 다음과 같습니다.

(단위: 백만원)		
구 분	당기말	
	총 현금유출	총 현금유출의 현재가치
1년 이내	44,406	43,985
1년 초과 5년 이내	92,661	88,110
5년 초과	5,937	5,199
합 계	143,004	137,294

(3) 보고기간 종료일 현재 리스부채의 유동성분류 내역은 다음과 같습니다.

(단위: 백만원)	
구 분	당기말
유동부채	43,985
비유동부채	93,309
합 계	137,294

24. 자본금

보고기간 종료일 현재 당사의 자본금에 관련된 사항은 다음과 같습니다.

구 분	당기말
① 발행할 주식의 총수	120,000,000주
② 1주당 액면금액	5,000원
③ 발행한 주식의 수:	
보통주	19,358,738주
우선주(주1)	2,113,885주
④ 자본금:	
보통주	96,794백만원
우선주	10,569백만원

(주1) 우선주에 대하여는 소정의 배당을 아니한다는 결의가 있는 경우에는 그 결의가 있는 총회의 다 음 총회부터 그 우선적 배당을 한다는 결의가 있는 총회의 종료시까지는 의결권이 있는 것으로 되어 있으며, 30,000,000주의 범위 내에서 발행할 수 있습니다.

25. 기타불입자본

(1) 보고기간 종료일 현재 기타불입자본의 구성내역은 다음과 같습니다.

(단위: 백만원)	
구 분	당기말
주식발행초과금	3,271,624
자본조정	(3,211)
합 계	3,268,413

(2) 당기 중 기타불입자본의 변동내역은 다음과 같습니다.

(단위: 백만원)	
구 분	당기
주식발행초과금	3,271,624
자본조정	(3,211)
합 계	3,268,413

26. 이익잉여금

(1) 보고기간 종료일 현재 이익잉여금의 구성내역은 다음과 같습니다.

(단위: 백만원)

구 분	당기말
미처분이익잉여금	466,460

(2) 당기 이익잉여금의 변동내역은 다음과 같습니다.

(단위: 백만원)	
구 분	당기
기초금액	-
당기순이익	462,354
확정급여제도 재측정요소	4,106
당기말금액	466,460

이익잉여금처분계산서

제 1 기 2021년 1월 1일부터 2021년 12월 31일까지

처분 예정일 2022년 3월 24일

DL이앤씨 주식회사 (단위 : 백만원)

(3) 당사의 이익잉여금처분계산서는 다음과 같습니다.

구 분	제 1(당) 기	
Ⅰ. 미처분이익잉여금		
전기이월미처분이익잉여금	-	
한국채택국제회계기준 변경효과	-	466,460
확정급여제도의 재측정요소	4,106	
당기순이익	462,354	
Ⅱ. 임의적립금 등의 이입액		
연구및인력개발준비금	-	-
Ⅲ. 합계		466,460
Ⅳ. 이익잉여금 처분액		
이익준비금	5,801	
개인정보보호 손해배상책임 준비금	1,000	
배당금	58,012	
현금배당	58,012	64,813
주당배당금(률) :		
보통주 : 당기 2,700원(54%)	-	
우선주 : 당기 2,750원(55%)	-	
Ⅴ. 차기이월미처분이익잉여금		401,647

27. 기타포괄손익누계액

(1) 보고기간 종료일 현재 기타포괄손익누계액의 구성내역은 다음과 같습니다.

(단위: 백만원)	
구 분	당기말
기타포괄손익-공정가치측정 금융자산 평가손익	397
해외사업환산손익	(48,841)
합 계	(48,444)

(2) 당기 중 기타포괄손익누계액의 변동내역은 다음과 같습니다.

(단위: 백만원)	
구 분	당기
기초금액	(54,492)
기타포괄손익-공정가치측정 금융자산 평가손익	(334)
평가손익	(454)
법인세효과	120
해외사업환산손익	6,382
당기 말금액	(48,444)

28. 담보제공 등 현황

(1) 담보제공 현황

1) 당기말 현재 당사의 장・단기차입금 등과 관련하여 금융기관 등에 담보로 제공된 자산의 내역은 다음과 같습니다.

(단위: 백만원)						
담보권자	담보제공자산	장부금액	채권최고액	관련채무명	채무금액	비 고
건설공제조합	출자증권	35,010	35,010	차입금	-	보증약정 및 융자약정

2) 당기말 현재 당사는 "사회기반시설에 대한 민간투자법"에 의하여 설립된 법인 등에 대하여 한국산업은행 등에 공정가치측정금융자산등의 주식 및 수익증권(장부금액 : 14,455백만원)을 담보로 제공하고 있으며, 관련 채무금액은 없습니다.

(2) 제공한 지급보증

1) 당사는 당기말 현재 동업자들이 "주택도시보증공사 및 건설공제조합" 등에서 발급받은 공사관련 보증에 대하여 3,855,769백만원의 연대보증을 제공하고 있습니다.
사회기반시설에 대한 민간투자법에 의하여 설립된 법인 등에 대하여 62,927백만원(전체지분 230,000백만원)의 지급보증 및 자금보충약정을 제공하고 있습니다.

2) 당사는 당기말 현재 오산 세마지구 공동주택개발사업의 대출약정(2021년 7월 23일 체결)에 의거하여 오산랜드마크프로젝트(주)에 100,000백만원(대출잔액의 채권최고액: 130,000백만원), 효제동 오피스텔개발사업의 대출약정(2021년 6월 18일 체결)에 의거하여 효제피에프브이㈜에 38,000백만원(대출잔액의 채권최고액: 49,400백만원)을 각각 자금보충 약정하였습니다.

3) 당사는 당기말 현재 재개발 재건축사업 조합사업비대출과 관련하여 금융기관과의업무협약에 따라 총 20건 823,867백만원의 지급보증을 제공(대출잔액의 채권최고액: 988,240백만원, 대출한도의 채권최고액: 1,457,360백만원)하고 있으며, 또한 수분양자들의 중도금 대출 관련하여 666,322백만원의 지급보증을 제공(대출한도의 채권최고액: 788,926백만원)하고 있습니다.

4) 당사는 당기말 현재 시행자의 PF 대출 및 재개발 재건축조합 사업비대출 등을 위해 제공한 지급보증 등에 대해 해당사업별 발생가능한 손실을 신뢰성 있게 추정하여 3,314백만원의 금융보증부채를 설정하고 있습니다.

5) 당사는 당기말 현재 시행자의 사업비대출(총 38건, 시행자 대출잔액 3,120,470백만원)과 관련하여 금융기관에 책임준공(미이행시 손해배상)을 확약하였으며, 추가적으로 일부 사업장에 대하여 재개발, 재건축 사업 등과 관련한 사업약정에 따라 주택도시보증공사에 책임준공 확약을 제공하고 있습니다.

6) 상법 제530조의9 제1항의 규정에 의거 각 분할신설회사 및 분할존속회사는 분할 전의 분할되는 회사 채무에 관하여 연대하여 변제할 책임이 있습니다.

7) 특수관계자를 위하여 제공하고 있는 해외 공사이행보증 및 지급보증의 내역은 주석 "37. 특수관계자의 주요거래 (7)"의 기재내용을 참고하시기 바랍니다.

(3) 제공받은 지급보증

1) 보고기간 종료일 현재 당사가 타인으로부터 제공받은 국내공사 관련 지급보증의 내역은 다음과 같습니다.

(단위: 백만원)		
제공자	보증금액	보증내용
	당기말	
STX건설㈜ 外	52,035	하자보증 외
건설공제조합	279,051	계약보증
건설공제조합	558,467	하자보증
건설공제조합	1,968,817	공사이행보증
건설공제조합	554,343	선급금보증
건설공제조합	58,650	시공보증
건설공제조합	453,582	기타보증 외
주택도시보증공사	2,856,715	분양보증
주택도시보증공사	884,435	하자보증 외
SGI서울보증	539,532	공사이행보증 외
합 계	8,205,628	

2) 보고기간 종료일 현재 당사가 타인으로부터 제공받은 해외공사관련 지급보증 내역은 다음과 같습니다.

(원화단위: 백만원, 외화단위: 천외화금액)					
제공자	통화	보증금액	원화환산	국가	보증내용
한국수출입은행	USD	137,043	162,456	Saudi 외	계약이행보증 외
하나은행	USD	662	784	Libya	계약이행보증 외
우리은행	USD	47,146	55,913	Indonesia 외	계약이행보증 외
HSBC서울	USD	109,513	129,807	Philippines 외	입찰보증
CITI서울	USD	2,411	2,858	Philippines 외	입찰보증
Arab Bank, S'pore	USD	3,631	4,304	Saudi 외	계약이행보증 외
NBK	USD	11,936	14,150	KUWAIT	기타이행보증 외
Mashreq	USD	14	16	U.A.E.	기타이행보증
Zurich, Singapore	USD	11,127	13,191	Singapore	계약이행보증
Riyad Bank	USD	53,075	62,921	Saudi	계약이행보증 외
UOB, S'pore	USD	7,302	8,657	Singapore	기타이행보증 외
UBAF	USD	45,448	53,879	Philippines	하자보수보증 외
Societe Generale	USD	22,476	26,634	Russia	계약이행보증
건설공제조합	USD	5,143	6,095	Russia	계약이행보증

상기 해외공사관련 지급보증 내역은 실제 화폐단위를 USD로 환산하여 적용하였습니다.

29. 우발채무 및 약정사항

(1) 견질어음 및 수표

당기말 현재 당사의 차입금 및 지급보증 등과 관련하여 전자어음 1매(액면금액 47,522백만원), 수표 19매(백지 19매)가 관련 법인 등에 견질로 제공되어 있습니다.

(2) 계류 중인 소송현황

당기 중 현재 당사를 피고로 하는 손해배상 청구소송 등 118건의 소송(소송가액 : 296,896백만원) 및 당사를 원고로 하는 준공정산금 및 지연손해금 청구 소송 등 40건의소송(소송가액 : 582,585백만원)이 계류 중에 있으나 이러한 소송의 결과가 당사의 재무제표에 미칠 영향은 현재로서는 합리적으로 예측할 수 없습니다. 다만, 피고로 계류중인 소송 중 1심 또는 2심에서 패소한 경우에는 최근 판결내용에 따라 충당부채를 설정하고 있습니다(주석 22참조).

(3) 특수관계자에 대한 자금대여 약정

1) 당사는 이사회 및 이사회 내 결의에 의거 해외 현지법인인 DL Saudi Arabia Co., Ltd. 의 자금 부족을 해소하기 위하여 동사와 총 USD 245Mil의 대여약정(Loan Agreement)을 체결하였으며, 그 주요 내용은 아래와 같습니다.

구 분	내 역
(1) 거래상대방	DL Saudi Arabia Co., Ltd.
(2) 대여금액	USD 245Mil
(3) 대여기간 및 금리	- USD 60 Mil : 2020.01.29 ~ 2022.01.29, 연 4.6% - USD 60 Mil : 2020.03.28 ~ 2022.03.28, 연 4.6% - USD 40 Mil : 2020.09.06 ~ 2022.09.06, 연 4.6% - USD 30 Mil : 2020.11.08 ~ 2022.11.08, 연 4.6% - USD 30 Mil : 2020.12.10 ~ 2022.12.10, 연 4.6% - USD 25 Mil : 2021.06.16 ~ 2023.06.19, 연 4.6%
(4) 이사회 및 이사회 내 위원회 결의일	- USD 60 Mil : 2019.12.19 - USD 60 Mil : 2019.12.19 - USD 40 Mil : 2020.08.19 - USD 30 Mil : 2020.08.19 - USD 30 Mil : 2020.08.19 - USD 25 Mil : 대표이사 전결
(5) 원리금 수령	원리금 일시 상환

상기 해외현지법인 대여와 관련한 당기말 현재 대여금 잔액은 290,448백만원입니다.

2) 당사는 이사회 및 이사회 내 위원회 결의에 의거 해외 현지법인인 DL USA, Inc.의 자금 부족을 해소하기 위하여 동사와 총 USD 24.2Mil의 대여약정(Loan Agreement)을 체결하였으며, 그 주요 내용은 아래와 같습니다.

구 분	내 역
(1) 거래상대방	DL USA, Inc.
(2) 대여금액	USD 24.2Mil
(3) 대여기간 및 대여금리	- USD 3.15Mil : 2019.08.05 ~ 2021.08.05, 연 4.6% (USD 3.15Mil 전액 상환완료) - USD 3.20Mil : 2020.04.28 ~ 2022.04.28, 연 4.6% (USD 3.20Mil 전액 상환완료) - USD 3.50Mil : 2020.12.23 ~ 2022.12.23, 연 4.6% (USD 3.50Mil 전액 상환완료) - USD 25.5Mil : 2021.02.15 ~ 2023.02.15, 연 4.6% (USD 25.50Mil 중 1.3Mil 상환)

(4) 이사회 내 위원회 결의일	- USD 3.15Mil : 대표이사 전결 - USD 3.20Mil : 대표이사 전결 - USD 3.50Mil : 2020.12.16 - USD 25.5Mil : 2020.12.16
(5) 원리금 수령	원리금 일시 상환

상기 해외 현지법인 대여와 관련한 당기말 현재 대여금 잔액은 28,689백만원입니다.

3) 당사는 이사회 내 위원회 결의에 의거 해외 현지법인인 Daelim Philippines Inc.의 자금 부족을 해소하기 위하여 동사와 총 USD 8Mil의 대여약정(Loan Agreement)을 체결하였으며, 그 주요 내용은 아래와 같습니다.

구 분	내 역
(1) 거래상대방	Daelim Philippines, Inc.
(2) 대여금액	USD 8Mil
(3) 대여기간 및 대여금리	- USD 8Mil : 2020.04.15 ~ 2023.04.15, 연 4.6%
(4) 이사회 내 위원회 결의일	- USD 8Mil : 2020.04.07
(5) 원리금 수령	원리금 일시 상환

상기 해외 현지법인 대여와 관련한 당기말 현재 대여금 잔액은 9,484백만원입니다..

4) 당사는 이사회 내 위원회 결의에 의거 당사의 공정거래법상 계열회사인 덕송내각고속화도로(주)의 자금부족을 보충하기 위하여 동사에 12,847백만원의 후순위 대여를 집행하였으며 그 주요 내용은 아래와 같습니다.

구 분	내 역
(1) 거래상대방	덕송내각고속화도로(주)
(2) 대여금액	- 12,847백만원(기존 9,847백만원 + 추가 3,000백만원) - 대위변제 3,020백만원
(3) 대여기간 및 대여금리	- 선순위대출원리금이 전액 상환되기 이전에는 후순위대출의 원금을 상환할 수 없습니다. - 선순위대출원리금이 전액 상환되기 이전에는 후순위대출에 대한 이자가 발생하지 않습니다. (대여금리 연 4.6%)
(4) 이사회 내 위원회 결의일	- 기존: 2020.04.27 - 추가: 대표이사 전결 - 대위변제: 대표이사 전결
(5) 원리금 수령	원리금 일시 상환 (선순위대출원리금 전액 상환 완료 후)

상기 법인 대여와 관련한 당기말 현재 대여금 잔액은 12,847백만원입니다.

5) 당사는 이사회 내 위원회 결의에 의거 종속회사인 오산랜드마크프로젝트㈜의 사업수행을 위하여 동사에 585,000백만원의 대여금을 집행하였으며 그 주요 내용은 아래와 같습니다.

구 분	내 역
(1) 거래상대방	오산랜드마크프로젝트㈜
(2) 대여금액	585,000백만원

(3) 대여기간 및 대여금리	- 4,000백만원 2021.01 ~ 2022.01, 연 2.35% - 400백만원 2021.02 ~ 2022.02, 연 2.48% - 7,600백만원 2021.03 ~ 2022.03, 연 2.48% - 2,100백만원 2021.04 ~ 2022.04, 연 2.48% - 13,000백만원 2021.04 ~ 2022.04, 연 2.60% - 151,300백만원 2021.05 ~ 2022.05, 연 4.6% - 321,700백만원 2021.06 ~ 2022.06, 연 4.6% - 51,000백만원 2021.07 ~ 2022.06, 연 4.6% - 3,500백만원 2021.07 ~ 2022.07, 연 4.6% - 9,400백만원 2021.09 ~ 2022.09, 연 2.08% - 500백만원 2021.10 ~ 2022.10, 연 2.10% - 20,500백만원 2021.12 ~ 2022.12, 연 2.16%
(4) 이사회 내 위원회 결의일	- 4,000백만원 : 대표이사 전결 - 400백만원 : 대표이사 전결 - 7,600백만원 : 2021.04.19 - 2,100백만원 : 대표이사 전결 - 13,000백만원 : 2021.04.19 - 151,300백만원 : 2021.05.24 - 321,700백만원 : 2021.05.24 - 51,000백만원 : 2021.05.24 - 3,500백만원 : 2021.05.24 - 9,400백만원 : 2021.09.13 - 500백만원 : 2021.09.13 - 20,500백만원 : 2021.09.13
(5) 원리금 수령	원리금 일시 상환

상기 법인 대여와 관련한 당기말 현재 대여금 잔액은 585,000백만원입니다.

6) 당사는 내부 결의에 의거 당사의 공정거래법상 계열회사인 효제피에프브이㈜의 사업수행을 위하여 동사에 27,000백만원의 대여금을 집행하였으며 그 주요 내용은 아래와 같습니다.

구 분	내 역
(1) 거래상대방	효제피에프브이㈜
(2) 대여금액	27,000백만원
(3) 대여기간 및 대여금리	- 2020.12.15 ~ PF 인출시, 연 4.6%
(4) 이사회 내 위원회 결의일	- 대표이사 전결
(5) 원리금 수령	원금 일시 상환, 이자 3개월 후취

상기 법인 대여와 관련한 당기말 현재 대여금 잔액은 27,000백만원입니다.

(4) 금융기관 약정사항

당기말 현재 당사의 국내외 금융기관과의 주요 약정사항은 다음과 같습니다.

(원화단위: 백만원, 외화단위: 천외화금액)

구 분	금융기관	한 도		사용금액	
당좌차월(주1)	우리은행 외	KRW	5,000	KRW	-
일반대출	농협은행 외	KRW	440,000	KRW	150,000
기타어음할인	우리은행 외	KRW	250,000	KRW	-
B2B어음할인	우리은행 외	KRW	195,000	KRW	10,947
L/C (SIGHT, USANCE)	우리은행 외	USD	110,661	USD	357
외화보증	우리은행 외	USD	1,334,651	USD	435,135
	NBK	KWD	3,611	KWD	3,611
원화보증	서울보증보험 외	KRW	551,216	KRW	551,216

(주1) 당좌차월은 우리은행 50억원으로 구성되어 있으며, 우리은행 포괄여신한도에 포함되어 있습니다.

당기말 현재, 당사는 위 금융기관 중 우리은행과 일괄여신한도 및 일반대출 합계 4,000억원의 약정을 맺고 있습니다.

(5) 파생상품

1) 통화선도 계약

당사는 외화거래에 대한 환율변동위험을 회피하기 위하여 한국스탠다드차타드은행 등과 총 38건의 통화선도계약을 체결하고 있는 바, 보고기간 종료일 현재 그 내역은 다음과 같습니다.

(당기말)

(원화단위: 백만원, 외화단위: 천외화금액)						
구 분	매입통화	매입금액	매도통화	매도금액	계약환율	계약건수
매매목적	KRW	36,609	USD	32,525	1,125.57	10
매매목적	KRW	43,662	EUR	31,831	1,371.65	16
매매목적	USD	20,454	SGD	28,570	1.3968	3
매매목적	CNY	82,411	USD	12,772	6.4525	1
매매목적	EUR	23,581	KRW	31,905	1,353.03	8

2) 보고기간 종료일 현재 파생상품별 평가내역은 다음과 같습니다.

(당기말)

(단위: 백만원)				
구 분	매매목적			
	평가이익	평가손실	자산	부채
통화선도	1,232	2,232	777	3,068
옵션	-	101	-	2,284
합 계	1,232	2,333	777	5,353

(6) 기타약정사항

당기말 현재 당사의 주요 기타약정사항은 다음과 같습니다.

1) 당사는 오산세마 공동주택개발사업과 관련하여 재무적 투자자를 위한 풋옵션을 제공하고 있습니다.

2) 당사가 발행한 무보증 공모사채(당기말 현재 2,950억원)의 사채관리계약서는 재무비율 등의 유지, 담보권 설정 등의 제한, 자산처분 제한, 지배구조변경 제한 등 조항을 포함합니다. 상기 조항을 위반하는 경우, 기한 이익의 상실 가능성이 있습니다.

3) 당사는 당기말 현재 덕송내각고속화도로㈜의 보유주식을 재무적출자자에게 매도할 수 있는 매도청구권 약정을 보유하고 있으며, 2021년 05월 31일 체결한 주식양수도계약에 의거하여 주식 양도인을 위한 콜옵션을 제공하고 있습니다.

30. 수익

당기 중 영업손익으로 분류되는 수익의 내용은 다음과 같습니다.

(단위: 백만원)		
구 분	당기	
	진행기준	인도기준
건설계약수익	5,023,146	62,299
공사매출	4,573,819	-
분양수입	449,327	62,299
용역의 제공으로 인한 수익	114,976	-
기타수익	-	48,978
합계	5,138,122	111,277

31. 비용의 성격별 분류

당기 중 발생한 비용을 성격별로 분류한 내역은 다음과 같습니다.

(단위: 백만원)	
구 분	당기
재료비	1,105,330
외주비	2,239,276
급여	446,506
퇴직급여	38,538
복리후생비	45,872
감가상각비	56,812
무형자산상각비	5,318
제수수료	371,980
세금과공과	90,094
기타비용	169,955
합 계	4,569,681

32. 판매비 및 관리비

당기 중 판매비 및 관리비의 내역은 다음과 같습니다.

(단위: 백만원)	
구 분	당기
판매비:	
광고선전비	12,106
대손상각비	(28,251)
운반비	107
제수수료	129,616
하자보수비	1,760
소 계	115,338
관리비:	
급여	166,890
복리후생비	15,105
보험료	12,656
지대집세	23,434
기타	11,594
소 계	229,679
합 계	345,017

33. 기타수익 및 기타비용

(1) 당기 중 기타수익의 내역은 다음과 같습니다.

(단위: 백만원)	
구 분	당 기
종속기업,관계기업및공동기업 배당금수익	13,757
기타배당금수익	458
임대료수익	4
외환차익	27,684
외화환산이익	30,051
투자자산처분이익	121
공정가치측정금융자산평가이익	273
유형자산처분이익	588
투자부동산처분이익	33
파생상품거래이익	1,238
파생상품평가이익	1,232
대손충당금환입	17,820
기타충당부채환입	5,389
기타	12,768
합 계	111,416

(2) 당기 중 기타비용의 내역은 다음과 같습니다.

(단위: 백만원)	
구 분	당 기
기부금	6,027
기타의대손상각비	54,144
외환차손	7,642
외화환산손실	19,719
투자자산처분손실	169
공정가치측정금융자산평가손실	5,372
유형자산처분손실	723
파생상품거래손실	2,306
파생상품평가손실	2,333
기타충당부채전입	36,156
금융보증부채전입	3,056
기타	28,924
합 계	166,571

34. 금융수익 및 금융비용

(1) 당기 중 금융수익의 내역은 다음과 같습니다.

(단위: 백만원)	
구 분	당기
이자수익:	
현금및현금성자산	14,241
장・단기금융상품	7,258
대여금및기타채권	46,063
기타포괄손익-공정가치측정금융자산	398
기타	652
소 계	68,612
외환차익	11,963
외화환산이익	29,431
합 계	110,006

(2) 당기 중 자산 및 부채의 범주별로 분석한 금융수익의 내역은 다음과 같습니다.

(단위: 백만원)	
구 분	당기
현금및현금성자산	29,368
장・단기금융상품	7,258
대여금및기타채권	72,330
기타포괄손익-공정가치측정금융자산	398
기타	652
합 계	110,006

(3) 당기 중 금융비용의 내역은 다음과 같습니다.

(단위: 백만원)	
구 분	당기
이자비용:	
일반차입금 이자	9,089
사채 이자	7,097
선수금 이자	4,403
금융리스	2,841
소 계	23,430
외환차손	2,293

외화환산손실	27,695
합 계	53,418

(4) 당기 중 자산 및 부채의 범주별로 분석한 금융비용의 내역은 다음과 같습니다.

(단위: 백만원)	
구 분	당기
현금및현금성자산	4,008
차입금	9,089
사채	7,097
기타	33,224
합 계	53,418

35. 법인세비용

(1) 당기의 법인세비용의 주요 구성내역은 다음과 같습니다.

(단위: 백만원)	
구 분	당 기
법인세부담액(추납액/환급액 포함)	178,599
일시적차이로 인한 이연법인세 변동액(주1)	37,422
자본에 직접 부가되는 법인세부담액(주2)	2,777
법인세비용	218,798
(주1) 일시적차이로 인한 기말 순이연법인세자산	559,303
일시적차이로 인한 기초 순이연법인세자산	596,725
일시적차이로 인한 이연법인세 변동액	(37,422)

(주2) 보고기간 종료일 현재 자본에 직접 가감되는 항목과 관련된 법인세의 내역은 다음과 같습니다
.

(단위: 백만원)			
구 분	당기말		
	세전금액	법인세효과	세후금액
기타포괄손익-공정가치측정 금융자산 평가손익	(454)	120	(334)
확정급여제도 재측정요소	5,584	(1,479)	4,105
주식발행초과금	(15,620)	4,136	(11,484)
합계	(10,490)	2,777	(7,713)

(2) 당기의 회계이익과 법인세비용의 관계는 다음과 같습니다.

(단위: 백만원)	
구 분	당 기
법인세비용차감전순이익	681,152
적용세율에 따른 법인세	176,955
조정사항:	
비과세수익 등	(1,818)
비공제비용 등	14,547
법인세 추납액 등	(6,773)
세액공제 등	(230)
미환류소득에 대한 법인세	8,050
이연법인세 미설정	6,643
기타(세율차이 등)	21,424
법인세비용	218,798
유효세율(법인세비용/법인세비용차감전순이익)	32.12%

(3) 당기 중 주요 누적일시적차이의 증감내역 및 보고기간 종료일 현재 재무상태표에 인식된 이연법인세자산(부채)의 내역은 다음과 같습니다.

(단위: 백만원)				
구 분	기 초	증 감	기 말	이연법인세자산 (부채)
종속기업, 관계기업및 공동지배기업주식	179,134	100,169	279,303	1,028
매도가능증권평가	32,562	3,092	35,654	9,441
유형자산재평가	(129,284)	22,366	(106,918)	(28,312)
파생상품평가	2,184	100	2,284	605
유형자산감가상각한도초과	18,254	1,134	19,388	5,134
제충당금	448,001	(87,564)	360,437	95,444
손상차손	34,126	(7,382)	26,744	7,082
대손상각한도초과	1,767,827	(22,096)	1,745,731	462,270
외화환산손익	1,015	3,662	4,677	1,238
미수수익	(72,963)	(5,512)	(78,475)	(20,780)
기타	148,840	(50,073)	98,767	26,153
합 계	2,429,696	(42,104)	2,387,592	559,303

(4) 보고기간 종료일 현재 이연법인세자산(부채)로 인식되지 않은 종속기업, 관계기업 및 공동기업주식과 관련한 일시적 차이는 다음과 같습니다.

(단위: 백만원)	
구 분	당기말
종속기업, 관계기업및공동기업주식	275,420

36. 주당순이익

당기 당사의 주당순이익의 산출내역은 다음과 같습니다.

(1) 보통주 기본주당순이익

(단위: 원)	
구 분	당기
당기순이익	462,354,435,952
우선주 배당금 및 우선주 귀속 잔여이익	(45,529,788,793)
보통주 당기순이익	416,824,647,159
가중평균유통보통주식수	19,336,649
보통주 기본주당순이익	21,556

(2) 우선주 기본주당순이익

(단위: 원)	
구 분	당기
우선주 배당금 및 우선주 귀속 잔여이익	45,529,788,793
가중평균유통우선주식수	2,112,094
우선주 기본주당순이익	21,556

(3) 당사는 희석화 증권을 보유하고 있지 아니하므로, 보통주 희석주당순이익 및 우선주 희석주당순이익은 보통주 기본주당순이익 및 우선주 기본주당순이익과 일치합니다.

37. 특수관계자 등과의 주요 거래

(1) 당기말 현재 당사의 특수관계자 등의 현황은 다음과 같습니다.

특수관계자유형	특수관계자 명칭
당사에 유의적인 영향력을 행사하는 회사의 지배기업	㈜대림
당사에 유의적인 영향력을 행사하는 회사	DL㈜
종속기업	DL건설㈜, 오산랜드마크프로젝트㈜, ㈜인천도화1임대주택위탁관리부동산투자회사, DL Saudi Arabia Co., Ltd., PT. DLENCUTAMA CONSTRUCTION, 달림(남경) 건설관리 유한공사, DL USA, INC., DL INSAAT GELISTIRME A.S., Daelim RUS LLC.
관계기업	㈜고덕강일10피에프브이, 효제피에프브이㈜, 울산의정부프로젝트피에프브이, ㈜인천인하피에프브이, ㈜대전문화피에프브이, ㈜전주완산피에프브이, ㈜과천지산원피에프브이, Daelim Philippines, Inc., DL Engineering & Construction Malaysia Sdn.Bhd.
공동기업	루오마 유한회사, DIAP-DAELIM JOINT VENTURE PTE. LTD., OMZ-Daelim LLC.
기타	DL케미칼㈜, DL모터스㈜, 글래드호텔앤리조트㈜, 송도파워㈜, DL에너지㈜, 청진이삼프로젝트㈜, 청진이삼자산관리㈜, DL에프엔씨㈜, 에이플러스디㈜, 포승그린파워㈜, 영주에코파워㈜, 코크레인에스피씨㈜, 에코원에너지㈜, 흥국하이클래스사모부동산 12호, 코람코전문투자형사모부동산투자신탁제112호, ㈜삼호시트론시티, 남원테마파크㈜, ㈜아산도고산업단지개발, 이편세(상해)무역유한공사, 대림에이엠씨㈜, 원주부론일반산업단지㈜, 페블스톤엠디피에프브이㈜, ㈜사우북변, ㈜인천금송임대주택위탁관리부동산투자회사, 밀머란에스피씨㈜, 가산디씨에스엘원㈜, 여천NCC㈜, 폴리미래㈜, ㈜디클라우드, 하이웨이솔라㈜, 디렉스폴리머(유), 화성제이디시(유), DL에너지글로벌㈜, ㈜오브이, Daelim Vietnam Ltd., CANAKKALE HIGHWAY AND BRIDGE CONSTRUCTION INVESTMENT AND OPERATION, DE NILES LLC., Woodland Global Fund Management Pte. Ltd, Woodland Global Investment #1 Pte. Ltd, DAELIM CHEMICAL USA, INC., DAELIM CHEMICAL USA LLC., CARIFLEX PTE. LTD., Cariflex Netherlands B.V., Cariflex Brazil Industria e Comercio de Produtos Petroquimico Ltda, DE Cochrane SpA, DE Energia SpA, Indeck Niles Development, LLC., Indeck Niles Asset Management,LLC., Daehan Wind Power Company PSC, Daelim EMA Management Limited, EMA Power Investment Limited, InfraCo Asia Keenjhar Wind Pte. Ltd., InfraCo Asia Indus Wind Pte. Ltd., DLC US Holdings LLC, DLC US, Inc, DL Energy America, Inc. 등
대규모기업집단계열회사 (주1)	㈜켐텍, 덕송내각고속화도로㈜, ㈜대림제7호마산회원기업형임대위탁관리부동산투자회사, 포천파워㈜, 험프리에스엘큐원㈜, 제주항공우주호텔㈜, ㈜대림제6호부산우암동기업형임대위탁관리부동산투자회사, ㈜대림제5호천안원성동기업형임대위탁관리부동산투자회사, 에코술이홀㈜, 김해동서터널㈜ 등

(주1) 동 회사 등은 한국채택국제회계기준 제1024호 문단9에서 정의하는 특수관계자에는 해당하지 않으나, 공정거래위원회가 지정한 대규모기업집단계열회사는 한국채택국제회계기준 제1024호 문단10에서 규정하는 실질관계에 따른 특수관계자라는 증권선물위원회의 의결사항에 따라 특수관계자로 분류되는 회사 등입니다.

(주2) 보고서 제출일 현재 종속기업 및 관계기업의 변경된 법인명은 주석 '16. 종속기업, 관계기업및공동기업주식 (1)'의 기재내용을 참고하시기 바랍니다.

(주3) 당기말 특수관계자의 변동 내역은 다음과 같습니다.

구분	특수관계자 명칭	변동 사유
편입	울산의정부프로젝트피에프브이	당사는 2021년 1월 울산의정부프로젝트피에프브이에 출자하였습니다.
편입	에코원에너지㈜	2021년 3월 DL에너지 종속기업으로 편입되었고, 2021년 5월 DL㈜의 현물출자로 인해 당사의 기타 관계기업으로 편입되었습니다.
편입	DE NILES LLC. 외 16사	2021년 5월 DL㈜의 현물출자로 인해 당사의 기타 관계기업으로 편입되었습니다.
편입	가산디씨에스엘원㈜	2021년 6월 회사 설립으로 기타 관계기업으로 편입되었습니다.

편입	루오마 유한회사	2021년 6월 주식 취득을 통해 당사의 공동기업으로 편입되었습니다.
편입	㈜인천인하피에프브이	당사는 2021년 7월 ㈜인천인하피에프브이에 출자하였습니다.
편입	㈜대전문화피에프브이	당사는 2021년 7월 ㈜대전문화피에프브이에 출자하였습니다.
편입	㈜전주완산피에프브이	당사는 2021년 7월 ㈜전주완산피에프브이에 출자하였습니다.
편입	㈜아산도고산업단지개발	당사의 종속기업인 DL건설㈜는 2021년 8월 ㈜아산도고산업단지개발의 주식을 취득하였습니다.
편입	㈜인천도화1임대주택위탁관리부동산투자회사	당사는 2021년 9월 ㈜인천도화1임대주택위탁관리부동산투자회사에 출자하였습니다.
편입	디렉스폴리머(유)	2021년 9월 회사 설립으로 기타 관계기업으로 편입되었습니다.
편입	DLC US Holdings, Inc.	2021년 9월 회사 설립으로 기타 관계기업으로 편입되었습니다.
편입	DLC US, Inc.	2021년 9월 회사 설립으로 기타 관계기업으로 편입되었습니다.
편입	㈜디클라우드	2021년 9월 회사 설립으로 기타 관계기업으로 편입되었습니다.
편입	화성제이디시(유)	당사의 종속기업인 DL건설㈜는 2021년 12월 화성제이디시 유한회사에 출자하였습니다.
편입	DL에너지글로벌㈜	2021년 12월 DL에너지㈜의 종속기업으로 편입되었습니다.
편입	DL Energy America, Inc	2021년 12월 DL에너지글로벌㈜의 종속기업으로 편입되었습니다.
편입	㈜오브이	2021년 12월 ㈜대림의 종속기업으로 편입되었습니다.
편입	㈜과천지산원피에프브이	당사는 2021년 1월 ㈜과천지산원피에프브이에 출자하였습니다.
재분류	㈜대림	2021년 5월 현물출자를 통해 당사에 유의적인 영향력을 행사하는 회사에서 당사에 유의적인 영향력을 행사하는 회사의 지배기업으로 재분류하였습니다.
재분류	DL㈜	2021년 5월 현물출자를 통해 당사에 유의적인 영향력을 행사하는 회사로 재분류하였습니다.
재분류	DL케미칼㈜ 외 12사	2021년 5월 현물출자로 대규모기업집단계열회사에서 기타 관계기업으로 재분류하였습니다.
재분류	하이웨이솔라㈜	2021년 8월 DL에너지㈜의 지분 취득으로 대규모기업집단계열회사에서 기타 관계기업으로 재분류하였습니다.
제외	㈜대림피앤피	2021년 11월 DL케미칼㈜에 흡수합병되어 제외하였습니다.

(2) 당기 중 특수관계자 등과의 주요 영업상의 거래내용은 다음과 같습니다.

(단위: 백만원)			
특수관계자 유형	특수관계자 명칭	매출 등(주1)	매입 등(주1)
		당 기	당 기
당사에 유의적인 영향력을 행사하는 회사의 지배기업	㈜대림	452	103,131
당사에 유의적인 영향력을 행사하는 회사	DL㈜	10,689	13,167
종속기업	DL건설㈜	86,751	176,675
	오산랜드마크프로젝트㈜	25,888	-
	DL Saudi Arabia Co., Ltd.	19,322	-
	PT. DLENC UTAMA CONSTRUCTION	-	14
	DL USA, INC.	1,685	-
	DL INSAAT GELISTIRME A.S.	4,273	-
	Daelim RUS LLC.	844	-
관계기업	㈜고덕강일10피에프브이(주2)	12,601	-
	효제피에프브이㈜	1,041	-
	Daelim Philippines, Inc.	1,012	-
	DL Engineering & Construction Malaysia Sdn. Bhd.	2,416	-
공동기업	루오마 유한회사	12	-
	DIAP-DAELIM JOINT VENTURE PTE. LTD. (주2)	7,215	462
	OMZ-Daelim LLC. (주2)	2,449	46
기타특수관계자	㈜대림피앤피(주3)	46	4
	DL케미칼㈜	6,406	174
	DL모터스㈜	-	3
	글래드호텔앤리조트㈜	1,995	996
	여천NCC㈜	38,901	-
	폴리미래㈜	-	3
	송도파워㈜	18	-
	DL에너지㈜	31	11
	디렉스폴리머(유)	29,021	-
	CARIFLEX PTE. LTD	7,513	-
	Cariflex Brazil Industria e Comercio de Produtos Petroquimico Ltda	311	-
대규모기업집단계열회사	㈜대림제7호마산회원기업형임대위탁관리부동산투자회사	302	-
	덕송내각고속화도로㈜	3,377	-

(주1) 매출 및 매입 금액에는 공동도급 안분금액이 포함되어 있습니다.

(주2) 진행률 적용으로 인하여 당기 7,260백만원의 진행매출이 제외되어 있습니다.

(단위: 백만원)	
구 분	당 기
㈜고덕강일10피에프브이	2,806
㈜과천지산원피에프브이	2,349
DIAP-DAELIM JOINT VENTURE PTE. LTD.,	(403)
OMZ-Daelim LLC.	2,508
합 계	7,260

(주3) ㈜대림피앤피는 2021년 11월 디엘케미칼㈜와 합병되었으며, 합병일 이전까지의 거래금액을 기재하였습니다.

(3) 보고기간 종료일 현재 특수관계자 등에 대한 중요한 채권・채무의 내용은 다음과같습니다.

(단위: 백만원)			
특수관계자 유형	특수관계자 명칭	채권(주1)	채무(주1)
		당기말	당기말
당사에 유의적인 영향력을 행사하는 회사의 지배회사	㈜대림	44	9,917
당사에 유의적인 영향력을 행사하는 회사	DL㈜	4,075	4,047
종속기업	DL건설㈜	13,918	25,718
	오산랜드마크프로젝트㈜	586,551	-
	DL Saudi Arabia Co., Ltd.	458,539	-
	달림(남경) 건설관리 유한공사	584	116
	DL USA, INC.	28,689	-
	DL INSAAT GELISTIRME A.S.	1,082	-
	Daelim Rus LLC	713	-
관계기업	효제피에프브이㈜	27,054	-
	Daelim Philippines, Inc.	15,031	1,158
	DL Engineering & Construction Malaysia Sdn. Bhd.	12,178	1,870
공동기업	DIAP-DAELIM JOINT VENTURE PTE. LTD. (주2)	1,475	87
기타특수관계자	DL케미칼㈜	2,627	13
	글래드호텔앤리조트㈜	701	166
	폴리미래㈜	-	1
	송도파워㈜	9	-
	DL에너지㈜	3	1
	디렉스폴리머(유)	11,808	-
	CARIFLEX PTE. LTD	1,008	-
대규모기업집단계열회사	덕송내각고속화도로㈜	16,186	-
	㈜대림제7호마산회원기업형임대위탁관리부동산투자회사	25	-

(주1) 해당 금액은 대여금과 차입금이 포함된 금액입니다.

(주2) 진행률 적용으로 인하여 당기말 7,027백만원의 계약자산금액이 제외되어 있습니다.

(단위: 백만원)		
구 분	계약자산	계약부채
	당기말	당기말
㈜고덕강일10피에프브이	2,806	-
㈜과천지산원피에프브이	2,349	-
DIAP-DAELIM JOINT VENTURE PTE. LTD.,	1,387	-
OMZ-Daelim LLC.	485	-
합 계	7,027	-

한편, 상기 특수관계자 등의 채권과 관련된 손실충당금의 변동내역은 다음과 같습니다.

(당기)

(단위: 백만원)						
특수관계자 유형	특수관계자 명칭	구 분	기 초	손상차손(환입)	기 타(주1)	기 말
종속기업	오산랜드마크프로젝트㈜	대여금	225,463	2,920	-	228,383
		미수금	1,551	-	-	1,551
	DL Saudi Arabia Co., Ltd.	매출채권	110,000	(226)	9,629	119,403
		대여금	266,560	-	23,888	290,448
		미수금	38,493	107	3,760	42,360
	DL USA, INC.	대여금	38,461	(12,615)	2,843	28,689
관계기업	Daelim Philippines, Inc.	매출채권	31,048	-	(28,725)	2,323
		대여금	8,704	-	780	9,484
		미수금	1,777	126	165	2,068
	DL Engineering & Construction Malaysia Sdn. Bhd.	매출채권	9,524	(42)	776	10,258
		미수금	66	(67)	1	-
대규모기업집단계열회사	덕송내각고속화도로㈜	대여금	9,847	-	-	9,847

(주1) 해당 금액은 외화환산 등으로 인한 변동액입니다.

(4) 당기 중 특수관계자 등과의 주요 대여거래 변동내역은 다음과 같습니다.

(당기)

(단위: 백만원)						
특수관계자 유형	특수관계자 명칭	기 초	대 여	상 환	기 타(주1)	기 말
종속기업	오산랜드마크프로젝트㈜	584,600	400	-	-	585,000
	DL Saudi Arabia Co., Ltd.	266,560	-	-	23,888	290,448
	DL USA, INC.	38,461	-	(12,140)	2,368	28,689
관계기업	효제피에프브이㈜	27,000	-	-	-	27,000
	Daelim Philippines, Inc.	8,704	-	-	780	9,484
대규모기업집단계열회사	덕송내각고속화도로㈜	9,847	3,000	-	-	12,847

(주1) 해당 금액은 외화환산으로 인한 변동액입니다.

(5) 당기 중 특수관계자 등과의 주요 지분거래 내역은 다음과 같습니다.

(단위: 백만원)				
구 분	특수관계자 유형	특수관계자 명칭	거래내역	당기
출자	관계기업	울산의정부프로젝트피에프브이	신규설립으로 인한 현금출자	4,750
	공동기업	루오마 유한회사	유상증자, 출자전환	20,000
	관계기업	㈜인천인하피에프브이	신규설립으로 인한 현금출자	2,375
	관계기업	㈜대전문화피에프브이	신규설립으로 인한 현금출자	2,375
	관계기업	㈜전주완산피에프브이	신규설립으로 인한 현금출자	2,375
	종속기업	㈜인천도화1임대주택위탁관리부동산투자회사	신규설립으로 인한 현금출자	300
	관계기업	㈜과천지산원피에프브이	신규설립으로 인한 현금출자	30

매입	기타	DL㈜	SOC주식 매입	(5,617)

(6) 당기 중 주요 경영진 전체에 대한 보상내역은 다음과 같습니다.

(단위: 백만원)	
구 분	당기
단기급여	20,921
퇴직급여	2,578
합 계	23,499

(주1) 주요 경영진은 당사가 금융감독원에 공시하는 사업보고서의 "임원의 현황"에 기재되어 있는 경영진을 의미합니다.

(7) 보고기간 종료일 현재 특수관계자 등을 위하여 제공하고 있는 공사이행보증 및 지급보증의 내역은 다음과 같습니다.

(단위: 미화 천달러)			
제공받은 회사	보증금액	현장명	보증기간
	당기말		
DL Saudi Arabia Co., Ltd.	178,203	사우디 Ma'aden Ammonia 등	2012.09.30 ~ Obligation종료시
Daelim Philippines, Inc.	28,496	필리핀 SBPL 500MW CFPP 등	2014.05.22 ~ Obligation종료시
DL Engineering & Construction Malaysia Sdn. Bhd.	56,302	말레이시아 Petron ULSADO 등	2019.01.01 ~ Obligation종료시
Daelim Rus LLC	547,781	Moscow AORC HCU 현장	2021.03.09 ~ Obligation종료시
DL USA, Inc.(주1)	56,423	DL USA, Inc.(주1)	2020.09.01~2022.07.31
DIAP-DAELIM JOINT VENTURE PTE.	68,371	싱가포르 Tuas Terminal Phase 1	2015.02.26 ~ Obligation종료시
OMZ-DAELIM LLC	1,626	러시아 Omsk DCC	2016.04.04 ~ Obligation종료시
CANAKKALE HIGHWAY AND BRIDGE CONSTRUCTION INVESTMENT AND OPERATION	2,050	터키 Canakkale 교량	2017.03.09 ~ Obligation종료시
DL INSAAT GELISTIRME A.S. (주2)	258,735	터키 Canakkale 교량	2017.08.19 ~ Obligation종료시

(주1) 당사는 Tennessee Department of Commerce & Insurance에게 DL USA Inc.의 계약활동으로 발생하는 일체의 채무 및 의무를 보증하는 모회사보증을 제공하였습니다.

(주2) 당사는 터키 Canakkale 교량 프로젝트 합작파트너 3개사에게 DL INSAAT GELISTIRME A.S.의 계약적 의무에 대해 금액이 확정되지 않은 의무이행을 보증하는 포괄적 모회사보증을 제공하였습니다.

(주3) 당사는 상법 제 530조의9 제 1항의 규정에 의하여 분할 전 대림산업㈜가 특수관계자 등에 제공한 공사이행보증 및 지급보증에 대해 분할 존속회사(DL㈜), 분할 신설회사(DL케미칼㈜)와 연대 보증 책임을 가지고 있습니다.

(8) 보고기간 종료일 현재 특수관계자 등을 위하여 당사가 제공하는 있는 담보제공 내역은 다음과 같습니다. (주석28. (1) 담보제공 현황 1),2)에 포함)

(단위: 백만원)				
대상 회사	담보제공자산	담보제공금액	제공 사유	담보권자
		당기말		
덕송내각고속화도로㈜(주1)	주식	-	타인자본 조달 금융약정 체결	기업은행 외

(주1) 덕송내각고속화도로㈜ 주식 관련 감액 24,236백만원이 포함되어 있습니다.

(9) 보고기간종료일 현재 특수관계자 등을 위하여 당사가 제공하고 있는 자금보충의무 내역

은 다음과 같습니다. (주석 28.(2) 제공한 지급보증 참고).

(단위: 백만원)				
대상 회사	자금보충의무금액	관련 사업	제공 사유	금융기관
	당기말			
오산랜드마크프로젝트㈜	130,000	오산 세마지구 공동주택개발사업	타인자본 조달 금융약정 체결	㈜한국스탠다드차타드은행
효제피에프브이㈜	49,400	효제동 오피스텔 신축	타인자본 조달 금융약정 체결	롯데 캐피탈

상기 내역 외에 당사는 분할 전 대림산업㈜가 특수관계자 등에 제공한 자금보충의무에 대하여 분할 존속회사(DL㈜), 분할 신설회사(DL케미칼㈜)와 연대 보증 책임을 가지고 있습니다.

38. 현금흐름표

(1) 당기의 영업활동 현금흐름 중 조정의 변동내역은 다음과 같습니다.

(단위: 백만원)	
구 분	당기
조정:	
1.법인세비용	218,798
2.이자비용	23,430
3.이자수익	(68,612)
4.외화환산손실	47,414
5.외화환산이익	(59,482)
6.배당금수익	(14,215)
7.감가상각비	57,035
8.무형자산상각비	5,324
9.퇴직급여	23,694
10.대손상각비환입	(28,251)
11.기타의대손상각비(환입)	36,324
12.투자자산평가손실	5,372
13.투자자산평가이익	(273)
14.유형자산처분손실	723
15.유형자산처분이익	(588)
16.투자부동산처분이익	(33)
17.투자자산처분손실	169
18. 투자자산처분이익	(121)
20.리스자산처분손실	1,478
21.리스자산처분이익	(121)
22.파생상품평가손실	2,333
23.파생상품평가이익	(1,232)
24.하자보수충당부채전입(환입)	46,865
25.기타충당부채전입(환입)	56,956
26.금융보증부채전입(환입)	2,847
27.잡이익	(15)
합 계	355,819

(2) 당기의 영업활동 현금흐름 중 순운전자본의 변동내역은 다음과 같습니다.

(단위: 백만원)	
구 분	당기
순운전자본의 변동:	
1.매출채권의 증가	(77,878)
2.계약자산의 증가	(29,996)
3.미수금의 감소	230,075
4.미수수익의 감소	258
5.선급금의 증가	(25,408)
6.선급비용의 증가	(57,032)
7.선급공사비의 감소	7,247
8.재고자산의 감소	88,395
9.리스채권의 감소	365
10.장기매출채권의 증가	(13,635)
11.장기미수금의 증가	(290,604)
12.장기선급비용의 증가	7,399
13.장기선급공사비의 증가	(13,633)
14.보증금의 증가	(194,483)
15.파생상품자산의 감소	503
16.매입채무의 증가	130,761
17.미지급금의 감소	(26,192)
18.선수금의 증가	40,937
19.선수수익의 감소	(310)
20.계약부채의 증가	103,994
21.예수금의 감소	(4,660)
22.미지급비용의 감소	(37,921)
23.장기선수금의 감소	(2,521)
24.기타충당부채의 감소	(89,750)
25.퇴직급여충당부채 감소	(29,256)
26.사외적립자산의 감소	(10,142)
27.하자보수충당부채의 감소	(83,205)
28.금융보증부채의 감소	(147)
29.파생상품부채의 증가	(392)
30.해외사업환산손익의 증가	52,026
합 계	(325,205)

(3) 당기의 현금흐름표에 포함되지 않는 주요 비현금 투자활동거래와 비현금재무활동거래는 다음과 같습니다.

(단위: 백만원)	
구 분	당기
대여금 등의 출자전환	8,400
건설중인자산의 본계정대체	3,452
장기차입금의 유동성재분류	40,155
리스부채 유동성재분류	36,424
매각예정자산으로의 분류	(10,871)
신규리스	43,976

(4) 당기의 재무활동에서 발생하는 부채의 조정내역은 다음과 같습니다.

(단위: 백만원)							
구 분	기초	현금흐름	비현금활동				기말
			환율변동	상각	신규리스	대체	
단기차입금	30,000	-	-	-	-	-	30,000
유동성장기부채	320,086	(320,155)	-	69	-	40,155	40,155
장기차입금	198,721	79,760	-	53	-	(40,155)	238,379
사채	79,885	294,129	-	146	-	-	374,160
임대보증금	4,378	623	-	-	-	(986)	4,015
리스부채	36,091	(44,283)	4	2,841	22,227	27,526	44,406
재무활동으로부터의 총부채	669,161	10,074	4	3,109	22,227	26,540	731,115

39. 조정영업손익

손익계산서상 영업손익에 포함되지는 않지만 당사의 고유 영업환경을 반영하는 그 밖의 수익 또는 비용 항목을 반영하여 조정한 당사 자체의 영업성과 측정치는 다음과같습니다.

(단위: 백만원)	
구 분	당 기
손익계산서상 영업손익	679,718
배당금수입	14,215
기부금	(6,027)
대손상각비	(36,324)
외환차손익	20,042
외화환산손익	10,332
투자자산평가손익	(5,099)
투자자산처분손익	(48)
유형자산처분손익	(135)
투자부동산자산처분손익	33
파생상품거래손익	(1,068)
파생상품평가손익	(1,101)
리스자산처분손익	(1,357)
금융보증부채환(전)입	(3,056)
기타충당부채환(전)입	(30,767)
기타	(14,795)
조정영업손익	624,563

40. 위험관리

(1) 자본위험관리

당사의 자본관리의 주 목적은 당사의 영업활동을 유지하고 주주가치를 극대화하기 위하여 높은 신용등급과 건전한 자본비율을 유지하는 것입니다. 당사는 경제환경의 변화에 따라 자본구조를 수정하고 이에 따라 배당정책을 수정하거나 자본감소 혹은 신주발행을 검토하는데, 이와 관련한 기중 자본관리의 목적, 정책 및 절차에 대한 변경사항은 없습니다.

한편, 당사는 자본관리지표로 자기자본순차입금비율을 이용하고 있습니다. 이 비율은 순차입금을 자본총계로 나누어 산출하고 있으며, 보고기간 종료일 현재 그 내역은다음과 같습니다.

(단위: 백만원)	
구 분	당기말
차입금총계	682,695
차감: 현금및현금성자산	(1,356,004)
순차입금	(673,309)
자본총계	3,793,793
자기자본순차입금비율	-17.75%

(2) 금융위험관리

당사는 금융상품과 관련하여 시장위험(이자율위험, 가격위험, 환율변동위험), 신용위험, 유동성위험과 같은 다양한 금융위험에 노출되어 있습니다. 당사의 위험관리는 당사의 재무적 성과에 영향을 미치는 잠재적 위험을 식별하여 당사가 허용가능한 수준으로 감소, 제거 및 회피하는 것을 그 목적으로 하고 있습니다. 한편, 당사는 환위험과 같은 특정위험을 회피하기 위하여 파생금융상품을 이용하고 있습니다.

1) 시장위험
당사의 활동은 주로 환율과 이자율의 변동으로 인한 금융위험에 노출되어 있습니다. 따라서 이자율과 외화위험을 관리하기 위해 통화선도 등을 포함한 다양한 파생상품계약을 체결하고 있습니다.

시장위험에 대한 노출정도는 민감도 분석에 의하여 보완되는 위험기준 가치평가(Value-at-risk: VaR)에 의하여 측정됩니다. 시장위험에 대한 당사의 위험노출정도 또는위험을 관리하고 측정하는 방식에는 변경이 없습니다.

가. 이자율위험
당사는 고정이자율과 변동이자율로 자금을 차입하고 있으며, 이로 인하여 이자율위험에 노출되어 있습니다. 당사는 이자율위험을 관리하기 위하여 고정금리부 차입금과 변동금리부 차입금의 적절한 균형을 유지하거나, 통화스왑계약 등을 체결하고 있습니다. 위험회피활동은 이자율 현황과 정의된 위험성향을 적절히 조정하기 위해 정기적으로 평가되며 최적의 위험회피전략이 적용되도록 하고 있습니다.

한편, 변동이자율로 차입한 차입금으로 인하여 당사는 아래와 같이 이자율변동에 따른 현금흐름변동위험에 노출되어 있습니다.

(단위: 백만원)	
구 분	당 기
위험노출 차입금(주1)	256,548

(주1) 회계기간에 노출된 일수의 비율로 계산하여 환산된 금액입니다.

당사는 내부적으로 이자율 변동으로 인한 이자율위험을 정기적으로 측정하고 있습니다. 보고기간 종료일 현재 상기 부채에 대한 이자율이 1% 변동시 이자율변동이 당기 손익과 순자산에 미치는 영향(법인세효과 반영전)은 다음과 같습니다.

(단위: 백만원)				
구 분	1% 상승시		1% 하락시	
	손 익	순자산	손 익	순자산
당 기	(2,565)	(2,565)	2,565	2,565

나. 가격위험
당사는 지분상품에서 발생하는 가격변동위험에 노출되어 있습니다. 지분상품은 매매목적이 아닌 전략적 목적으로 보유하고 있으며, 당사는 해당 투자자산을 활발하게 매매하고 있지는 않으므로, 주가가 변동하더라도 당기 손익에 미치는 영향은크지 않을 것입니다.

다. 환율변동위험
당사는 외화로 표시된 거래를 수행하고 있으므로 환율변동으로 인한 위험에 노출되어 있습니다. 환율변동으로 인한 위험의 노출정도는 파생상품계약을 활용하여 승인된 정책에서 정하는 한도 내에서 관리하고 있습니다. 보고기간 종료일 현재 환율변동위험에 노출된 자산 및 부채의 장부금액은 다음과 같습니다.

(단위: 백만원)	
구 분	당기말
자 산	950,737
부 채	247,602

당사는 내부적으로 환율변동으로 인한 환율변동위험을 정기적으로 측정하고 있습니다. 보고기간 종료일 현재 상기 자산, 부채에 적용되는 환율이 10% 변동시 환율변동으로 인한 당기 손익과 순자산에 미치는 영향(법인세효과 반영전)은 다음과 같습니다.

(단위: 백만원)				
구 분	10% 상승시		10% 하락시	
	손 익	순자산	손 익	순자산
당 기	70,314	70,314	(70,314)	(70,314)

2) 신용위험
신용위험은 계약상대방이 계약상의 의무를 불이행하여 당사에 재무적 손실을 미칠 위험을 의미합니다. 당사는 채무불이행으로 인한 재무적손실을 경감시키는 수단으로써 거래처의 신용도 검토 및 충분한 담보를 수취하는 정책 등을 채택하고 있습니다. 당사의 신용위험노출 및 거래처의 신용등급을 지속적으로 검토하고 있으며 이러한 거래 총액은 승인된 거래처에 고루 분산되어 있습니다. 신용위험은 위험관리위원회에 의하여 매년 검토되고 승인된 거래한도에 의하여 통제됩니다.

한편, 당기말 현재 당사가 보유하고 있는 금융자산의 신용위험에 대한 최대노출금액은 다음과 같습니다.

(단위: 백만원)			
금융자산 범주	계정과목	장부금액	최대노출금액
당기손익인식금융자산	당기손익-공정가치측정금융자산	50,216	50,216
	기타포괄손익-공정가치측정금융자산	29,520	29,520
	파생상품	777	777
상각후원가로 측정하는 금융자산	현금및현금성자산	1,356,004	1,356,004
	단기금융상품	153,664	153,664
	매출채권	356,349	356,349
	단기대여금	43,414	43,414
	미수금	272,210	272,210
	미수수익	30,615	30,615
	보증금	18,229	18,229
	리스채권	410	410
	상각후원가금융상품	26	26
	장기금융상품	493	493
	장기매출채권	221,918	221,918
	장기대여금	824,246	824,246
	장기미수금	446,411	446,411
	장기미수수익	14,303	14,303
	장기보증금	306,797	306,797
	장기리스채권	1,623	1,623
합 계		4,127,225	4,127,225

또한, 당기말 현재 당사가 제공한 금융보증과 관련한 신용위험의 세부내역은 다음과 같습니다.

(단위: 백만원)		
구 분	금융보증부채	최대노출금액
재개발, 재건축사업	3,314	823,867
분양자 및 조합원 주택금융 개인대출	-	666,322
SOC사업 등	-	40,483
합 계	3,314	1,530,672

3) 유동성위험

당사는 유동성위험을 관리하기 위하여 단기 및 중장기 자금관리계획을 수립하고 현금유출예산과 실제 현금유출액을 지속적으로 분석・검토하여 금융부채와 금융자산의 만기구조를 대응시키고 있습니다. 당사의 경영진은 영업활동에서 발생하는 현금흐름과 보유금융자산으로

금융부채의 상환이 가능하다고 판단하고 있습니다.

당기말 현재 금융자산 및 금융부채의 잔존계약 만기에 따른 만기분석내역은 다음과 같습니다.

(금융자산)

(단위: 백만원)				
구 분	1년미만	1년이상 2년미만	2년이상	합 계
현금및현금성자산	1,356,004	-	-	1,356,004
공정가치측정금융자산	6,648	7,495	66,370	80,513
단기금융상품	153,664	-	-	153,664
매출채권	383,314	-	-	383,314
단기대여금	43,509	-	-	43,509
미수금	310,970	-	-	310,970
미수수익	30,983	-	-	30,983
보증금	18,229	-	-	18,229
리스채권	421	-	-	421
상각후원가금융상품	26	-	-	26
장기금융상품	-	-	493	493
장기매출채권	410,023	25,562	319,346	754,931
장기대여금	1,109,258	47,059	454,453	1,610,770
장기미수금	280,685	292,073	137,715	710,473
장기미수수익	-	-	47,492	47,492
장기보증금	29,431	85,698	194,016	309,145
장기리스채권	-	421	1,292	1,713
합계	4,133,165	458,308	1,221,177	5,812,650

(금융부채)

(단위: 백만원)				
구 분	1년미만	1년이상 2년미만	2년이상	합 계
매입채무	579,756	-	-	579,756
미지급금	258,539	-	-	258,539
임대보증금	1,552	-	-	1,552
미지급비용	23,231	-	-	23,231
리스부채	44,406	-	-	44,406
단기차입금(주1)	30,175	-	-	30,175
유동성장기부채(주1)	40,864	-	-	40,864
사채(주1)	7,390	7,390	389,116	403,896
장기차입금(주1)	5,847	35,813	212,692	254,352
장기임대보증금	-	-	4,435	4,435
장기리스부채	-	44,406	54,192	98,598
금융보증 및 자금보충 약정	641,043	121,854	767,774	1,530,671
합계	1,632,803	209,463	1,428,209	3,270,475

(주1) 이자지급관련 현금흐름은 각 차입금 및 사채의 현금흐름에 포함하였습니다.

상기 금융자산의 만기분석은 할인하지 아니한 계약상 만기금액(손실충당금 차감 전 금액임)에 기초하여 작성되었으며, 금융부채의 만기분석은 해당 금융부채로부터 발생하는 이자를 포함하여 할인되지 않은 현금흐름을 기초로 당사가 지급하여야 하는 가장 빠른 만기일에 근거하여 작성되었습니다.

금융보증계약에 대하여 상기에 포함된 금액은 피보증인이 보증금액 전액을 청구한다면 당사가 계약상 지급하여야 할 최대금액입니다. 보고기간 말 현재의 예측에 근거하여 당사는 금융보증계약에 따라 보증금액을 지급할 가능성보다 지급하지 않을 가능성이 더 높다고 판단하고 있습니다. 그러나 피보증인이 보유하고 있는 금융채권에 신용손실이 발생할 가능성에 의하여 피보증인이 보증계약상 당사에 지급을청구할 확률이 변동할 수 있기 때문에 상기 추정은 변동될 수 있습니다.

41. 금융상품의 공정가치

(1) 보고기간 종료일 현재 공정가치로 후속측정되지 않는 금융상품의 장부금액과 공정가치는 다음과 같습니다.

(금융자산)

(단위: 백만원)		
구 분	당기말	
	장부금액	공정가치
현금및현금성자산	1,356,004	1,356,004
단기금융상품	153,664	153,664
매출채권	356,349	356,349
단기대여금	43,414	43,414
미수금	272,210	272,210
미수수익	30,615	30,615
보증금	18,229	18,229
리스채권	410	410
상각후원가금융상품	26	26
장기금융상품	493	493
장기매출채권	221,918	221,918
장기대여금	824,246	824,246
장기미수금	446,411	446,411
장기미수수익	14,303	14,303
장기보증금	306,797	306,797
장기리스채권	1,623	1,623
합 계	4,046,712	4,046,712

(금융부채)

(단위: 백만원)		
구 분	당기말	
	장부금액	공정가치
매입채무	579,756	579,756
미지급금	258,539	258,539
미지급비용	23,231	23,231
리스부채	43,985	43,985
임대보증금	1,552	1,552
단기차입금	30,000	30,000
유동성장기부채	40,155	40,155
유동성금융보증부채	1,246	1,246
사채	374,161	374,161
장기차입금	238,379	238,379
장기임대보증금	4,435	4,435
장기리스부채	93,309	93,309
금융보증부채	2,068	2,068
합 계	1,690,816	1,690,816

당사는 상기 표에 기술되어 있는 항목을 제외하고는 재무상태표에 상각후원가로 인식되는 금융자산 및 금융부채의 장부금액은 공정가치와 유사하다고 판단하고 있습니다.

(2) 보고기간 종료일 현재 재무상태표에서 공정가치로 후속측정되는 금융상품의 공정가치를 공정가치 서열체계 수준별로 분류한 내역은 다음과 같습니다.

(당기말)

(단위: 백만원)				
구 분	수준 1	수준 2	수준 3	합 계
금융자산				
당기손익-공정가치측정 금융자산	-	-	50,215	50,215
기타포괄손익-공정가치측정금융자산	-	29,521	-	29,521
파생상품자산(주1)	-	777	-	777
소 계	-	30,298	50,215	80,513
금융부채				
파생상품부채(주1)	-	5,353	-	5,353

(주1) 유동성 금액이 포함되어 있습니다.

(3) 당기중 서열체계 수준 3으로 분류되는 공정가치측정금융자산의 장부금액의 변동내역은 다음과 같습니다.

(단위: 백만원)	
구 분	당기
기초금액	42,662
총손익	
- 당기손익인식금액	(5,099)
- 기타포괄손익인식금액	-
취득	12,652
처분	-
수준 3으로 또는 수준 3으로부터의 이동	-
기말금액	50,215

(4) 당사는 공정가치 서열체계에서 수준 2와 수준 3으로 분류되는 반복적인 공정가치측정치, 비반복적인 공정가치측정치, 공시되는 공정가치에 대해 다음의 가치평가기법과 투입변수를 사용하고 있습니다.

구 분	공정가치	수준	가치평가기법	투입변수	관측가능하지 않은 투입변수와 공정가치 측정치간의 연관성
공정가치 측정 금융자산					
SOC주식,PFV,수익증권,출자금	50,215	3	순자산가치평가법, 현금흐름할인모형 등	성장율, 할인율 등	할인율이 하락하고 성장률이 상승한다면 공정가치 상승
채무증권	29,521	2	순자산가치평가법, 현금흐름할인모형 등	성장율, 할인율 등	할인율이 하락하고 성장률이 상승한다면 공정가치 상승
비시장성주식 (주1)	-	3	순자산가치평가법, 현금흐름할인모형 등	성장율, 할인율 등	할인율이 하락하고 성장률이 상승한다면 공정가치 상승
파생상품(자산)					
통화선도 등	777	2	시장접근법	통화선도환율 등	해당사항 없음
파생상품(부채)					
통화선도 등	5,353	2	시장접근법	통화선도환율 등	해당사항 없음

(5) 당사는 수준 간의 이동을 가져오는 사건이나 상황의 변동이 발생하는 시점에 수준 간의 이동을 인식하고 있습니다. 또한, 당기 중 수준1과 수준2 간의 유의적인 이동은 없습니다.

42. 운용리스계약

1) 리스계약

리스이용자는 2020년 8월 31일 마스턴전문투자형사모부동산투자신탁이 보유하고 있는 "D-Tower"를, 2020년 12월 21일 엘비전문투자형27호 사모부동산투자회사가 보유하고 있는 "D-Tower"를, 2021년 2월 5일 한국 및 흥국자산운용 주식회사가 보유하고 있는 "Replace 한남 F동, G동, H동'을, 2020년 10월 1일 케이엠베스트솔루션㈜가 보유하고 있는 토지를 이용할 수 있는 운용리스 계약을 체결하였으며, 리스기간은 각각 5년 및 7년 3개월, 2년, 2년입니다. 당사는 리스기간 만료시 리스한 건물 및 토지를 구매할 수 있는 매수선택권을 가지고 있지 않습니다.

2) 상기 운용리스와 관련하여 당기에 손익으로 인식한 금액은 아래와 같습니다.

(단위: 백만원)	
구 분	당기말
운용리스의 리스수익	950
지수나 요율(이율)에 따라 달라지는 변동리스료가 아닌 리스료 관련 수익	-
합 계	950

3) 보고기간 말 현재 운용리스계약의 만기분석은 아래와 같습니다.

(단위: 백만원)	
구 분	당기말
1년 이내	1,515
1년 초과 2년 이내	1,560
2년 초과 3년 이내	1,551
3년 초과 4년 이내	1,593
4년 초과 5년 이내	1,081
5년 초과	89
합 계	7,389

43. 매각예정자산

당사는 용인 마북3차 사업지 관련하여 토지매각계획에 따라 26,441백만원을 매각예정자산으로 분류하였습니다. 순공정가치가 장부금액을 초과할 것으로 예상하고 있기때문에, 당기말 현재 매각예정자산으로 분류된 동 자산에 대하여 손상차손은 인식되지 않았습니다.

보고기간 종료일 현재 매각예정자산의 내역은 다음과 같습니다.

(단위: 백만원)	
구 분	당기말
매각예정자산	26,441

44. 인적분할을 통한 회사의 설립

회사는 2021년 1월 1일을 분할기일로 하여 DL 주식회사(구, 대림산업 주식회사)에서인적분할되어 신규설립 되었습니다.

(1) 분할 관련 일반내용

상법 제530조의2 내지 제530조의11의 규정이 정하는 바에 따라 분할 전 DL 주식회사(구, 대림산업 주식회사)의 주주가 분할신주 배정기준일 현재의 지분율에 비례하여분할신설법인의 주식을 배정받는 단순인적분할의 방법으로 분할하였으며, 회사는 분할 전 DL 주식회사(구, 대림산업 주식회사)가 영위하는 사업 중 토목, 주택 및 플랜트등의 공사를 수행하는 건설사업부문을 분할하여 인적분할 신설회사를 설립하였습니다.

이에 따라 인적분할 신설회사는 분할되는 회사의 분할신주 배정기준일(2020년 12월 31일) 현재 주주명부에 등재되어 있는 주주를 대상으로 분할회사 소유주식 1주당 아래의 표와 같은 비율로 신주를 배정하였습니다.

(단위: 주)		
주식의 종류	DL(주)	DL이앤씨(주)
보통주	0.4437144	0.5562856
우선주	0.4437144	0.5562856

상기 배정비율에 따른 분할 전・후의 발행주식수는 다음과 같습니다.

(단위: 주)				
주식의 종류	분할전	분할후		
	DL 주식회사(구, 대림산업 주식회사)	DL(주)	DL이앤씨(주)	합계
보통주	34,800,000	15,441,262	19,358,738	34,800,000
우선주	3,800,000	1,686,115	2,113,885	3,800,000

(2) 분할신설회사로 이전되는 재산과 그 가액

인적분할을 통해 회사로 이전되는 자산 및 부채가액은 분할 전 DL 주식회사(구, 대림산업 주식회사)의 2020년 12월 4일자 임시주주총회의 승인을 받은 분할계획서상에 첨부된 승계대상 목록에 의하되, 분할기일 전까지 분할로 이전되는 해당 사업부문에서 발생한 재산의 증감사항을 가감하였습니다.

(3) 인적분할 회계처리

1) 인적분할을 통해 회사로 이전된 자산 및 부채가액은 회사가 분할 전 DL 주식회사(구, 대림산업 주식회사)로부터 승계받은 분할 전 장부금액으로 계상하였습니다.

2) 이전된 자산, 부채와 직접적으로 관련된 이연법인세자산(부채)는 분할신설회사로 이전되었습니다.

3) 인적분할의 결과 인수하는 순자산의 장부금액이 분할신설회사의 자본금과 이전되는 기타포괄손익누계액을 가감한 금액을 초과하는 경우 그 차액은 주식발행초과금으로 처리하였습니다.

45. 보고기간후 사건

(1) 당사는 2022년 1월 오산랜드마크프로젝트 주식회사와의 대여금 잔액 80억에 대한 대여기간을 1년 연장하는 것을 승인했습니다.

(2) 당사는 2022년 1월 출자계열회사(DSA)와의 대여금 USD 220 Mil.에 대한 기간을 2년 연장하는 것을 승인했습니다.

(3) 당사는 2022년 1월 수원고색 오피스텔 신축사업 관련하여 시행사와 대주단 간의 대출약정(대출한도: 650억)에 대해 책임준공(최초 인출일로부터 33개월 이내)하기로하였습니다.

(4) 당사는 2022년 1월 러시아 BCC-PE/LAO Project Bond 발급을 위한 Bond Line을 개설(서울보증: 약 1,564억원) 및 증액(HSBC: 3,095억원)했습니다. 또한, 당사는 출자계열회사(DRL)분 보증을 위한 약 567억원의 신용공여를 승인했습니다.

(5) 당사는 2022년 2월 인천 항동 오피스텔 신축사업 관련하여 시행사와 대주단 간의 대출약정(대출한도: 1,000억)에 대해 책임준공(최초 인출일로부터 48개월 이내)하기로 하였습니다

(6) 당사는 2022년 2월 동대구역 주상복합 신축사업 관련하여 시행사와 대주단 간의 대출약정(대출한도: 2,840억)에 대해 책임준공(최초 인출일로부터 44개월 이내)하기로 하였습니다.

(7) 당사는 2022년 2월 러시아 EuroChem Project Bond 발급을 위한 Bond Line을 개설(수출입은행 한도: 약 4,824억원)했습니다. 또한, 당사는 출자계열회사(DRL)분 보증을 위한 약 2,798억원의 신용공여를 승인했습니다.

6. 배당에 관한 사항

당사는 주주가치 제고, 회사의 지속적인 성장을 위한 투자, 경영실적 및 Cashflow 상황 등을 전반적으로 고려하여 배당 규모를 결정하고 있습니다. 이와 관련, 당사는 주주 및 기타 투자자의 예측가능성을 제고하고자 2021년 2월 25일 공시를 통해 향후 3개년('21~'23년) 주주환원정책을 안내하였습니다. 세부적인 내용은 해당 공시를 참조하여 주시기 바랍니다.

가. 주요배당지표

구 분	주식의 종류	당기	전기	전전기
		제 1기	제××기	제××기
주당액면가액(원)		5,000	-	-
(연결)당기순이익(백만원)		577,044	-	-
(별도)당기순이익(백만원)		462,354	-	-
(연결)주당순이익(원)		26,903	-	-
현금배당금총액(백만원)		58,012	-	-
주식배당금총액(백만원)		-	-	-
(연결)현금배당성향(%)		10.05	-	-
현금배당수익률(%)	보통주	2.19	-	-
	우선주	3.85	-	-
주식배당수익률(%)	보통주	-	-	-
	우선주	-	-	-
주당 현금배당금(원)	보통주	2,700	-	-
	우선주	2,750	-	-
주당 주식배당(주)	보통주	-	-	-
	우선주	-	-	-

※ 상기 당기순이익은 지배기업 소유주지분 순이익입니다.
※ 주당이익 산출근거는 연결감사보고서 주석 "37. 주당순이익 등"을 참고하시기 바 랍니다.
※ 상기 표의 당기 현금(주식)배당금은 정기주주총회 승인 전 금액으로 향후 정기주주총회에서 부결되거나 수정이 발생한 경우 정정보고서를 통해 그 내용 및 사유 등을반영할 예정입니다.

7. 증권의 발행을 통한 자금조달에 관한 사항

7-1. 증권의 발행을 통한 자금조달 실적

[지분증권의 발행 등과 관련된 사항]

증자(감자)현황

(기준일 : 2021년 12월 31일) (단위 : 원, 주)

주식발행 (감소)일자	발행(감소) 형태	발행(감소)한 주식의 내용				
		종류	수량	주당 액면가액	주당발행 (감소)가액	비고
-	-	-	-	-	-	-

- 당기 중 자본금 변동 사항은 없으며, 2021년 1월 4일 인적분할 및 회사설립에 따른 자본금 변동사항은 아래와 같습니다.

(단위 : 백만원, 주)

구 분		분할 전	분할 후	
			분할존속회사 DL㈜	분할신설회사 DL이앤씨㈜
주식수	보통주	34,800,000	15,441,262	19,358,738
	우선주	3,800,000	1,686,115	2,113,885
주당 액면가액	보통주	5,000	5,000	5,000
	우선주	5,000	5,000	5,000
자본금		218,500	111,137	107,363

[채무증권의 발행 등과 관련된 사항]

가. 채무증권 발행실적

(기준일 : 2021년 12월 31일) (단위 : 백만원, %)

발행회사	증권종류	발행방법	발행일자	권면(전자등록)총액	이자율	평가등급 (평가기관)	만기일	상환 여부	주관회사
DL이앤씨	회사채	사모	2020.08.05	30,000	2.440%	-	2027년 08월 05일	미상환	SK증권
DL이앤씨	회사채	사모	2020.08.10	50,000	2.448%	-	2027년 08월 10일	미상환	KB증권
DL이앤씨	기업어음증권	사모	2021.01.19	100,000	1.84%	A1 (NICE, 한기평, 한신평)	2021년 03월 31일	상환	우리은행
DL이앤씨	기업어음증권	사모	2021.02.09	100,000	1.70%	A1 (NICE, 한기평, 한신평)	2021년 02월 10일	상환	우리은행
DL이앤씨	기업어음증권	사모	2021.04.01	100,000	1.80%	A1 (NICE, 한기평, 한신평)	2021년 04월 30일	상환	우리은행
DL이앤씨	기업어음증권	사모	2021.04.12	100,000	1.70%	A1 (NICE, 한기평, 한신평)	2021년 04월 13일	상환	우리은행
DL이앤씨	기업어음증권	사모	2021.04.20	50,000	1.85%	A1 (NICE, 한기평, 한신평)	2021년 04월 21일	상환	신한은행
DL이앤씨	기업어음증권	사모	2021.05.03	100,000	1.79%	A1 (NICE, 한기평, 한신평)	2021년 05월 31일	상환	우리은행
DL이앤씨	기업어음증권	사모	2021.05.10	100,000	1.70%	A1 (NICE, 한기평, 한신평)	2021년 05월 11일	상환	우리은행
DL이앤씨	기업어음증권	사모	2021.05.10	50,000	1.83%	A1 (NICE, 한기평, 한신평)	2021년 05월 11일	상환	신한은행
DL이앤씨	기업어음증권	사모	2021.06.01	100,000	1.76%	A1 (NICE, 한기평, 한신평)	2021년 06월 30일	상환	우리은행
DL이앤씨	기업어음증권	사모	2021.06.10	100,000	1.70%	A1 (NICE, 한기평, 한신평)	2021년 06월 11일	상환	우리은행

DL이앤씨	회사채	공모	2021.06.16	200,000	1.701%	AA- (한기평, 한신평)	2024년 06월 14일	미상환	NH투자증권 등
DL이앤씨	회사채	공모	2021.06.16	95,000	2.139%	AA- (한기평, 한신평)	2026년 06월 16일	미상환	KB증권 등
DL이앤씨	기업어음증권	사모	2021.07.01	100,000	1.77%	A1 (NICE, 한기평, 한신평)	2021년 07월 30일	상환	우리은행
DL이앤씨	기업어음증권	사모	2021.07.12	100,000	1.70%	A1 (NICE, 한기평, 한신평)	2021년 07월 13일	상환	우리은행
DL이앤씨	기업어음증권	사모	2021.08.02	100,000	1.78%	A1 (NICE, 한기평, 한신평)	2021년 08월 31일	상환	우리은행
DL이앤씨	기업어음증권	사모	2021.08.10	100,000	1.70%	A1 (NICE, 한기평, 한신평)	2021년 08월 11일	상환	우리은행
DL이앤씨	기업어음증권	사모	2021.09.01	100,000	2.02%	A1 (NICE, 한기평, 한신평)	2021년 09월 30일	상환	우리은행
DL이앤씨	기업어음증권	사모	2021.09.10	100,000	1.95%	A1 (NICE, 한기평, 한신평)	2021년 09월 13일	상환	우리은행
DL이앤씨	기업어음증권	사모	2021.10.01	100,000	1.95%	A1 (NICE, 한기평, 한신평)	2021년 10월 07일	상환	우리은행
DL이앤씨	기업어음증권	사모	2021.10.12	100,000	1.95%	A1 (NICE, 한기평, 한신평)	2021년 10월 13일	상환	우리은행
DL이앤씨	기업어음증권	사모	2021.10.12	100,000	2.07%	A1 (NICE, 한기평, 한신평)	2021년 10월 29일	상환	우리은행
DL이앤씨	기업어음증권	사모	2021.10.20	50,000	1.95%	A1 (NICE, 한기평, 한신평)	2021년 10월 21일	상환	우리은행
DL이앤씨	기업어음증권	사모	2021.11.01	100,000	2.09%	A1 (NICE, 한기평, 한신평)	2021년 11월 30일	상환	우리은행
DL이앤씨	기업어음증권	사모	2021.11.10	100,000	1.95%	A1 (NICE, 한기평, 한신평)	2021년 11월 11일	상환	우리은행
DL이앤씨	기업어음증권	사모	2021.11.22	50,000	1.95%	A1 (NICE, 한기평, 한신평)	2021년 11월 23일	상환	우리은행
DL이앤씨	기업어음증권	사모	2021.12.01	100,000	2.30%	A1 (NICE, 한기평, 한신평)	2021년 12월 30일	상환	우리은행
DL이앤씨	기업어음증권	사모	2021.12.10	100,000	2.20%	A1 (NICE, 한기평, 한신평)	2021년 12월 13일	상환	우리은행
DL이앤씨	기업어음증권	사모	2021.12.10	50,000	2.68%	A1 (NICE, 한기평, 한신평)	2021년 12월 17일	상환	신한은행
DL이앤씨	기업어음증권	사모	2021.12.20	50,000	2.20%	A1 (NICE, 한기평, 한신평)	2021년 12월 21일	상환	우리은행
DL건설(주1)	회사채	사모	2010.12.14	4,116	3.000%	-	-	일부상환	동양종합금융
DL건설(주1)	회사채	사모	2011.03.29	5,487	3.000%	-	-	일부상환	신영증권
DL건설(주1)	회사채	공모	2011.07.04	6,859	3.000%	CCC(한신평)	-	일부상환	신영증권
DL건설	회사채	공모	2021.09.09	20,000	2.469%	A-(한신평, 한기평)	2023.09.08	-	KB증권, NH투자증권
DL건설	회사채	공모	2021.09.09	19,500	2.807%	A-(한신평, 한기평)	2024.09.09	-	KB증권, NH투자증권
DL건설	회사채(지속가능채권)	공모	2021.09.09	19,500	2.807%	A-(한신평, 한기평)	2024.09.09	-	KB증권, NH투자증권
합 계	-	-	-	2,850,462	-	-	-	-	-

나. 기업어음증권 미상환 잔액(연결)

(기준일 : 2021년 12월 31일) (단위 : 백만원)

잔여만기		10일 이하	10일초과 30일이하	30일초과 90일이하	90일초과 180일이하	180일초과 1년이하	1년초과 2년이하	2년초과 3년이하	3년 초과	합 계
미상환 잔액	공모	-	-	-	-	-	-	-	-	-
	사모	-	-	-	-	-	-	-	-	-
	합계	-	-	-	-	-	-	-	-	-

다. 기업어음증권 미상환 잔액(별도)

(기준일 : 2021년 12월 31일) (단위 : 백만원)

잔여만기		10일 이하	10일초과 30일이하	30일초과 90일이하	90일초과 180일이하	180일초과 1년이하	1년초과 2년이하	2년초과 3년이하	3년 초과	합 계
미상환 잔액	공모	-	-	-	-	-	-	-	-	-
	사모	-	-	-	-	-	-	-	-	-
	합계	-	-	-	-	-	-	-	-	-

라. 단기사채 미상환 잔액

(기준일 : 2021년 12월 31일) (단위 : 백만원)

잔여만기		10일 이하	10일초과 30일이하	30일초과 90일이하	90일초과 180일이하	180일초과 1년이하	합 계	발행 한도	잔여 한도
미상환 잔액	공모	-	-	-	-	-	-	-	-
	사모	-	-	-	-	-	-	-	-
	합계	-	-	-	-	-	-	-	-

마. 회사채 미상환 잔액(연결)

(기준일 : 2021년 12월 31일) (단위 : 백만원)

잔여만기		1년 이하	1년초과 2년이하	2년초과 3년이하	3년초과 4년이하	4년초과 5년이하	5년초과 10년이하	10년초과	합 계
미상환 잔액	공모	-	20,000	239,000	-	95,000	6,859	-	360,859
	사모	-	-	-	-	-	89,603	-	89,603
	합계	-	20,000	239,000	-	95,000	96,462	-	450,462

바. 회사채 미상환 잔액(별도)

(기준일 : 2021년 12월 31일) (단위 : 백만원)

잔여만기		1년 이하	1년초과 2년이하	2년초과 3년이하	3년초과 4년이하	4년초과 5년이하	5년초과 10년이하	10년초과	합 계
미상환 잔액	공모	-	-	200,000	-	95,000	-	-	295,000
	사모	-	-	-	-	-	80,000	-	80,000
	합계	-	-	200,000	-	95,000	80,000	-	375,000

사. 신종자본증권 미상환 잔액

(기준일 : 2021년 12월 31일) (단위 : 백만원)

잔여만기		1년 이하	1년초과 5년이하	5년초과 10년이하	10년초과 15년이하	15년초과 20년이하	20년초과 30년이하	30년초과	합 계
미상환 잔액	공모	-	-	-	-	-	-	-	-
	사모	-	-	-	-	-	-	-	-
	합계	-	-	-	-	-	-	-	-

아. 조건부자본증권 미상환 잔액

(기준일 : 2021년 12월 31일) (단위 : 백만원)

잔여만기	1년 이하	1년초과 2년이하	2년초과 3년이하	3년초과 4년이하	4년초과 5년이하	5년초과 10년이하	10년초과 20년이하	20년초과 30년이하	30년초과	합 계

미상환 잔액	공모	-	-	-	-	-	-	-	-	-	-
	사모	-	-	-	-	-	-	-	-	-	-
	합계	-	-	-	-	-	-	-	-	-	-

사채관리계약 주요내용 및 충족여부 등

(작성기준일 : 2021년 12월 31일) (단위 : 백만원, %)

채권명	발행일	만기일	발행액	사채관리 계약체결일	사채관리회사
1-1회 공모사채	2021.06.16	2024.06.14	200,000	2021.06.04	유진투자증권

(이행현황기준일 : 2021년 12월 31일)

재무비율 유지현황	계약내용	부채비율(별도재무제표 기준) 700% 이하 유지
	이행현황	이행(부채비율 81.11%)
담보권설정 제한현황	계약내용	지급보증 또는 담보권이 설정되는 채무액의 합계액이 최근 보고서상 자기자본의 700% 이하
	이행현황	이행(지급보증 및 담보비율 189.77%)
자산처분 제한현황	계약내용	한 회계연도당 자기자본의 10배 이상 자산처분 제한
	이행현황	이행(처분가능 자산 금액 비율 69.54%)
지배구조변경 제한현황	계약내용	-
	이행현황	-
이행상황보고서 제출현황	이행현황	2021. 09. 10 제출

* 이행현황기준일은 이행현황 판단 시 적용한 회계감사인의 감사의견(확인 및 의견표시)이 표명된 가장 최근의 재무제표의 작성기준일이며, 지배구조변경 제한현황은 공시서류작성기준일임.

사채관리계약 주요내용 및 충족여부 등

(작성기준일 : 2021년 12월 31일) (단위 : 백만원, %)

채권명	발행일	만기일	발행액	사채관리 계약체결일	사채관리회사
1-2회 공모사채	2021.06.16	2026.06.16	95,000	2021.06.04	유진투자증권

(이행현황기준일 : 2021년 12월 31일)

재무비율 유지현황	계약내용	부채비율(별도재무제표 기준) 700% 이하 유지
	이행현황	이행(부채비율 81.11%)
담보권설정 제한현황	계약내용	지급보증 또는 담보권이 설정되는 채무액의 합계액이 최근 보고서상 자기자본의 700% 이하
	이행현황	이행(지급보증 및 담보비율 189.77%)
자산처분 제한현황	계약내용	한 회계연도당 자기자본의 10배 이상 자산처분 제한

	이행현황	이행(처분가능 자산 금액 비율 69.54%)
지배구조변경 제한현황	계약내용	-
	이행현황	-
이행상황보고서 제출현황	이행현황	2021. 09. 10 제출

* 이행현황기준일은 이행현황 판단 시 적용한 회계감사인의 감사의견(확인 및 의견표시)이 표명된 가장 최근의 재무제표의 작성기준일이며, 지배구조변경 제한현황은 공시서류작성기준일임.

7-2. 증권의 발행을 통해 조달된 자금의 사용실적

가. 공모자금의 사용내역

(기준일 : 2021년 12월 31일) (단위 : 백만원)

구 분	회차	납입일	증권신고서 등의 자금사용 계획		실제 자금사용 내역		차이발생 사유 등
			사용용도	조달금액	내용	금액	
무보증사채	제1-1회	2021년 06월 16일	운영자금	200,000	운영자금	200,000	-
무기명식 이권부 무보증사채 (사회적 채권)	제1-2회	2021년 06월 16일	운영자금	60,000	운영자금	60,000	-
무기명식 이권부 무보증사채 (사회적 채권)	제1-2회	2021년 06월 16일	운영자금	30,000	운영자금	15,862	-
무기명식 이권부 무보증사채 (녹색 채권)	제1-2회	2021년 06월 16일	타법인증권취득자금	5,000	-	-	-

* 2021.06.16. 발행된 제1-2회 회사채는 ESG채권(지속가능채권)입니다. 지속가능채권을 구성하는 사회적채권은 중소 협력사 금융지원 목적으로 발행되었으며, 당초 계획대로 상생대출 및 상생 펀드 투자에 사용되었습니다. 지속가능채권을 구성하는 녹색채권은 운영자금 및 타법인증권 취득 목적으로 발행되었습니다. 운영자금의 경우, 친환경 건축물 건설 프로젝트 자재비 및 외주용역비로 사용되고 있습니다. 타법인증권 취득자금의 경우, 친환경 운송수단 건설 프로젝트 관련 증권 취득자금으로 사용될 예정이며 취득 시기를 검토하고 있습니다. 위 해당 금액은 2022년 연내 사용 예정입니다. 상기 조달금액 중 사용이 완료되지 않은 미사용자금은 자금사용 예정 시기까지 안정성이 높은 금융상품(MMDA)을 통해 운용하고 있습니다

나. 사모자금의 사용내역

(기준일 : 2021년 12월 31일) (단위 : 백만원)

구 분	회차	납입일	주요사항보고서의 자금사용 계획		실제 자금사용 내역		차이발생 사유 등
			사용용도	조달금액	내용	금액	
이권부 무보증사채	제265회	2020.08.05	운영자금	30,000	운영자금	30,000	-
무기명식 이권부 무보증사채	제266회	2020.08.10	채무상환자금	50,000	채무상환자금	50,000	-

8. 기타 재무에 관한 사항

가. 합병, 분할, 자산양수도, 영업양수도에 관한 사항

당사는 2021년 1월 4일을 분할등기일로 하여 DL㈜ (舊, 대림산업주식회사)로부터 인적분할 방식으로 분할 신설된 법인으로서, 설립 이후 현재까지의 합병, 분할, 자산양수도, 영업영수도에 해당하는 내용은 없습니다.

나. 손실충당금 설정 현황

당기말 현재 연결실체의 손실충당금 설정 현황은 다음과 같습니다.

1) 계정과목별 손실충당금 설정 내역

(단위 : 백만원,%)

구분	계정과목	채권 총액	손실충당금	손실충당금 설정률
제1기	매출채권	527,438	41,826	7.9%
	단기대여금	134,308	23,129	17.2%
	미수금	373,747	59,719	16.0%
	미수수익	36,608	3,593	9.8%
	유동성보증금	35,786	184	0.5%
	장기매출채권	688,437	414,779	60.2%
	장기대여금	943,282	321,195	34.1%
	장기미수금	670,711	224,595	33.5%
	장기미수수익	45,941	33,189	72.2%
	장기보증금	376,816	2,370	0.6%
	합 계	3,833,074	1,124,579	29.3%

2) 손실충당금 변동 현황

(단위 : 백만원)

구분	제1기	비고
1. 기초 손실충당금 잔액합계(①+②)	1,175,003	-
① 기초잔액	1,175,003	-
② 회계정책변경효과	-	-
2. 순대손처리액(①+②+③)	(37,671)	-
① 대손처리액(상각채권액)	(42,747)	-
② 상각채권회수액	-	-
③ 기타증감액	5,076	-
3. 집합평가	(16,614)	-

4. 대손상각비 계상(환입)액	3,861	-
5. 기말 손실충당금 잔액합계	1,124,579	-

3) 매출채권관련 손실충당금 설정 방침

1. 손실충당금 설정방침

재무상태표 작성기준일 현재로 매출채권 및 기타채권이 손상되었다는 객관적인 증거가 있고 미래 현금흐름이 영향을 받을 것으로 예상되는 경우에는 매출채권 및 기타채권이 손상되었다고 판단하며, 장래의 대손예상액 등을 감안하여 합리적이고 객관적인 기준에 따라 대손을 설정하고 있습니다.

2. 손실충당금 설정방법

대손 설정대상 자산인 매출채권 및 기타채권은 연체 및 손상되지 않은 채권, 연체되었으나 손상되지 않은 채권, 손상된 채권으로 분류하여 손상된 채권에 대하여는 개별채권별로 합리적인 회수가능액을 별도로 산정하여 대손을 설정하고 있습니다. 그리고, 손상되지 않은 채권에 대하여 과거의 연체일수에 기초한 충당금 설정율표를 바탕으로 기대신용손실을 설정하고 있습니다.

또한, 신용판매에 따른 회수불가능 위험이 낮은 국가 및 공공기관 등에 대한 공공기관 채권은 손실충당금을 설정하지 않되, 분쟁 등으로 회수가능성이 낮아질 경우에는 추가로 손실충당금을 설정하고 있습니다.

4) 당기말 현재 경과기간별 매출채권 잔액 현황

(단위 : 백만원)

구 분	6개월 미만	6개월 ~ 1년 미만	1년 ~ 2년 미만	2년 ~ 3년 미만	3년 이상	합계
금 액	661,940	384,892	393,424	53,271	766,806	2,260,333
구성비율	29.3%	17.0%	17.4%	2.4%	33.9%	100.0%

※ 상기 매출채권은 연결감사보고서 주석 "9. 매출채권및기타채권"에서 장/단기 대여금, 미수수익, 보증금을 제외한 금액입니다. 자세한 내용은 주석을 참고하시기 바랍니다.

다. 재고자산 현황 등

당기말 현재 연결실체의 재고자산 현황 등은 다음과 같습니다.

1) 재고자산의 보유 현황

(단위 : 백만원,%)

사업부문	계정과목	제1기
토목사업	제품	-

	원재료	-
	저장품	8,583
	미착품	-
	건재	45
	완성주택	-
	미완성주택	-
	용지	-
	소계	8,628
주택사업	제품	-
	원재료	23
	저장품	6,336
	미착품	-
	건재	655
	완성주택	272
	미완성주택	39,835
	용지	875,461
	상품	53
	소계	922,635
플랜트사업	제품	-
	원재료	-
	저장품	294
	미착품	-
	건재	-
	완성주택	-
	미완성주택	-
	용지	-
	소계	294
공통(미배분)	제품	-
	원재료	-
	저장품	-
	미착품	-
	건재	213
	완성주택	-
	미완성주택	-
	용지	7,785
	소계	7,998
합계	제품	-
	원재료	23
	저장품	15,213

	미착품	-
	건재	913
	완성주택	272
	미완성주택	39,835
	용지	883,247
	상품	53
	소계	939,556
총자산대비 재고자산 구성비율(%) [기말재고자산합계÷기말자산총계]		10.80
재고자산회전율(횟수) [연환산 매출원가÷{(기초재고+기말재고)÷2}]		6.34

2) 장기체화재고 등 현황

(단위 : 백만원)

구분	취득원가	보유금액	당기평가손실	기말장부금액
용지	914,393	883,247	-	883,247
합 계	914,393	883,247	-	883,247

라. 진행율적용 수주계약 현황

1) 도급액이 직전사업연도 연결 매출액의 5% 이상인 현장

당기 중 원가기준 투입법을 적용하여 진행기준수익을 인식한 계약으로서 계약금액이 분할 존속 연결실체(DL㈜와 그 종속기업)의 중단영업 매출액의 5% 이상인 주요 계약의 내역은 다음과 같습니다. (단위 : 백만원)

구분	발 주 처	프로젝트명 (주1)	계 약 일	계약상 완성기한 (주2)	기본도급액	완성공사액	계약잔액	진행률	계약자산		공사미수금		비고
									총액	손실충당금 (주3)	총액	손실충당금 (주3)	
국내	에스지레일 주식회사	GTX-A5공구 현장	2019-03-20	2024-06-29	462,506	115,881	346,625	25.06%	10,095	-	-	-	-
	한국토지주택공사경기지역본부	e편한세상 금빛 그랑메종	2014-09-26	2022-09-30	1,010,808	691,706	319,102	68.43%	151,120	-	-	-	-
	청천2구역주택재개발정비사업조합	e편한세상 부평그랑힐스	2019-04-18	2023-10-31	838,413	263,983	574,430	31.49%	28,665	-	-	-	-
	현대케미칼㈜	현대케미칼 HPC Project PKG-3	2019-11-05	2022-02-28	752,026	734,316	17,710	97.65%	61,040	-	4,031	-	-
	자체분양	e편한세상 거제유로스카이 현장	2021-05-21	2023-10-31	491,528	77,268	414,260	15.72%	-	-	-	-	-
해외	Ministry of Development Negara Brunei Darussalam	브루나이 Temburong CC2	2015-02-04	2022-06-30	479,163	479,138	25	99.99%	1,777	-	-	-	-
	DIAP-DAELIM Joint Venture Pte. Ltd.	싱가폴 TTP1	2015-02-13	2024-07-27	468,539	468,155	384	99.92%	1,387	-	488	-	-

	PVC(Petro Vietnam Construction Joint Stock Corporation)	베트남 Thai Binh2 PP	2012-05-22	2023-06-30	785,735	704,464	81,272	89.64%	-	-	43,534	-	-
	Al-Jubail Petrochemical Company	사우디 Elastomers 사업팀	2012-07-01	2021-12-31	544,389	544,389	-	100.00%	-	-	-	-	-
	Kuwait National Petroleum Company(SHFP)	쿠웨이트 KNPC SHFP	2013-05-28	2022-05-31	565,749	558,283	7,466	98.68%	-	-	55,461	-	-
	Saudi Arabian Mining Company	사우디 Maaden Ammonia III Project	2018-10-22	2022-12-31	1,068,992	875,876	193,116	81.48%	-	-	128,695	-	-
	Al-Jubail Petrochemical Company	사우디 DSA Elastomers	2012-07-01	2021-12-31	449,716	449,716	-	100.00%	-	-	771	-	-
	CANAKKALE HIGHWAY AND BRIDGE CONSTRUCTION INVESTMENT AND OPERATION	터키 DIG Canakkale교량	2018-03-16	2022-06-30	754,136	730,109	24,027	96.76%	3,430	-	-	-	-

(주1) 주요 프로젝트는 해당 프로젝트별 추정총계약수익금액이 직전회계연도 총매출액의 5% 이상인 프로젝트이며 비공개계약은 존재하지 않습니다.

(주2) 프로젝트별 계약상 공사기한 또는 예정 공사기한입니다.

(주3) 당기말 프로젝트별 채권에 대한 개별손상금액은 없으며 집합평가시 발행한 부분별 손상금액은 제외하였습니다.

2) 도급액이 직전사업연도 별도 매출액의 5% 이상인 현장

당기 중 원가기준 투입법을 적용하여 진행기준수익을 인식한 계약으로서 계약금액이 분할 존속회사(DL㈜)의 전기 중단영업 매출액의 5% 이상인 주요 계약의 내역은 다음과 같습니다.

(단위 : 백만원)

구분	발 주 처	프로젝트명 (주1)	계 약 일	계약상 완성기한 (주2)	기본도급액	완성공사액	계약잔액	진행률	계약자산		공사미수금		비고
									총액	손실충당금 (주3)	총액	손실충당금 (주3)	
국내	에스지레일 주식회사	GTX-A5공구 현장	2019-03-20	2024-06-29	462,506	115,881	346,625	25.06%	10,095		-	-	-
	에스지레일 주식회사	GTX-A6공구 현장	2019-03-20	2024-06-29	346,690	89,963	256,727	25.95%	10,667		-	-	-
	거제2구역재개발정비	레이카운티 현장	2016-02-18	2023-11-30	340,241	67,150	273,091	19.74%	-		-	-	-
	한국토지주택공사경기지역본부	e편한세상 금빛 그랑메종	2014-09-26	2022-09-30	1,010,808	691,706	319,102	68.43%	151,120		-	-	-
	청천2구역주택재개발정비사업조합	e편한세상 부평그랑힐스	2019-04-18	2023-10-31	838,413	263,983	574,430	31.49%	28,665		-	-	-
	덕현지구주택재개발정비사업조합	e편한세상 하늘채평촌센텀퍼스트	2013-03-29	2023-11-30	316,046	77,305	238,741	24.46%	-		-	-	-
	현대케미칼㈜	현대케미칼 HPC Project PKG-3	2019-11-05	2022-02-28	752,026	734,316	17,710	97.65%	61,040		4,031	-	-
	자체분양	e편한세상 거제 유로아일랜드 현장	2019-11-18	2022-06-30	387,038	277,174	109,864	74.58%	68,669		-	-	-
	자체분양	e편한세상 거제유로스카이 현장	2021-05-21	2023-10-31	491,528	77,268	414,260	15.72%	-		-	-	-
해외	Ministry of Development Negara Brunei Darussalam	브루나이 Temburong CC2	2015-02-04	2022-06-30	479,163	479,138	25	99.99%	1,777		-	-	-
	DIAP-DAELIM Joint Venture Pte. Ltd.	싱가폴 TTP1	2015-02-13	2024-07-27	468,539	468,155	384	99.92%	1,387		488	-	-
	Department of Transportation	필리핀 MCRP 현장	2020-10-08	2024-12-06	349,412	29,015	320,397	8.33%	7,165		-	-	-
	PVC(Petro Vietnam Construction Joint Stock	베트남 Thai Binh2 PP	2012-05-	2023-06-	785,735	704,464	81,272	89.64%	-		43,534	-	-

	Corporation)		22	30									
	Al-Jubail Petrochemical Company	사우디 Elastomers 사업팀	2012-07-01	2021-12-31	544,389	544,389	-	100.00%	-		-	-	-
	Sonelgaz	알제리 Kais CCPP 사업팀	2014-02-19	2024-05-27	330,050	235,696	94,353	71.22%	-		29,077	-	-
	Kuwait National Petroleum Company(SHFP)	쿠웨이트 KNPC SHFP	2013-05-28	2022-05-31	565,749	558,283	7,466	98.68%	-		55,461	-	-
	Saudi Arabian Mining Company	사우디 Maaden Ammonia III Project	2018-10-22	2022-12-31	536,663	485,745	50,918	90.51%	-		57,362	-	-

(주1) 주요 프로젝트는 해당 프로젝트별 추정총계약수익금액이 직전회계연도 총매출액의 5% 이상인 프로젝트이며 비공개계약은 존재하지 않습니다.

(주2) 프로젝트별 계약상 공사기한 또는 예정 공사기한 입니다.

(주3) 당기말 프로젝트별 채권에 대한 개별손상금액은 없으며 집합평가시 발생한 부문별 손상금액은 제외하였습니다.

마. 금융상품의 공정가치

1) 보고기간 종료일 현재 공정가치로 후속측정되지 않는 금융상품의 장부금액과 공정가치는 다음과 같습니다.

(금융자산)

(단위: 백만원)		
구 분	당기말	
	장부금액	공정가치
현금및현금성자산	2,044,761	2,044,761
단기금융상품	218,224	218,224
매출채권	485,612	485,612
단기대여금	111,179	111,179
미수금	314,014	314,014
미수수익	33,015	33,015
보증금	35,602	35,602
리스채권	410	410
상각후원가측정금융자산	26	26
장기금융상품	520	520
장기매출채권	273,658	273,658
장기대여금	614,486	614,486
장기미수금	446,045	446,045
장기미수수익	12,752	12,752
장기보증금	374,446	374,446
장기리스채권	1,623	1,623
합 계	4,966,373	4,966,373

(금융부채)

(단위: 백만원)		
구 분	당기말	
	장부금액	공정가치
매입채무	908,022	908,022
미지급금	305,331	305,331
임대보증금	1,552	1,552
미지급비용	38,552	38,552
리스부채	51,210	51,210
단기차입금	156,300	156,300
유동성장기부채	40,252	40,252
유동성금융보증부채	16,530	16,530
금융보증부채	2,068	2,068
사채	446,652	446,652
장기차입금	363,678	363,678
장기매입채무	8,137	8,137
장기미지급금	275	275
장기임대보증금	4,681	4,681
장기리스부채	100,470	100,470
합 계	2,443,710	2,443,710

(2) 연결실체는 연결재무상태표에 공정가치로 측정되는 금융상품에 대하여 공정가치측정에 사용된 투입변수에 따라 다음과 같은 공정가치 서열체계로 분류하였습니다.

(수준 1)	동일한 자산이나 부채에 대한 활성시장에서의 (조정되지 않은) 공시가격
(수준 2)	직접적으로(예: 가격) 또는 간접적으로(예: 가격에서 도출되어) 관측가능한, 자산이나부채에 대한 투입변수. 단 수준 1에 포함된 공시가격은 제외함
(수준 3)	관측가능한 시장자료에 기초하지 않은, 자산이나 부채에 대한 투입변수(관측가능하지않은 투입변수)

다음 표는 최초 인식후 공정가치로 측정되는 금융상품을 공정가치가 시장에서 관측가능한 정도에 따라 수준 1에서 수준 3으로 분류하여 분석한 것입니다.

(당기말)

(단위: 백만원)				
구 분	수준 1	수준 2	수준 3	합 계
금융자산				
당기손익-공정가치측정 금융자산	-	7,685	125,250	132,935
기타포괄손익-공정가치측정금융자산	-	33,788	-	33,788
파생상품자산	-	777	-	777
소 계	-	42,250	125,250	167,500
금융부채				
파생상품부채	-	3,068	-	3,068

(3) 당기 중 서열체계 수준 3 공정가치 측정으로 분류되는 금융자산의 장부금액 변동내역은 다음과 같습니다.

(단위: 백만원)	
구 분	당기
기초금액	122,494
총손익	
- 당기손익인식금액	(6,924)
- 기타포괄손익인식금액	-
취득	12,720
처분	(40)
기타	(3,000)
기말금액	125,250

(4) 연결실체는 공정가치 서열체계에서 수준 2와 수준 3으로 분류되는 반복적인 공정가치측정치, 비반복적인 공정가치측정치, 공시되는 공정가치에 대해 다음의 가치평가기법과 투입변수를 사용하고 있습니다.

구 분	공정가치	수준	가치평가기법	투입변수	관측가능하지 않은 투입변수와 공정가치 측정치간의 연관성
공정가치 측정 금융자산					
SOC주식, PFV, 출자금	125,250	3	순자산가치평가법, 현금흐름할인모형 등	성장율, 할인율 등	할인율이 하락하고 성장률이 상승한다면 공정가치 상승
수익증권	7,685	2	순자산가치평가법, 현금흐름할인모형 등	성장율, 할인율 등	할인율이 하락하고 성장률이 상승한다면 공정가치 상승
채무증권	33,788	2	순자산가치평가법, 현금흐름할인모형 등	성장율, 할인율 등	할인율이 하락하고 성장률이 상승한다면 공정가치 상승
비시장성주식	-	3	순자산가치평가법, 현금흐름할인모형 등	성장율, 할인율 등	할인율이 하락하고 성장률이 상승한다면 공정가치 상승
파생상품(자산)					
통화선도 등	777	2	시장접근법	통화선도환율 등	해당사항 없음
파생상품(부채)					
통화선도 등	3,068	2	시장접근법	통화선도환율 등	해당사항 없음

(5) 연결실체는 수준 간의 이동을 가져오는 사건이나 상황의 변동이 발생하는 시점에 수준 간의 이동을 인식하고 있습니다. 또한, 당기 중 수준1과 수준2 간의 유의적인 이동은 없습니다.

(6) 연결재무상태표 상에서 반복적으로 공정가치로 측정되는 수준 3의 금융상품의 공정가치 측정과 관련된 투입변수 중 유의적이지만 관측가능하지 않은 투입변수의 변동이 당기 손익 및 기타포괄손익에 미치는 영향은 다음과 같습니다.

(단위 : 백만원)				
구 분	관측가능하지 않은 투입변수	투입변수의 변동	당기손익	
			유리한 변동	불리한 변동
공정가치측정 금융자산	할인율	±1.00%	2,322	(2,087)

IV. 이사의 경영진단 및 분석의견

1. 외부감사에 관한 사항

당사가 본 이사의 경영진단 의견서에서 미래에 발생할 것으로 예상・예측한 내용은 동 의견서 작성시점의 사건 및 재무성과에 대하여 회사의 견해를 반영한 것입니다. 동 예측정보는 미래 사업환경과 관련된 다양한 가정에 기초하고 있으며, 동 가정들은결과적으로 부정확한 것으로 판명될 수도 있습니다. 또한, 이러한 가정들에는 예측정보에서 기재한 예상치와 실제 결과 간에 중요한 차이를 초래할 수 있는 위험, 불확실성 및 기타 요인을 포함하고 있습니다. 이러한 중요한 차이를 초래할 수 있는 요인에는 회사 내부경영과 관련된 요인과 외부환경에 관한 요인이 포함되어 있으며, 이에 한하지 않습니다.
당사는 동 의견서의 예측정보 작성시점 이후에 발생하는 위험 또는 불확실성을 반영하기 위하여 예측정보에 기재한 사항을 수정하는 정정의견서를 공시할 의무는 없습니다.

결론적으로, 동 의견서상에 회사가 예상한 결과 또는 사항이 실현되거나 회사가 당초에 예상한 영향이 발생한다는 확신을 제공할 수 없습니다. 동 의견서에 기재된 예측정보는 동 의견서 작성시점을 기준으로 작성한 것이며, 회사가 이러한 위험요인이나 예측정보를 수정 및 갱신할 예정이 없음을 유의하시기 바랍니다.

2. 개요

당사는 21년 독립 경영을 위해 대림산업에서 DL이앤씨로 인적 분할 및 사명 변경을 하였습니다. 끊임없는 국내외 경제 불확실성 요인들로 인한 위기에도 불구하고 전임직원의 노력에 힘입어 연결 기준 매출 7조 6,317억원, 영업이익 9,573억원, 별도 기준 매출 5조 2,494억원, 영업이익 6,797억원 등 유의미한 실적을 기록하며 첫 관문을 성공적으로 통과했습니다. 이를 바탕으로 재무적 측면에서도 연결 기준 부채비율 9%p 감소하는 등 당사의 재무구조의 견실함을 보여주었습니다.
글로벌 팬데믹 상황으로 인한 현장 리스크 증가 및 민간/공공 주택 수주 감소 등 어려운 환경 속에서도 원가 및 기술경쟁력을 바탕으로 각 사업부문에서 의미 있는 성과를 이루었습니다. 새정부 출범에 따라 공공/시장 주도로 주택 공급은 확대될 전망이며, “국가균형발전 프로젝트”, “한국판 뉴딜”, “그린리모델링 및 생활 SOC 인프라 확대” 등 정부의 확장적 재정 기조 유지에 따라 부진하였던 국내 건설경기는 점차 완화될 것으로 예상되고 있으나, 해외사업부문은 글로벌 정치 및 경제적 이슈, 오미크론 확산 등 고질적 글로벌 경제 하방요인들로 인하여 불확실성은 단기간에 해소되지 않을 것으로 판단됩니다. 이에 더하여, 올해 시행된 중대재해 처벌법, 산업안전보건법 등의 법률 강화는 변화하는 공사 수행 환경에 선제적으로 대응이 필요한 상황입니다.
당사는 앞으로도 Cash flow 중심 경영을 강화하고 각 사업부문의 지속적인 혁신활동을 통해 절대경쟁력을 확보함으로써 어떠한 시장환경에도 수익이 확보될 수 있도록 “손실 Zero 리스크 관리”에 만전을 기하겠습니다. 아울러 협력업체와 상생하고, 안전사고 예방을 위한 노력을 강화하여 사회적으로 존경 받는 기업이 될 수 있도록 노력하겠습니다. 당사는 이에 그치지 않고 혁신의 기본인 ‘하자 제로’를 위한 각고의 노력을 기울여 “하자 Zero” 달성을 위해 임하는 해가 되겠습니다.

3. 재무상태 및 영업실적

가. 연결재무상태표

(단위 : 백만원)	
구 분	제 1기
[유동자산]	5,354,346
[비유동자산]	3,347,344
자산총계	8,701,690
[유동부채]	3,136,740
[비유동부채]	1,067,804
부채총계	4,204,544
[지배기업의 소유주지분]	4,167,944
[비지배지분]	329,202
자본총계	4,497,146
연결에 포함된 회사수	10

나. 연결손익계산서

(단위 : 백만원)	
구 분	제 1기
[매출액]	7,631,651
[영업이익]	957,258
당기순이익	635,836
지배지분순이익	577,044
비지배지분순이익	58,792
[보통주 기본주당순이익(원)]	26,903
[우선주 기본주당순이익(원)]	26,903
[기타포괄손익]	8,834
[총포괄손익]	644,670
지배주주지분포괄손익	586,354
비지배주주지분포괄손익	58,316

다. 사업부문 요약 재무현황

당기 연결실체의 계속영업수익 및 계속영업이익(손실)에 대한 보고부문별 분석은 다음과 같습니다.

(당기)

(단위: 백만원)

구 분	토목	주택	플랜트	공통 (미배분)	조정 및 제거	합 계
I. 매출액	1,504,333	5,077,348	1,058,229	5,798	(14,057)	7,631,651
II. 매출원가	(1,300,904)	(4,080,986)	(875,039)	(3,066)	14,715	(6,245,280)
III. 매출총이익(손실)	203,429	996,362	183,190	2,732	658	1,386,371
판매비및관리비	(50,602)	(192,298)	(32,941)	(149,193)	(4,079)	(429,113)
IV. 부문영업이익(손실)	152,827	804,064	150,249	(146,461)	(3,421)	957,258
기타수익	20,756	24,686	62,519	29,678	(32,928)	104,711
기타비용	(117,780)	(53,337)	(42,090)	(37,534)	66,770	(183,971)
금융수익	21,425	50,707	40,636	24,164	(19,804)	117,128
금융비용	(34,992)	(34,015)	(38,822)	(28,755)	67,305	(69,279)
지분법투자손익	(15,535)	484	(2)	(1,543)	-	(16,596)
V. 법인세차감전순이익(손실)	26,701	792,589	172,490	(160,451)	77,922	909,251
감가상각비	(6,065)	(30,284)	(917)	(21,131)	(2)	(58,399)
무형자산상각비	(1,360)	(4,647)	(1,157)	(1,721)	(6,748)	(15,633)

위에서 보고된 수익은 외부고객으로부터 발생한 수익입니다. 당기에 기업 내의 다른 영업부문과의 거래로 인한 수익은 포함되어 있지 않습니다.

보고부문의 회계정책은 주석 2에서 설명한 연결실체의 회계정책과 동일합니다. 부문이익은 자원을 배분하고 부문의 성과를 평가하기 위해 최고영업의사결정자에게 보고되는 측정치입니다.

라. 사업부문별 현황

1. 토목부문

1) DL이앤씨

2021년 토목사업본부는 현장 수 감소로 인해 매출액은 8,199억원을, 지속적인 원가절감 혁신활동을 통해 원가율 및 영업이익은 각각 87.9%, 670억원을 기록하였습니다.

2) DL건설

2021년 토목사업부문의 매출액은 기술형입찰 및 관광인프라, 택지 분야에서 실적을 확보하여 전기 대비 약 39.9% 증가한 4,802억을 달성하였습니다. 또한 원가율은 사업지별 철저한 원가관리를 통해서 전기 대비 변화없는 87.0%를 기록하였습니다.

2. 주택부문

1) DL이앤씨

2021년 주택사업본부는 대규모 자체 사업인 아크로 포레스트 20년 준공 및 21년 착공 예정

사업지 중 일부 사업지의 일정 지연으로 인하여 3조 5,472억의 매출을 달성하였습니다.
21년 원자재 급격한 상승이 발생하였으나 현장별 VE활동을 통해 원가율은 78.7%를 유지하였습니다. 영업이익은 5,946억원을 기록하며 당기를 마무리 하였습니다.

2) DL건설

2021년 건축사업부문의 매출액은 전기 대비 약 9.97% 증가한 1조 5,302억원을 달성하였습니다. 원가율의 경우 사업지별 철저한 원가관리를 통해서 전기 대비 큰 변화없이 약 1.0%p 감소된 84.1%를 기록하였습니다.
당사는 일반건축부문에서 물류센터, 리모델링 등 다양한 형태의 수주를 꾸준히 이어가며 비주택부문의 시장영역을 확대하고 있으며, 주택부문에서는 분양 리스크에도 불구하고 철저한 사업성관리를 통해 지방은 물론 수도권에서도 모두 선전하고 있습니다.

3. 플랜트부문

1) DL이앤씨

2021년 플랜트 사업본부의 매출액은 COVID-19 영향에 따른 수주 부진으로 8,766억원을 달성하였습니다. 원가율은 혁신활동을 통한 원가절감과 준공 프로젝트 정산 등 일회성 요인이 반영되어 80.7%를 기록하였습니다. 이에 따라 영업이익은 1,374억원으로 당기를 마쳤습니다.

마. 주요 성과지표

1) 안정성

구 분	산 식	비 율
		제 1기
유동비율	유동자산 / 유동부채	170.70%
부채비율	부채총계 / 자기자본	93.49%
순차입금비율	(차입금-현금성자산) / 자기자본	-23.08%

※ 현금성자산은 연결재무상태표상의 현금 및 현금성자산입니다.

2) 수익성

구 분	산 식	비 율
		제 1기
매출액 영업이익율	영업이익 / 매출액	12.54%
매출액 순이익율	당기순이익 / 매출액	8.33%
총자산 순이익율	당기순이익 / 총자산	7.69%
자기자본 순이익율	당기순이익 / 자기자본	15.22%

※ 자산과 자본은 기초, 기말의 평균으로 계산하였습니다.

3) 성장성 및 활동성

구 분	산 식	비 율
		제 1기
총자산 증가율	당기말총자산 / 전기말총자산 - 1	11.17%

바. 자산손상

(단위 : 백만원)

구 분	제 1기
공정가치측정금융자산	8,239

※ 투자주식 공정가치 하락 등으로 인한 손상입니다.

사. 환율변동 영향

연결실체는 내부적으로 환율 변동으로 인한 환율변동위험을 정기적으로 측정하고 있습니다. 보고기간 종료일 현재 상기 자산, 부채에 적용되는 환율이 10% 변동시 환율변동으로 인한 당기 손익과 순자산에 미치는 영향(법인세효과 반영전)은 다음과 같습니다.

(단위: 백만원)				
구 분	10% 상승시		10% 하락시	
	손 익	순자산	손 익	순자산
당 기	29,740	29,740	(29,740)	(29,740)

4. 유동성 및 자금조달과 지출

가. 유동성에 관한 사항

연결실체는 유동성위험을 관리하기 위하여 단기 및 중장기 자금관리계획을 수립하고현금유출예산과 실제 현금유출액을 지속적으로 분석・검토하여 금융부채와 금융자산의 만기구조를 대응시키고 있습니다. 연결실체의 경영진은 영업활동에서 발생하는현금흐름과 보유금융자산으로 금융부채의 상환이 가능하다고 판단하고 있습니다

당기말 현재 금융자산 및 금융부채의 잔존계약 만기에 따른 만기분석내역은 다음과 같습니다.

(금융자산)

(단위: 백만원)				
구 분	1년미만	1년이상 2년미만	2년이상	합 계
현금및현금성자산	2,044,761	-	-	2,044,761
공정가치측정금융자산	7,224	10,300	149,976	167,500

단기금융상품	218,224	-	-	218,224
매출채권	527,438	-	-	527,438
단기대여금	111,179	-	-	111,179
미수금	375,214	-	-	375,214
미수수익	36,608	-	-	36,608
보증금	35,787	-	-	35,787
리스채권	421	-	-	421
상각후원가금융상품	26	-	-	26
장기금융상품	-	-	520	520
장기매출채권	410,023	78,102	200,312	688,437
장기대여금	524,258	51,882	367,142	943,282
장기미수금	282,243	292,074	96,394	670,711
장기미수수익	-	-	45,941	45,941
장기보증금	29,431	101,868	245,516	376,815
장기리스채권	-	421	1,292	1,713
합 계	4,602,837	534,647	1,107,093	6,244,577

(금융부채)

(단위: 백만원)				
구 분	1년미만	1년이상 2년미만	2년이상	합 계
매입채무	908,022	-	-	908,022
미지급금	305,331	-	-	305,331
임대보증금	1,552	-	-	1,552
미지급비용(주1)	38,552	-	-	38,552
리스부채	51,750	-	-	51,750
단기차입금	156,595	-	-	156,595
유동성장기부채	40,252	-	-	40,252
사채	12,379	116,022	329,297	457,698
장기차입금	4,090	86,862	285,045	375,997
장기매입채무	-	8,137	-	8,137
장기미지급금	-	-	275	275
장기임대보증금	-	246	4,435	4,681
장기리스부채	-	48,093	58,324	106,417
파생상품부채	2,257	811	-	3,068
금융보증및자금보충약정	27,732	762,897	771,204	1,561,833
합 계	1,548,512	1,023,068	1,448,580	4,020,160

(주1) 이자지급관련 현금흐름은 각 차입금 및 사채의 현금흐름에 포함하였습니다.

상기 금융자산의 만기분석은 할인하지 아니한 계약상 만기금액(대손충당금 차감 전 금액임)에 기초하여 작성되었으며, 금융부채의 만기분석은 해당 금융부채로부터 발생하는 이자를 포함하여 할인되지 않은 현금흐름을 기초로 연결실체가 지급하여야 하는 가장 빠른 만기일에 근거하여 작성되었습니다.

나. 자금조달 현황

1) 보고기간 종료일 현재 장・단기차입금의 내역은 다음과 같습니다.

(단위: 백만원)			
구 분	차 입 처	당기말 이자율(%)	당기말
단기차입금			
일반대출	SC제일은행 외	1.10~2.75	156,300
단기차입금 계			156,300
장기차입금			
일반대출	우리한숲제일차㈜ 외	0.00~3.00	317,029
운영자금대출	주택도시보증 등	0.00~1.85	91,655

장기차입금 소계	408,684
차감 : 유동성장기부채(액면)	(40,252)
현재가치할인차금(유동성장기부채)	-
유동성장기부채(장부가액)	(40,252)
차감 : 현재가치할인차금(장기차입금)	(4,754)
차감 계	363,678

2) 보고기간 종료일 현재 사채의 내역은 다음과 같습니다.

(단위: 백만원)					
종 류	발행일	상환일	당기말 이자율(%)	당기말	보증여부
제1-1회 공모사채	2021-06-16	2024-06-14	1.70	200,000	무보증
제1-2회 공모사채	2021-06-16	2026-06-16	2.14	95,000	무보증
제265회 사모사채	2020-08-05	2027-08-05	2.44	30,000	무보증
제266회 사모사채	2020-08-10	2027-08-10	2.45	50,000	무보증
제33회 사모사채	2010-12-14	2027-12-31	3.00	4,116	무보증
제34회 사모사채	2011-03-29	2027-12-31	3.00	5,487	무보증
제35회 공모사채	2011-07-04	2027-12-31	3.00	6,859	무보증
DL건설 1-1회 공모사채	2021-09-10	2023-09-08	2.47	20,000	무보증
DL건설 1-2회 공모사채	2021-09-10	2024-09-09	2.81	39,000	무보증
합 계				450,462	
차감 : 유동성장기부채(액면가액)				-	
사채할인발행차금(유동)				-	
유동성장기부채(장부가액)				-	
차감 : 사채할인발행차금(비유동)				(3,810)	
차감 계				446,652	

3) 당기말 현재 장기차입금 및 사채의 연도별 상환계획은 다음과 같습니다.

(단위: 백만원)			
연 도	장기차입금	사채(액면가액)	합 계
2022.01.01~2022.12.31	30,155	20,000	50,155
2023.01.01~2023.12.31	158,271	239,000	397,271
2024.01.01~2024.12.31	50,155	-	50,155
2025.01.01 이후	129,850	191,462	321,312
합 계	368,431	450,462	818,893

5. 부외거래

당사는 건축사업 관련 시행자의 PF, 사업비 대출에 대해 지급보증 또는 책임준공 의무를 부담하고 있습니다. 이와 관련된 현황에 대하여는 'XI. 그 밖에 투자자 보호를 위하여 필요한 사항 - 2. 우발부채 등 - '채무보증 및 채무인수약정 현황'을 참조하여 주시기 바랍니다.

6. 그 밖에 투자의사결정에 필요한 사항

가. 파생상품 현황
당사는 외화표시 자산 및 부채에 대하여 투기적 외환거래 금지를 원칙으로 환율 변동에 따른

리스크를 최소화 하기 위하여 환리스크 관리 규정을 제정하여 운용하고 있습니다. 또한 환리스크 관리 규정에 따라 금융기관을 상대방으로 통화 및 금리 관련 파생상품 계약을 체결 하고 있습니다. 보다 자세한 내용은 'Ⅱ.사업의 내용 - 5. 위험관리 및 파생거래'를 참고하여 주시기 바랍니다.

나. 중요한 회계정책의 변경 및 회계추정
※ 세부 내용은 첨부된 연결감사보고서의 "주석 2. 재무제표 작성기준 및 유의적 회계정책"에서 설명하고 있습니다.

V. 회계감사인의 감사의견 등

1. 외부감사에 관한 사항

가. 회계감사인의 명칭 및 감사의견

사업연도	감사인	감사의견	강조사항 등	핵심감사사항
제1기(당기)	안진회계법인	적정	인적분할을 통한 회사의 설립	총예정원가추정의 불확실성
-	-	-	-	-
-	-	-	-	-

나. 감사용역 체결현황

(기준일 : 2021년 12월 31일) (단위 : 백만원)

사업연도	감사인	내 용	감사계약내역		실제수행내역	
			보수	시간	보수	시간
제1기 (당기)	안진회계법인	분/반기 재무제표 검토, 별도/연결 재무제표에 대한 감사	1,178	11,550	1,178	11,205
-	-	-	-	-	-	-
-	-	-	-	-	-	-

다. 회계감사인과의 비감사용역 계약체결 현황

(기준일 : 2021년 12월 31일) (단위 : 백만원)

사업연도	계약체결일	용역내용	용역수행기간	용역보수	비고
제1기 (당기)	2021.01.29	- 건설부문 5개년(15년~19년) 별도 및 연결 재무제표 검토	2021.01.29 ~ 2021.03.10	101	안진회계법인
제1기 (당기)	2021.08.06	- 적격분할 요건 관련 세무자문	2021.08.06 ~ 2021.09.30	55	안진회계법인
	2021.09.07	- 사채관리계약이행상황보고서	2021.09.07 ~ 2022.09.07	1	안진회계법인
제1기 (당기)	2021.10.01	- 재무현황 확인서 작성용역	2021.10.01 ~ 2021.10.31	3	안진회계법인

라. 재무제표 중 이해관계자의 판단에 상당한 영향을 미칠 수 있는 사항에 대해 내부감사기구가 회계감사인과 논의한 결과

구분	일자	참석자	방식	주요 논의 내용
1	2021.05.12	감사위원회 3인 회사 경영진 3인 감사인 2인	비대면회의	- 2021년 1분기 검토 보고 - 기타 감사계획단계 필수 커뮤니케이션 사항
2	2021.08.11	감사위원회 3인 감사인 2인	비대면회의	- 2021년 2분기 검토 보고 - 기타 감사계획단계 필수 커뮤니케이션 사항
3	2021.09.29	감사위원회 3인 감사인 2인	비대면회의	- 2021년 내부회계관리제도 중간평가 결과 - 감사위원 교육

4	2021.11.10	감사위원회 3인 감사인 2인	비대면회의	- 2021년 3분기 검토 보고 - 기타 감사계획단계 필수 커뮤니케이션 사항
5	2022.02.16	감사위원회 3인 감사인 2인	비대면회의	- 2021년 4분기 검토 보고 - 기타 감사계획단계 필수 커뮤니케이션 사항

2. 내부통제에 관한 사항

공시작성대상기간중 경영자의 내부회계관리제도 운영실태평가보고서에 대한 독립된 감사인의 검토결과, 경영자의 운영실태보고 내용이 중요성의 관점에서 내부회계관리제도 모범규준의 규정에 따라 작성되지 않았다고 판단하게 하는 점이 발견되지 아니하였습니다.

VI. 이사회 등 회사의 기관에 관한 사항

1. 이사회에 관한 사항

가. 이사회 구성 개요

2021년 당기말 기준, 당사는 사내이사 2명, 사외이사 3명, 총 5명의 이사들로 이사회를 구성, 운영하고 있습니다. 이사회 의장은 남용 사내이사가 맡고 있으며, 대표이사를 겸직하고 있지 않습니다. 남용 사내이사는 경영 전반에 대한 높은 이해도를 인정받아 이사회 의장으로 선임되었습니다.
또한 당사는 이사회 규정에 의거하여 재무위원회, 감사위원회, 사외이사후보추천위원회, 보상위원회, 거버넌스위원회 등 5개의 이사회 내 위원회(소위원회)를 구성, 운영하고 있습니다.

한편 당사는 2021년 분할 신설과 함께 사외이사 중의 대표자를 선임하는 선임 사외이사 제도를 도입하였고, 2021년 1월 28일 이사회를 통하여 선임 사외이사로 이충훈 이사를 선임하였습니다.

나. 이사회 주요 의결사항

회 차	개최일자	의안내용	가결 여부	사외이사가 아닌 이사의 성명		사외이사의 성명		
				남용 (출석률: 100%)	마창민 (출석률: 100%)	이충훈 (출석률: 100%)	박찬희 (출석률: 100%)	김일윤 (출석률: 100%)
제1차	2021.01.04	1호 : 분할 창립총회에 갈음하는 공고 승인의 건	가결	찬성	찬성	찬성	찬성	찬성
		2호 : 대표이사 선임의 건	가결	찬성	찬성	찬성	찬성	찬성
		3호 : 이사회 의장 선임의 건	가결	찬성	찬성	찬성	찬성	찬성
		4호 : 이사회 규정 및 이사회 내 위원회 규정 제정의 건	가결	찬성	찬성	찬성	찬성	찬성
		5호 : 이사회 내 위원회 위원 선임의 건	가결	찬성	찬성	찬성	찬성	찬성
		6호 : 본점 설치의 건	가결	찬성	찬성	찬성	찬성	찬성
		7호 : 지점 설치의 건	가결	찬성	찬성	찬성	찬성	찬성
		8호 : 해외지사 설립의 건	가결	찬성	찬성	찬성	찬성	찬성
		9호 : 준법지원인 및 공정거래자율준수관리자 선임의 건	가결	찬성	찬성	찬성	찬성	찬성
		10호 : 명의개서대리인 선임의 건	가결	찬성	찬성	찬성	찬성	찬성
제2차	2021.01.04	1호 : 이사 등과 회사 간의 거래 승인의 건	가결	찬성	찬성	찬성	찬성	찬성
제3차	2021.01.28	1호 : 2021년 경영계획 승인의 건	가결	찬성	찬성	찬성	찬성	찬성
		2호 : 선임 사외이사 선임의 건	가결	찬성	찬성	찬성	찬성	찬성
		3호 : 2021년 사채 발행 한도 설정의 건	가결	찬성	찬성	찬성	찬성	찬성
		4호 : 이사 경업 승인의 건	가결	찬성	찬성	찬성	찬성	찬성
		5호 : 이사 보수 집행 승인의 건	가결	찬성	찬성	찬성	찬성	찬성
제4차	2021.03.23	1호 : 2021년 안전 및 보건에 관한 계획 승인의 건	가결	찬성	찬성	찬성	찬성	찬성
		2호 : 임원 보수 규정 제정의 건	가결	찬성	찬성	찬성	찬성	찬성
		3호 : 기업지배구조헌장 제정의 건	가결	찬성	찬성	찬성	찬성	찬성
		※ 보고사항 : 2021년 1분기 영업 및 재무실적	-	-	-	-	-	-
제5차	2021.05.26	1호 : United Water 투자를 위한 브릿지론 자금보충약정 제공의 건	가결	찬성	찬성	찬성	찬성	찬성

제6차	2021.05.27	1호 : 준법통제기준 제정의 건	가결	찬성	찬성	찬성	찬성	찬성
		2호 : 이사회 내 위원회 규정 개정의 건	가결	찬성	찬성	찬성	찬성	찬성
		3호 : 상법상 이사 등과 회사 간의 거래 한도 승인의 건	가결	찬성	찬성	찬성	찬성	찬성
		4호 : 상법상 이사 등과 회사 간의 거래 승인의 건	가결	찬성	찬성	찬성	찬성	찬성
		5호 : DL 3사 상표권 귀속 합의의 건 (주1)	보류	보류	보류	보류	보류	보류
제7차	2021.06.22	1호 : 상법상 이사 등과 회사 간의 거래 승인의 건	가결	찬성	찬성	찬성	찬성	찬성
		※ 보고사항 : 2021년 상반기 영업 및 재무실적	-	-	-	-	-	-
제8차	2021.08.04	1호 : 상법상 이사 등과 회사 간의 거래 승인의 건	가결	찬성	찬성	찬성	찬성	찬성
		2호 : 상법상 이사 등과 회사 간의 거래 승인의 건	가결	찬성	찬성	찬성	찬성	찬성
		3호 : 상법상 이사 등과 회사 간의 거래 승인의 건	가결	찬성	찬성	찬성	찬성	찬성
		4호 : DL 3사 상표권 귀속 합의의 건	가결	찬성	찬성	찬성	찬성	찬성
제9차	2021.09.28	1호 : 이사회 내 위원회 규정 개정의 건	가결	찬성	찬성	찬성	찬성	찬성
		2호 : 상법상 이사 등과 회사 간의 거래 승인의 건	가결	찬성	찬성	찬성	찬성	찬성
		3호 : 상법상 이사 등과 회사 간의 거래 승인의 건	가결	찬성	찬성	찬성	찬성	찬성
		4호 : 우리은행 여신한도 연장의 건	가결	찬성	찬성	찬성	찬성	찬성
		5호 : 기부금 집행 승인의 건	가결	찬성	찬성	찬성	찬성	찬성
		6호 : 기부금 집행 승인의 건	가결	찬성	찬성	찬성	찬성	찬성
		※ 보고사항 : 2021년 3분기 영업 및 재무실적	-	-	-	-	-	-
제10차	2021.11.15	1호 : 기부금 집행 승인의 건	가결	찬성	찬성	찬성	찬성	찬성
제11차	2021.12.21	1호 : 상법상 이사 등과 회사 간의 거래 승인의 건	가결	찬성	찬성	찬성	찬성	찬성
		2호 : 상법상 이사 등과 회사 간의 거래 승인의 건	가결	찬성	찬성	찬성	찬성	찬성
		3호 : 상법상 이사 등과 회사 간의 거래 승인의 건	가결	찬성	찬성	찬성	찬성	찬성
		4호 : 상법상 이사 등과 회사 간의 거래 승인의 건	가결	찬성	찬성	찬성	찬성	찬성
		5호 : 상법상 이사 등과 회사 간의 거래 승인의 건	가결	찬성	찬성	찬성	찬성	찬성
		6호 : 상법상 이사 등과 회사 간의 거래 한도 승인의 건	가결	찬성	찬성	찬성	찬성	찬성
		※ 2021년 실적 및 2022년 경영계획 보고	-	-	-	-	-	-
		※ ESG 전략 보고	-	-	-	-	-	-
제1차	2022.01.27	1호 : 제1기(2021년) 감사 전 재무제표 승인의 건	가결	찬성	찬성	찬성	찬성	찬성
		2호 : 제1기(2021년) 영업보고서 승인의 건	가결	찬성	찬성	찬성	찬성	찬성
		3호 : 2022년 경영계획 승인의 건	가결	찬성	찬성	찬성	찬성	찬성
		4호 : 출자계열회사(DSA)와의 자금대여 연장 승인의 건	가결	찬성	찬성	찬성	찬성	찬성
		5호 : 상법 상 이사 등과 회사 간의 거래 승인의 건	가결	찬성	찬성	찬성	찬성	찬성
		※ 준법통제활동 보고	-	-	-	-	-	-
제2차	2022.02.22	1호 : 전자투표제 도입 승인의 건	가결	찬성	찬성	찬성	찬성	찬성
		2호 : 제1기 정기주주총회 개최 및 부의안건 승인의 건	가결	찬성	찬성	찬성	찬성	찬성
		3호 : 공정거래 자율준수관리자 선임의 건	가결	찬성	찬성	찬성	찬성	찬성
		4호 : 2022년 안전 및 보건에 관한 계획 승인의 건	가결	찬성	찬성	찬성	찬성	찬성
		5호 : 상법상 이사 등과 회사 간의 거래 승인의 건	가결	찬성	찬성	찬성	찬성	찬성
		6호 : 상법상 이사 등과 회사 간의 거래 승인의 건	가결	찬성	찬성	찬성	찬성	찬성
		※ 내부회계관리제도 운영실태 보고	-	-	-	-	-	-
		※ 내부회계관리제도 평가결과 보고	-	-	-	-	-	-
		※ 2021년 이사회 평가결과 보고	-	-	-	-	-	-
		※ 러시아 리스크 대응방안 보고	-	-	-	-	-	-
		※ 준법통제활동 연간계획 보고	-	-	-	-	-	-

(주1) 상표권 귀속 합의가 분할에 따른 실제 권리귀속 관계에 부합하는지와 이로 인해 새로운 경제적 이해관계가 발생하는지에 관한 검토가 필요함에 따라

출석이사 전원의 동의로 결의를 보류하고 보완하여 향후에 다시 상정하는 것으로 하였습니다.

※ 2021년도 이사회 평가(개별 심층면접)

당사는 사외이사회가 중심이 되어 이사회 평가제도에 대한 논의와 검토의견을 수렴한 결과 사외이사들이 이사회 활동을 평가하는 제도를 도입하여 시행하였습니다. 평가모형은 단순 점수 집계방식이 아닌 심층면접 방식으로 설계하였으며, 평가 결과로 도출된 과제들은 향후에 지속적으로 보완 및 개선해 나갈 계획입니다.
이사회 평가는 매년 1회 정기적으로 시행하며, 사내이사 및 사외이사 전원을 대상으로 일대일 심층면접을 실시하여 이사회가 회사의 전략과제들과 중요한 현안 및 리스크 요인들을 충분히 논의하고 있는지, 이사회 구성원의 skill-set 측면에서 전문성과 다양성을 잘 갖추고 있는지, 이사회 및 위원회가 효율적으로 운영되고 있는지, 선임사외이사 제도가 독립적이며 실질적으로 정착되어 운영되는 지 등을 심층적으로 분석하고 평가할 수 있도록 설계하였습니다.
당사의 2021년 이사회 활동을 평가한 결과는 전반적으로 양호한 것으로 평가되었으나, 글로벌 선진 회사들의 Practice와 비교할 경우 보완이 필요한 분야들도 도출되었으며, 이 부분은 향후 이사회사무국이 중심이 되어 이사회 운영의 효율성을 증대시키는 방향으로 개선시킬 계획입니다.
그 일환으로 2022년부터 위원회 활동이 사외이사들을 중심으로 보다 효율적으로 운용될 수 있도록 위원회 구조를 효율화하기로 하였으며, 거버넌스위원회를 ESG위원회로 격상하는 동시에, 2022년 정기 주주총회를 통해 여성 사외이사를 충원하는 등, 향후 글로벌 스탠다드에 부합하는 이사회로 발전할 수 있도록 거버넌스 체제를 개선시켜 나가기로 하였습니다.

다. 이사회 내 위원회(감사위원회 제외)

1) 이사회 내의 위원회 구성현황

위원회명	구성	소속 이사명	설치목적 및 권한사항	비고
재무위원회	사내이사 1명 사외이사 2명	마창민(위원장) 이충훈 박찬희	이사회에서 위임한 사항 및 기타 재무사항을 심의・의결	-
보상위원회	사내이사 1명 사외이사 2명	마창민(위원장) 박찬희 김일윤	등기임원 보상체계 및 보상수준 결정절차의 정당성 확보	-
사외이사후보 추천위원회	사내이사 1명 사외이사 2명	마창민 이충훈 박찬희	사외이사후보의 추천	-
거버넌스 위원회	사외이사 3명	박찬희(위원장) 이충훈 김일윤	공정거래법 상 대규모 내부거래 심의・의결 및 주주가치에 영향을 미치는 경영사항사전 심의	-

※ 상기 현황은 2021년 12월 31일 기준입니다.
※ 이사회 내 위원회의 위원은 2021년 1월 4일 이사회 승인에 따라 선임되었습니다.
※ 사외이사후보추천위원회 위원장은 2022년 2월 17일 마창민 대표이사로 선임되었습니다.

2) 이사회 내 위원회의 활동내역

● 재무위원회

회 차	개최일자	의안내용	가결 여부	사외이사가 아닌 이사의 성명	사외이사의 성명	
				마창민 (출석률:100%)	이충훈 (출석률:100%)	박찬희 (출석률:100%)
제1차	2021.02.24	1호 : 고양삼송6-3블럭 저온물류센터 신축사업 책임준공계약 승인의 건	가결	찬성	찬성	찬성
제2차	2021.04.07	1호 : 출자계열회사(DPI)와의 자금대여 기간 연장 승인의 건 2호 : e편한세상송도 더 퍼스트비치중도금 대출 신용공여 승인의 건	가결 가결	찬성 찬성	찬성 찬성	찬성 찬성
제3차	2021.04.21	1호 : 오산 세마 공동주택개발사업 PF 대출 대환 신용공여 승인의 건	가결	찬성	찬성	찬성
제4차	2021.05.18	1호 : 재무위원회 위원장 선임의 건 2호 : United Water 투자를 위한투자목적회사 지분 인수의 건	가결 가결	찬성 찬성	찬성 찬성	찬성 찬성
제5차	2021.05.26	1호 : e편한세상인천영종A28블럭중도금대출 신용공여 승인의 건 2호 : e편한세상거제 유로스카이중도금대출신용공여 승인의 건 3호 : 평택 화양지구도시개발사업 책임준공확약 승인의 건	가결 가결 가결	찬성 찬성 찬성	찬성 찬성 찬성	찬성 찬성 찬성
제6차	2021.06.10	1호 : 부천영상단지개발 PFV 투자 승인의 건 2호 : 러시아 Moscow AORC HCU Project Bond 발급 신용공여 승인의 건	가결 가결	찬성 찬성	찬성 찬성	찬성 찬성
제7차	2021.06.23	1호 : 양주옥정 공동주택 및 전남구례 귀농귀촌 개발리츠 책임준공계약 승인의 건	가결	찬성	찬성	찬성
제8차	2021.07.07	1호 : 광진구 광장동 공동주택 신축사업 책임준공계약 승인의 건	가결	찬성	찬성	찬성
제9차	2021.07.22	1호 : 광진구 광장동 공동주택 신축사업 책임준공계약 승인의 건 2호 : 오산 세마 공동주택개발사업 PF 대출 대환 신용공여 승인의 건	가결 가결	찬성 찬성	찬성 찬성	찬성 찬성
제10차	2021.08.26	1호 : 과천지식정보타운 지식산업센터 신축사업 책임준공계약 승인의 건	가결	승인	승인	승인
제11차	2021.09.08	1호 : 원주시 판부면 서곡리 공동주택 신축사업 책임준공계약 승인의 건	가결	승인	승인	승인
제12차	2021.10.13	1호 : 경희대학교 가야의료원 신축사업 책임준공계약 승인의 건	가결	승인	승인	승인
제13차	2021.10.27	1호 : 김포풍무 오피스텔 신축사업 책임준공계약 승인의 건	가결	승인	승인	승인
제14차	2021.11.24	1호 : 동탄2신도시 공동주택 및 경남하동 귀농귀촌 개발리츠 책임준공계약 승인의 건	가결	승인	승인	승인
제15차	2021.12.22	1호 : 출자계열회사(DPI)의 채무면제 승인의 건	가결	승인	승인	승인
제1차	2022.01.26	1호 : 수원고색오피스텔 신축사업책임준공계약 승인의 건 2호 : 러시아 BCC-PE/LAO Project Bond Line 개설/증액 및 Bond 발급 신용공여 승인의 건	가결 가결	찬성 찬성	찬성 찬성	찬성 찬성
제2차	2022.02.22	1호 : 인천 항동 오피스텔 신축사업 책임준공계약 승인의 건 2호 : 동대구역주상복합 신축사업 책임준공계약 승인의 건 3호 : 러시아 유로켐 Project Bond Line 개설 및 Bond 발급 신용공여 승인의 건	가결 가결 가결	찬성 찬성 찬성	찬성 찬성 찬성	찬성 찬성 찬성

● 보상위원회

회 차	개최일자	의안내용	가결 여부	사외이사가 아닌 이사의 성명	사외이사의 성명	
				마창민 (출석률:100%)	박찬희 (출석률:100%)	김일윤 (출석률:100%)
제1차	2021.01.22	1호 : 보상위원회 위원장 선임의 건 2호 : 2020년 성과급 지급의 건 3호 : 임원 보수 조정의 건	가결 가결 가결	찬성 찬성 찬성	찬성 찬성 찬성	찬성 찬성 찬성

제1차	2022.01.20	1호 : 2022년도 임원 보수한도 승인의 건 2호 : 2021년도 성과급 지급의 건	가결 가결	찬성 찬성	찬성 찬성	찬성 찬성
제2차	2022.02.11	1호 : 2022년 사외이사 보수 조정의 건	가결	찬성	찬성	찬성

● 사외이사후보추천위원회

회 차	개최일자	의안내용	가결 여부	사외이사가 아닌 이사의 성명	사외이사의 성명	
				마창민 (출석률:100%)	이충훈 (출석률:100%)	박찬희 (출석률:100%)
제1차	2022.02.17	1호 : 사외이사후보추천위원회 위원장 선임의 건 2호 : 2022년 사외이사후보 추천의 건	가결 가결	찬성 찬성	찬성 찬성	찬성 찬성

● 거버넌스위원회

회 차	개최일자	의안내용	가결 여부	사외이사의 성명		
				박찬희 (출석률:100%)	이충훈 (출석률:100%)	김일윤 (출석률:100%)
제1차	2021.01.04	1호 : 거버넌스위원회 위원장 선임의 건 2호 : 계열회사와의 대규모 내부거래(브랜드 사용 계약) 승인의 건	가결 가결	찬성 찬성	찬성 찬성	찬성 찬성
제2차	2021.02.23	1호 : '21년 이후 중장기 배당 정책에 대한 심의의 건	심의	-	-	-
제3차	2021.03.23	1호 : 계열회사와의 상품・용역거래 한도 승인의 건('21.1Q) 2호 :계열회사와의 상품・용역거래 한도 승인의 건('21.2Q) 3호 : 기업지배구조헌장 제정 심의의 건	가결 가결 심의	찬성 찬성 -	찬성 찬성 -	찬성 찬성 -
제4차	2021.04.19	1호 : 출자계열회사(오산랜드마크프로젝트)와의 자금대여 연장의 건(76억) 2호 : 출자계열회사(오산랜드마크프로젝트)와의 자금대여 연장의 건 (100억) 3호 : 출자계열회사(오산랜드마크프로젝트)와의 자금대여 연장의 건(30억)	가결 가결 가결	찬성 찬성 찬성	찬성 찬성 찬성	찬성 찬성 찬성
제5차	2021.05.24	1호 : 출자계열회사(오산랜드마크프로젝트)와의 자금대여 연장의 건 (1,400억) 2호 : 출자계열회사(오산랜드마크프로젝트)와의 자금대여 연장의 건(53억) 3호 : 출자계열회사(오산랜드마크프로젝트)와의 자금대여 연장의 건(90억) 4호 : 출자계열회사(오산랜드마크프로젝트)와의 자금대여 연장의 건 (2,055억) 5호 : 출자계열회사(오산랜드마크프로젝트)와의 자금대여 연장의 건(60억) 6호 : 출자계열회사(오산랜드마크프로젝트)와의 자금대여 연장의 건 (1,000억) 7호 : 출자계열회사(오산랜드마크프로젝트)와의 자금대여 연장의 건 (500억) 8호 : 출자계열회사(오산랜드마크프로젝트)와의 자금대여 연장의 건 (117억)	가결 가결 가결 가결 가결 가결 가결 가결	찬성 찬성 찬성 찬성 찬성 찬성 찬성 찬성	찬성 찬성 찬성 찬성 찬성 찬성 찬성 찬성	찬성 찬성 찬성 찬성 찬성 찬성 찬성 찬성
제6차	2021.06.22	1호 : 계열회사와의 상품・용역거래 한도 승인의 건('21.3Q)	가결	찬성	찬성	찬성
제7차	2021.09.13	1호 : 계열회사와의 상품・용역거래 한도 승인의 건('21.4Q) 2호 : 출자계열회사(오산랜드마크프로젝트)와의 자금대여 연장의 건(90억) 3호 : 출자계열회사(오산랜드마크프로젝트)와의 자금대여 연장의 건(77억) 4호 : 출자계열회사(오산랜드마크프로젝트)와의 자금대여 연장의 건(79억) 5호 : 출자계열회사(오산랜드마크프로젝트)와의 자금대여 연장의 건(58억)	가결 가결 가결 가결 가결	찬성 찬성 찬성 찬성 찬성	찬성 찬성 찬성 찬성 찬성	찬성 찬성 찬성 찬성 찬성

제8차	2021.09.28	1호 : 상법상 이사 등과 회사 간의 거래 심의의 건	심의	-	-	-
		2호 : 상법상 이사 등과 회사 간의 거래 심의의 건	심의	-	-	-
제9차	2021.12.17	1호 : 계열회사와의 대규모 상품・용역거래 한도 승인의 건('22.1Q)	가결	찬성	찬성	찬성
		2호 : DL(주)와의 브랜드 사용 계약 승인의 건	가결	찬성	찬성	찬성
		3호 : DL(주) 보유 토목 SOC 투자주식 인수의 건	가결	찬성	찬성	찬성
		4호 : DL(주) 보유 토목 SOC 투자주식 인수의 건	가결	찬성	찬성	찬성
		5호 : DL(주) 보유 토목 SOC 투자주식 인수의 건	가결	찬성	찬성	찬성
		6호 : DL(주) 보유 토목 SOC 투자주식 인수의 건	가결	찬성	찬성	찬성
		7호 : DL(주) 보유 토목 SOC 투자주식 인수의 건	가결	찬성	찬성	찬성
		8호 : 상법상 이사 등과 회사간의 거래 한도 사전 심의의 건	심의	-	-	-
제1차	2022.01.21	1호 : 상법상 이사 등과 회사 간의 거래 사전 심의의 건	심의	-	-	-
		2호 : 출자계열회사(오산랜드마크프로젝트) 자금대여 연장의 건(76억)	가결	찬성	찬성	찬성
		3호 : 출자계열회사(오산랜드마크프로젝트) 자금대여 연장의 건(4억)	가결	찬성	찬성	찬성
		4호 : 계열회사와의 상품・용역거래 주요 내용 변경 승인의 건('21.4Q)	가결	찬성	찬성	찬성
제2차	2022.02.16	1호 : 상법상 이사 등과 회사 간의 거래 사전 심의의 건	심의	-	-	-
		2호 : 상법상 이사 등과 회사 간의 거래 사전 심의의 건	심의	-	-	-
		3호 : 전자투표제 도입 사전 심의의 건	심의	-	-	-

라. 이사의 독립성

1) 이사의 선임

이사는 주주총회에서 선임하며, 주주총회에서 선임할 이사 후보자는 이사회(사내이사) 및 사외이사후보추천위원회(사외이사)가 선정하여 주주총회에 제출한 의안으로 확정하고 있습니다. 이사의 선임과 관련하여 주주제안이 있는 경우, 이사회는 적법한범위 내에서 이를 주주총회에 의안으로 제출하고 있습니다.

직위 (상근여부)	사내/사외 이사 구분	성 명	선임배경	추천인	활동분야	회사와의 최근 3년간 거래내역	최대주주와의 관계	임기	연임여부 (연임 횟수)
대표이사 (상근)	사내이사	마창민	경영에 대한 전문 지식과 경험 보유	(주1)	대표이사, 보상위원회 위원장, 재무위원회 위원장, 사외이사후보추천위원회 위원	해당사항 없음	계열회사(DL이앤씨(주)) 임원	3년	신임
고문 (상근)	사내이사	남용			이사회 의장	해당사항 없음	계열회사(DL이앤씨(주)) 임원	3년	신임
이사 (비상근)	사외이사	이충훈	법률, 재무, 회계, 경영 전문가		감사위원회 위원장, 재무위원회 위원, 거버넌스위원회 위원, 사외이사후보추천위원회 위원	해당사항 없음	해당사항 없음	2년	신임
이사 (비상근)	사외이사	박찬희			거버넌스위원회 위원장, 재무위원회 위원, 감사위원회 위원, 사외이사후보추천위원회 위원, 보상위원회 위원	해당사항 없음	해당사항 없음	3년	신임
이사	사외이사	김일윤			거버넌스위원회 위원,	해당사항	해당사항	3년	신임

(비상근)					감사위원회 위원, 보상위원회 위원	없음	없음		

※ 상기 현황은 2021년 12월 31일 기준입니다.
(주1) 2020년 12월 4일 분할전 DL㈜(舊 대림산업주식회사) 임시주주총회에서 분할신설회사인 DL이앤씨㈜의 이사 및 감사위원회 위원 선임 등에 관한 분할계획서를 승인하였습니다.

2) 사외이사후보추천위원회
당사는 주주총회에서 선임할 사외이사 후보자를 선정하여 주주총회에 의안으로 제출하기 위하여 사외이사후보추천위원회를 설치하여 운영 중입니다.
본 보고서 제출일 현재, 위원회는 사내이사 1인(마창민)과 사외이사 2인(이충훈, 박찬희)으로 구성되어 있습니다(총 위원회의 과반수가 사외이사로 상법 제542조의8 제4항의 규정 충족).

마. 사외이사 및 그 변동현황

(단위 : 명)

이사의 수	사외이사 수	사외이사 변동현황		
		선임	해임	중도퇴임
5	3	-	-	-

바. 사외이사 지원조직 현황

부서(팀)명	임직원수(명)	직위(근속연수)	주요 활동내역
이사회 사무국	5	임원 2명(2.8년) 직원 3명(2.0년)	- 이사회 및 위원회 지원 - 이사 직무활동 지원

※ 근속연수는 이사회 관련업무를 수행한 경력(舊, 대림산업주식회사 포함)입니다.

사. 사외이사 교육실시 현황

교육일자	교육실시주체	참석 사외이사	불참시 사유	주요 교육내용
2021.03.19	DL이앤씨(주) 경영지원본부	이충훈 박찬희 김일윤	-	안전・보건에 관한 경영방침 및 핵심전략
2021.06.17	DL이앤씨(주) 토목사업본부	이충훈 박찬희 김일윤	-	토목사업본부 중장기 사업전략
2021.09.28	DL이앤씨(주) 플랜트사업본부	이충훈 박찬희 김일윤	-	플랜트사업본부 신사업 추진 계획안
2021.12.21	DL이앤씨(주) 경영지원본부	이충훈 박찬희 김일윤	-	ESG 경영 추진안

2. 감사제도에 관한 사항

가. 감사위원회 위원의 인적사항 및 사외이사 여부
당사는 본 보고서 작성 기준일 현재 감사위원회를 설치하고 있으며, 주주총회 결의에의하여 3명의 감사위원이 감사업무를 수행하고 있습니다. 감사위원의 주요 인적사항은 다음과 같습니다.

1) 감사위원 현황

성명	사외이사 여부	경력	회계・재무전문가 관련		
			해당 여부	전문가 유형	관련 경력
이충훈	예	2003 ~ 2010 금융감독원 분쟁조정실, 회계감독국, 법무실 2010 ~ 2012 법무법인 세종 2012 ~ 현재 법률사무소 씨엠 대표변호사	예	금융기관・정부・증권유관기관 등 경력자	금융감독원 근무 경력 7년
박찬희	예	2000 ~ 2001 ㈜Axisoft 이사(Business Development, Investor Relations) 2001 ~ 2002 중앙인사위원회 과장 2002 ~ 현재 중앙대학교 경영대학 교수	-	-	-
김일윤	예	1994 ~ 1998 삼성물산 건설부문 2001 ~ 2008 Lehman Brothers Senior Vice President 2009 ~ 현재 PIA 대표이사 2017 ~ 현재 PIA 자산운용 설립	-	-	-

나. 감사위원회 위원의 독립성 및 전문성
당사는 관련 법령의 규정에 의하여 감사위원을 선임하고 있으며, 감사위원회의 주요 운영현황은 다음과 같습니다.

1) 감사위원회의 구성
- 위원회 위원(이하 "위원"이라 한다)은 주주총회에서 선임한다.
- 위원회는 3인 이상의 이사로 구성하고 위원의 3분의 2 이상은 사외이사 이어야 한다.
- 위원 중 1인 이상은 상법 제542조의11 제2항에서 정하는 회계 또는 재무전문가 이어야 한다.
- 사외이사인 위원이 사임・사망 등의 사유로 인하여 제2항의 규정에 의한 사외이사의 구성비율 또는 감사위원회의 구성요건에 미달하게 된 때에는 그 사유가 발생한 후 최초로 소집되는 주주총회에서 위원회의 구성요건이 충족되도록 하여야 한다.
- 감사위원의 선출과 관련된 주요 내용과 충족 여부는 아래와 같다.

선출기준의 주요내용	선출기준의 충족여부	관련 법령 등
- 3명의 이사로 구성	충족 (3명)	상법 제415조의2 제2항
- 사외이사가 위원의 3분의 2 이상	충족 (전원 사외이사)	
- 위원 중 1명 이상은 회계 또는 재무전문가	충족 (이충훈 1인)	상법 제542조의11 제2항
- 감사위원회의 대표는 사외이사	충족 (사외이사)	
- 그밖의 결격요건(최대주주의 특수관계자 등)	충족 (해당사항 없음)	상법 제542조의11 제3항

2) 감사위원회 위원의 독립성

성명	선임배경	추천인	임기	연임여부 및 연임횟수	회사와의 관계	최대주주 또는 주요주주와의 관계
이충훈	금융 관련 법률 전문가	이사회 (주1)	2년	신임	-	-
박찬희	경영 전문가		3년	신임	-	-
김일윤	경영 전문가		3년	신임	-	-

또한 당사는 감사위원회 직속으로 대표이사 산하 조직과 분리된 감사위원회 지원을 설치/운영함으로써, 감사위원회 감독 업무의 독립성을 확보하고 있습니다.
(주1) 2020년 12월 4일 분할전 DL㈜(舊 대림산업주식회사) 임시주주총회에서 분할신설회사인 DL이앤씨㈜의 이사 및 감사위원회 위원 선임 등에 관한 분할계획서를 승인하였습니다.

다. 감사위원회의 활동

1) 감사위원회 개최 내역

개최일자	의안내용	가결여부	사외이사의 성명		
			이충훈 (출석률: 100%)	박찬희 (출석률: 100%)	김일윤 (출석률: 100%)
			찬반여부		
2021.08.11	※ 2021년 2분기 내부감사 실적 보고	-	-	-	-
	※ ISO 37001(반부패경영시스템) 추진 현황 보고	-	-	-	-
	※ 2021년 2분기 내부회계관리제도 운영 현황 보고	-	-	-	-
	※ 2021년 2분기 재무 실적 보고	-	-	-	-
	※ 외부감사인 보고	-	-	-	-
2021.09.29	※ 2021년 내부회계관리제도 중간평가 결과 보고	-	-	-	-
	※ 내부회계관리제도 운영실태 평가 관련 회계법인 지원 준비	-	-	-	-
	※ 감사위원회 책임과 역할 교육	-	-	-	-
2021.11.10	※ 2021년 3분기 내부감사 실적 보고	-	-	-	-
	※ 2021년 3분기 재무 실적 보고	-	-	-	-
	※ 외부감사인 보고	-	-	-	-
2022.02.16	※ 2022년 감사위원회 개최 계획	-	-	-	-
	※ 2021년 내부감사 실적	-	-	-	-
	※ 2021년 회사 내부회계관리제도 운영실태	-	-	-	-
	※ 2021년 내부회계관리제도 운영실태 평가 지원 결과	-	-	-	-
	※ 준법감시 및 내부통제관리 규정 개정의 건	-	-	-	-
	※ 2022년 내부감사계획 승인의 건	가결	찬성	찬성	찬성

라. 감사위원회 교육실시 현황

교육일자	교육실시주체	참석 감사위원	불참시 사유	주요 교육내용
2021.09.29	삼일회계법인	이충훈 박찬희 김일윤	-	감사위원회 책임과 역할

마. 감사위원회 지원조직 현황

부서(팀)명	직원수(명)	직위(근속연수)	주요 활동내역
준법경영실	35	실장 등 (평균 2.7년)	윤리경영 감사(경영진단팀), 공정거래법 준수 점검(컴플라이언스RM팀), 법무 리스크 점검(법무지원팀), 내부회계관리제도 관리/점검(내부회계진단팀)
경영관리실	2	RM팀장 등 (평균 5.0년)	업무 점검 및 사업 RM 점검
사업본부	6	각 사업지원팀장 등 (평균 2.8년)	본사 및 현장 업무 감사 (토목/주택/플랜트사업지원팀)
재무관리실	3	회계담당임원/팀장 등 (평균 3.8년)	재무 결산 실적 보고, 감사위원회 운영 지원 (회계팀)

바. 준법지원인의 인적사항 및 주요경력

성명	주요경력	비고
최혁준	- 사법연수원 33기 수료 - 前 법률사무소 이화, 대지 근무 - 現 DL이앤씨㈜ 준법경영실 법무 담당 임원	-

사. 준법지원인의 주요 활동내역 및 그 처리 결과

구분	활동일시	주요활동내용	결과
준법점검	2021.01.~2021.03.	회사의 분할 및 신설에 따른 DL이앤씨 준법통제기준 정비	양호 (상법 및 표준준법통제기준 준수)
	2021.06.~2021.12.	중대재해처벌법 관련 안전보건 관리체계 구축 및 점검 - 법령에 따른 중대재해처벌법 Checklist 작성 - 안전보건 서류, 절차 및 시스템 구비여부점검 - 중대재해발생을 가정한 Simulation실시	양호
	2021.10.~2021.12.	공정거래법(담합/부당내부거래), 하도급법 내부통제시스템 점검 - 규정마련, 임직원 준법교육, 위법행위 방지방안, 법규위반시 신고 및 보고체계, 시정조치여부, 조사 및 징계절차, 내부통제시스템 작동여부를 확인	양호 (담합 관련 내부통제시스템 강화 예정)
	2021.11~2021.12.	개인정보 수집 및 이용시 개인정보보호법준수여부 점검	양호
준법교육	2021.06.~2021.08.	중대재해처벌법 주요 내용, 회사에서 갖추어야 할 안전 보건에 관한 조치, 본사 및 현장에서 대비하여야 할 사항 교육(3회시행)	양호
	2021.11.	도시정비법 및 민법(도급계약 부분) 주요 내용, 최근 판례 동향 교육	양호
준법지원	상시	법률자문, 계약검토, 수주심의 등 준법지원 활동 주요 법령 모니터링 및 사내 전파	양호

아. 준법지원인 등 지원조직 현황

부서(팀)명	직원수(명)	직위(근속연수)	주요 활동내역
법무지원팀	12	부장 : 5명 차장 : 6명 대리 : 1명 (평균 근속연수: 8.96년)	- 준법교육 - 수주심의 - 소송, 중재 수행 - 법률자문, 계약검토 - 본사 준법점검
컴플라이언스 RM팀	5	부장 : 4명 차장 : 1명 (평균 근속연수: 17.78년)	- 사업본부 법률지원(계약검토, 법률자문) - 계약관리, CM운영 - 현장점검지원

※ 인원 및 근무기간은 '기간의 정함이 없는 자(정규직)' 만을 산정함

3. 주주총회 등에 관한 사항

가. 투표제도 현황

(기준일 : 2021년 12월 31일)

투표제도 종류	집중투표제	서면투표제	전자투표제
도입여부	배제	미도입	도입
실시여부	-	-	제1기 정기주총(예정)

※ 당사는 2022년 2월 22일 이사회에서 전자투표제 도입을 결정하였으며, 제1기 정기주총(2022.03.24)에서 전자투표를 실시할 예정입니다.
※ 당사는 2022년 3월 24일 제1기 정기주주총회에서 의결권 대리행사 권유제도를 도입하여 피권유자에게 직접, 우편 또는 FAX, 인터넷 홈페이지 게시, 전자우편 등의 방법으로 위임장 용지를 교부하였으며, 피권유자로부터 직접 또는 우편으로 위임장을 교부 받았습니다.

나. 의결권 현황

(기준일 : 2021년 12월 31일) (단위 : 주)

구 분	주식의 종류	주식수	비고
발행주식총수(A)	보통주식	19,358,738	-
	우선주식	2,113,885	-
의결권없는 주식수(B)	보통주식	23,853	자기주식
	우선주식	-	-
정관에 의하여 의결권 행사가 배제된 주식수(C)	보통주식	-	-
	우선주식	2,113,885	자기주식 1,934주 포함
기타 법률에 의하여 의결권 행사가 제한된 주식수(D)	보통주식	-	-
	우선주식	-	-
의결권이 부활된 주식수(E)	보통주식	-	-
	우선주식	-	-

의결권을 행사할 수 있는 주식수 (F = A - B - C - D + E)	보통주식	19,334,885	-
	우선주식	-	-

다. 소수주주권 및 경영권 경쟁

당사는 대상기간 중 소수주주권 행사 및 회사의 경영지배권에 관한 경쟁이 있었던 경우가 없습니다.

라. 주식 사무

정관상 신주인수권의 내용	제 14 조 (신주인수권) ① 이 회사의 주주는 신주발행에 있어서 그가 소유한 주식수에 비례하여 신주의 배정을 받을 권리를 가진다. ② 이사회는 제1항의 규정에 불구하고 다음 각호의 경우에는 주주외의 자(이 회사의 주주를 포함한다)에게 신주를 배정할 수 있다. 1. 주주우선공모의 방식으로 신주를 발행하는 경우 2. 발행주식총수의 100분의 30을 초과하지 않는 범위 내에서 일반공모의 방식으로 신주를 발행하는 경우 3. 발행주식총수의 100분의 20을 초과하지 않는 범위 내에서 긴급한 자금조달을 위하여 국내외 금융기관 또는 기관투자자에게 신주를 발행하는 경우 4. 발행주식총수의 100분의 20을 초과하지 않는 범위 내에서 사업상 중요한 기술도입, 재무구조 개선, 연구개발, 생산・판매・자본제휴 등 회사의 경영상 목적을 위하여 특정한 자에게 신주를 발행하는 경우 5. 발행주식총수의 100분의 20을 초과하지 않는 범위 내에서 주식예탁증서(DR)발행에 따라 신주를 발행하는 경우 ③ 제2항에 따라 주주외의 자에게 신주를 배정하는 경우 상법 제416조 제1호, 제2호, 제2호의2, 제3호 및 제4호에서 정하는 사항을 그 납입기일의 2주 전까지 주주에게 통지하거나 공고하여야 한다. 다만, 자본시장과 금융투자업에 관한 법률 제165조의9에 따라 주요사항보고서를 그 납입기일의 1주 전까지 금융위원회 및 거래소에 공시함으로써 그 통지 및 공고를 갈음할 수 있다. ④ 제2항 각호의 어느 하나의 방식에 의해 신주를 발행할 경우에는 발행할 주식의 종류와 수 및 발행가격 등은 이사회의 결의로 정한다. ⑤ 주주가 신주인수권을 포기 또는 상실하거나 신주배정에서 단주가 발생하는 경우에 그 처리 방법은 이사회의 결의로 정한다.		
결 산 일	12월 31일	정기주주총회 시기	매사업년도 종료후 3개월 이내
기 준 일	정기주주총회 권리 행사 기준일 : 12월 31일		
주권의 종류	「주식・사채등의 전자등록에 관한 법률」에 따라 주권 및 신주인수권 증서에 표시되어야 할 권리가 의무적으로 전자등록 됨에 따라 '주권의 종류'를 기재하지 않음		
명의개서대리인	한국예탁결제원 (주소 : 서울시 영등포구 여의나루로4길 23, 전화번호 : 02-3774-3000)		
주주의 특전	없음	공고방법	DL이앤씨 인터넷 홈페이지 (http://www.dlenc.co.kr) (다만, 회사의 인터넷 홈페이지에 공고할 수 없을 때에는 서울특별시에서 발행되는 한국경제신문에 공고함)

마. 주주총회 의사록 요약

당사는 분할 신설법인으로서 당기 중에 주주총회를 개최한 사항이 없습니다.

VII. 주주에 관한 사항

1. 최대주주 및 특수관계인의 주식소유 현황

(기준일 : 2021년 12월 31일) (단위 : 주, %)

성 명	관 계	주식의 종류	소유주식수 및 지분율				비고
			기 초		기 말		
			주식수	지분율	주식수	지분율	
DL㈜	최대주주	보통주	0	0	4,295,058	22.19	DL이앤씨㈜ 주식 공개매수, 장내매수
㈜대림	특수관계인	보통주	4,195,039	21.67	0	0	DL이앤씨㈜ 주식 현물출자
(학)대림학원	특수관계인	보통주	244,442	1.26	244,442	1.26	-
이해창	특수관계인	보통주	6,901	0.04	6,901	0.04	-
이진숙	특수관계인	보통주	16,132	0.08	16,132	0.08	-
이윤영	특수관계인	보통주	12,084	0.06	12,084	0.06	-
이두용	특수관계인	보통주	413	0.00	0	0	장내매도
이부용	특수관계인	보통주	27	0.00	27	0.00	-
(학)대림학원	특수관계인	우선주	114,148	5.40	114,148	5.40	-
㈜대림	특수관계인	우선주	13,907	0.66	13,907	0.66	-
이해창	특수관계인	우선주	556	0.03	556	0.03	-
이진숙	특수관계인	우선주	556	0.03	556	0.03	-
이윤영	특수관계인	우선주	556	0.03	556	0.03	-
계		보통주	4,475,038	23.12	4,574,644	23.63	-
		우선주	129,723	6.15	129,723	6.15	-

2. 최대주주의 주요경력 및 개요

가. 최대주주(법인 또는 단체)의 기본정보

명 칭	출자자수 (명)	대표이사 (대표조합원)		업무집행자 (업무집행조합원)		최대주주 (최대출자자)	
		성명	지분(%)	성명	지분(%)	성명	지분(%)
DL㈜	42,161	전병욱	-	-	-	㈜대림	42.28
		-	-	-	-	-	-

※ 상기 출자자수(명)은 보통주 기준입니다.
※ 상기 ㈜대림의 지분(%)는 보통주 기준입니다.

나. 법인 또는 단체의 대표이사, 업무집행자, 최대주주의 변동내역

변동일	대표이사 (대표조합원)		업무집행자 (업무집행조합원)		최대주주 (최대출자자)	
	성명	지분(%)	성명	지분(%)	성명	지분(%)

2021.12.15	전병욱	-	-	-	㈜대림	42.28

※ 상기 ㈜대림의 지분(%)는 보통주 기준입니다.

다. 설립 이후의 변동상황

1939.10 부림상회 설립
1947.06 대림산업주식회사로 상호 변경 및 법인 등기
1976.02 유가증권시장 주식 상장
1999.09 대림엔지니어링 합병
1999.12 NCC사업 분사 및 여천NCC㈜ 설립
2021.01 DL㈜로 사명 변경 및 변경 상장
2021.01 DL이앤씨㈜ 인적분할, DL케미칼㈜ 물적분할

라. 임원 현황

직위	임원명	선임일	등기일	주요경력
대표이사 (상근)	전병욱	2021.12.15	2021.12.17	現 - DL(주) 대표이사
기타 비상무이사 (비상근)	신현식	2021.01.04	2021.01.04	現 - DL케미칼㈜ CRO
사외이사 (비상근)	이한상	2018.03.22	2018.03.23	現 - 고려대 경영대학 교수
사외이사 (비상근)	이영명	2021.01.04	2021.01.04	現 - OP Investment Management Ltd Director
사외이사 (비상근)	이윤정	2021.01.04	2021.01.04	現 - ㈜노블레스 미디어앤아트 국장/편집장

※ 상기 임원 현황은 2021년 12월 31일 기준입니다.
※ 최초선임일 기준입니다.

마. 주요주주 현황

(기준일 : 2021년 12월 31일) (단위 : 주, %)

주주명	최대주주와의 관계	소유주식수	지분율
㈜대림	본인	8,860,723	42.28%
(학)대림학원	특수관계인	194,976	0.93%
이해창	특수관계인	5,505	0.03%
이진숙	특수관계인	12,868	0.06%
이윤영	특수관계인	9,639	0.05%
이부용	특수관계인	21	0.00%
국민연금공단	-	1,745,002	8.33%
기타	-	10,127,150	48.32%
총 계		20,955,884	100.00%

※ 보통주 기준입니다.

바. 최대주주(법인 또는 단체)의 최근 결산기 재무현황

(단위 : 백만원)

구 분	
법인 또는 단체의 명칭	DL㈜
자산총계	8,321,258
부채총계	3,791,036
자본총계	4,530,222
매출액	2,385,421
영업이익	221,893
당기순이익	875,038

※ DL㈜ 2021년 4분기 연결 재무제표 기준
※ 당기순이익은 계속영업순이익과 중단영업순이익의 합산 금액입니다.

사. 사업현황 등 회사 경영 안정성에 영향을 미칠 수 있는 주요 내용

당기말 현재 회사 경영 안정성에 영향을 미칠 수 있는 사항은 없습니다.

3. 최대주주의 최대주주(법인 또는 단체)의 개요

가. 최대주주의 최대주주(법인 또는 단체)의 기본정보

명 칭	출자자수 (명)	대표이사 (대표조합원)		업무집행자 (업무집행조합원)		최대주주 (최대출자자)	
		성명	지분(%)	성명	지분(%)	성명	지분(%)
㈜대림	12	배원복	-	-	-	이해욱	52.26
		-	-	-	-	-	-

나. 최대주주의 최대주주(법인 또는 단체)의 최근 결산기 재무현황

(단위 : 백만원)

구 분	
법인 또는 단체의 명칭	㈜대림
자산총계	2,852,971
부채총계	1,193,054
자본총계	1,659,917
매출액	2,250,755
영업이익	106,912
당기순이익	551,981

최대주주 변동내역

(기준일 : 2021년 12월 31일) (단위 : 주, %)

변동일	최대주주명	소유주식수	지분율	변동원인	비 고
2021.05.13	DL㈜	4,474,642	23.11	DL이앤씨㈜ 주식 공개매수	보통주

※ DL㈜의 당사 주식 공개매수 결과(2021.05.13)에 따라 당사의 최대주주가 DL㈜로 변경되었습니다. (기존 최대주주인 ㈜대림은 보유중인 당사 보통주 주식 전체(4,195,039주)에 대하여 공개매수 청약하였습니다.)
※ 상기 소유주식수 및 지분율은 최대주주 변동일 당시 최대주주와 특수관계인이 소유하고 있는 주식수 및 지분율을 합산하여 기재하였습니다.

4. 주식 소유현황

(기준일 : 2021년 12월 31일) (단위 : 주)

구분	주주명	소유주식수	지분율(%)	비고
5% 이상 주주	DL㈜	4,295,058	22.19	보통주
	국민연금공단	2,523,478	13.04	보통주
우리사주조합		-	-	-

5. 소액주주현황

(기준일 : 2021년 12월 31일) (단위 : 주)

구 분	주주			소유주식			비 고
	소액 주주수	전체 주주수	비율 (%)	소액 주식수	총발행 주식수	비율 (%)	
소액주주	88,961	88,975	99.98	12,090,729	19,358,738	62.46	-

6. 주가 및 주식거래 실적

(단위 : 원, 주)

구 분			2021년 7월	2021년 8월	2021년 9월	2021년 10월	2021년 11월	2021년 12월
보통주	주가	최 고	153,500	145,500	144,000	137,500	138,500	125,000
		최 저	143,500	124,000	133,000	128,000	110,500	117,000
		평 균	150,021	136,971	139,670	133,767	125,091	121,653
	거래량	일별최고거래량	543,318	237,097	204,684	170,121	194,671	133,611
		일별최저거래량	70,398	75,287	75,351	51,196	73,035	45,319
		월간거래량	4,497,603	2,889,192	2,136,276	1,685,492	2,697,238	1,865,935
우선주	주가	최 고	82,700	80,200	79,000	77,400	77,900	72,400
		최 저	79,800	73,900	76,200	75,000	68,500	69,800
		평 균	81,301	77,829	77,433	76,180	73,800	71,164
	거래량	일별최고거래량	42,911	14,682	8,708	10,502	11,638	13,202
		일별최저거래량	6,328	3,784	2,108	1,993	1,848	2,350

		월간거래량	349,034	181,259	106,442	96,542	126,491	112,133

VIII. 임원 및 직원 등에 관한 사항

1. 임원 및 직원 등의 현황

가. 임원 현황

(기준일 : 2021년 12월 31일) (단위 : 주)

성명	성별	출생년월	직위	등기임원 여부	상근 여부	담당 업무	주요경력	소유주식수		최대주주와의 관계	재직기간	임기 만료일
								의결권 있는 주식	의결권 없는 주식			
이해욱	남	1968.02	회장	미등기	상근	회장	콜롬비아대 응용통계학 (석사)	-	-	-	1995.09 ~	-
마창민	남	1968.09	대표이사	사내이사	상근	대표이사	일리노이대 어배너-샘페인, MBA 前) LG전자 근무	-	-	-	2021.01.04. (선임일)	-
유재호	남	1958.10	본부장	미등기	상근	플랜트사업본부 본부장	진주기계공업고등학교	-	-	-	1981.08 ~	-
권수영	남	1969.10	본부장	미등기	상근	주택사업본부 본부장	연세대 토목공학 (석사)	-	-	-	1995.02 ~	-
이동희	남	1971.12	본부장	미등기	상근	토목사업본부 본부장	서울대 토목공학 前) 에쓰이네스트 근무	-	-	-	2003.03 ~ 2007.06 2013.02 ~	-
이용상	남	1964.07	부본부장	미등기	상근	플랜트사업본부 부본부장	한양대 화학공학	-	-	-	1990.02 ~	-
정승태	남	1949.09	실장	미등기	상근	준법경영실 실장	서울대 행정학 (석사) 前) 대림에이치앤엠㈜ 근무	-	-	-	1977.01 ~ 1993.02 2015.11 ~	-
이정은	여	1978.08	실장	미등기	상근	주택사업본부 실장	세종대 미술교육 (석사) 前) 대림문화재단 근무	-	-	-	2011.07 ~ 2012.04 2017.06 ~	-
김민수	남	1967.03	실장	미등기	상근	토목사업본부 실장	연세대 토목공학 (석사)	-	-	-	1992.09 ~	-
신영식	남	1971.12	실장	미등기	상근	경영관리실 실장	UC버클리대 기계공학 (박사) 前) LS산전 근무	-	-	-	2020.01 ~	-
박성민	남	1964.07	실장	미등기	상근	재무관리실 실장	서울대 영어영문학 前) 삼성물산 근무	-	-	-	2020.06 ~	-
정성해	남	1963.11	실장	미등기	상근	품질혁신실 실장	부산대 지능기계시스템공학 (박사) 애리조나 주립대 Thunderbird MBA 前) LG전자 근무	-	-	-	2021.07 ~	-
안지훈	남	1972.02	실장	미등기	상근	외주구매실 실장	중앙대 불어불문학 前) 르노자동차 근무	-	-	-	2021.12 ~	-
서영훈	남	1972.12	지사장	미등기	상근	모스크바지사장	모스크바대 법학 (석사) 前) MIR Consulting 대표이사	-	-	-	2013.11 ~	-
이용석	남	1969.09	사업부장	미등기	상근	주택사업본부 사업부장	서울대 조경학	-	-	-	1995.01 ~	-
신동호	남	1967.02	사업부장	미등기	상근	주택사업본부 사업부장	서울시립대 건축공학 (석사)	-	-	-	1995.06 ~	-
강영혁	남	1963.05	담당임원	미등기	상근	플랜트사업본부 담당임원	충남대 기계설계학	-	-	-	1989.01 ~	-
문병두	남	1966.02	담당임원	미등기	상근	플랜트사업본부 담당임원	서울대 농공학	-	-	-	1990.01 ~	-
홍록희	남	1965.06	담당임원	미등기	상근	주택사업본부 담당임원	한양대 도시공학 (박사)	-	-	-	1991.01 ~	-
김홍대	남	1968.02	담당임원	미등기	상근	주택사업본부 담당임원	전북대 건축공학	-	-	-	1993.12 ~	-
임관묵	남	1965.02	담당임원	미등기	상근	플랜트사업본부 담당임원	서강대 화학공학	-	-	-	1995.04 ~	-
유재형	남	1971.01	담당임원	미등기	상근	플랜트사업본부 담당임원	세종대 경영학 (석사)	-	-	-	1996.07 ~	-
강윤호	남	1964.01	담당임원	미등기	상근	경영관리실 담당임원	단국대 경제학	-	-	-	1991.01 ~ 1998.10 2000.10 ~	-
최병권	남	1966.02	담당임원	미등기	상근	준법경영실 담당임원	고려대 행정학 (석사)	-	-	-	1996.01 ~	-
최혁준	남	1972.12	담당임원	미등기	상근	준법경영실 담당임원	서울대 사법학 前) 법무법인 대지 근무	-	-	-	2007.05 ~	-
송예현	남	1964.03	담당임원	미등기	상근	경영관리실 담당임원	한양대 경영학 (석사)	-	-	-	1981.12 ~	-
정기형	남	1966.05	담당임원	미등기	상근	외주구매실 담당임원	중앙대 무역학	-	-	-	1990.01 ~	-
이현동	남	1969.12	담당임원	미등기	상근	토목사업본부 담당임원	부경대 토목공학 (석사) 前) 한진중공업 근무	-	-	-	2005.11 ~	-
강경중	남	1973.01	담당임원	미등기	상근	재무관리실 담당임원	서울대 종교학 前) 벤텍창업투자 근무	-	-	-	2008.04 ~	-

이경모	남	1969.08	담당임원	미등기	상근	경영관리실 담당임원	서울대 경영학 (석사) 前) 대림아이앤에스 근무	-	-	-	2014.06 ~	-
임재훈	남	1969.11	담당임원	미등기	상근	준법경영실 담당임원	고려대 금융법학 (석사) 前) 대검찰청 근무	-	-	-	2015.05 ~	-
임희석	남	1969.10	담당임원	미등기	상근	경영관리실 담당임원	한양대 홍보학	-	-	-	1995.06 ~	-
현청룡	남	1971.01	담당임원	미등기	상근	재무관리실 담당임원	고려대 경영학	-	-	-	1997.01 ~	-
피광희	남	1968.02	담당임원	미등기	상근	준법경영실 담당임원	인하대 건축공학	-	-	-	1993.01 ~	-
임정빈	남	1967.12	담당임원	미등기	상근	토목사업본부 담당임원	연세대 토목공학	-	-	-	1993.08 ~	-
나재현	남	1968.02	담당임원	미등기	상근	품질혁신실 담당임원	고려대 건축공학	-	-	-	1995.01 ~	-
이상수	남	1970.08	담당임원	미등기	상근	경영관리실 담당임원	부산대 회계학	-	-	-	1996.01 ~	-
이정환	남	1970.05	담당임원	미등기	상근	경영관리실 담당임원	연세대 경영학 (석사) 前) SK그룹 근무	-	-	-	2019.11 ~	-
고현신	남	1968.07	전문임원	미등기	상근	플랜트사업본부 전문임원	고려대 화학공학	-	-	-	1994.01 ~	-
조춘환	남	1967.09	전문임원	미등기	상근	준법경영실 전문임원	경기대 건축공학 (석사)	-	-	-	1995.08 ~	-
김정현	남	1972.12	전문임원	미등기	상근	주택사업본부 전문임원	경희대 건축학 (석사)	-	-	-	1996.01 ~	-
최영락	남	1975.08	전문임원	미등기	상근	주택사업본부 전문임원	한양대 건축공학	-	-	-	1998.03 ~	-
우영진	남	1968.02	담당임원	미등기	상근	토목사업본부 담당임원	버지니아폴리테크닉주립대 토목공학 (박사) 前) 세종대 근무	-	-	-	2004.03 ~	-
박민용	남	1972.07	담당임원	미등기	상근	주택사업본부 담당임원	홍익대 건축학	-	-	-	2017.02 ~	-
김윤전	여	1980.08	담당임원	미등기	상근	주택사업본부 담당임원	헬싱키경제경영대학원 글로벌MBA 前) 두산 근무	-	-	-	2017.08 ~	-
정민	남	1973.05	전문임원	미등기	상근	준법경영실 전문임원	조선대 사학 前) 대검찰청 근무	-	-	-	2019.03 ~	-
함영중	남	1971.07	담당임원	미등기	상근	재무관리실 담당임원	KAIST 테크노MBA 前) Orange Life 근무	-	-	-	2020.06 ~	-
노상각	남	1972.08	담당임원	미등기	상근	외주구매실 담당임원	서던캘리포니아대 MBA 前) LG전자 근무	-	-	-	2019.09 ~	-
박승미	여	1978.03	담당임원	미등기	상근	주택사업본부 담당임원	한국외대 경영학 前) 풀무원 근무	-	-	-	2020.07 ~	-
정봉오	남	1968.12	담당임원	미등기	상근	주택사업본부 담당임원	한양대 건축공학 (석사)	-	-	-	1995.01 ~	-
이준호	남	1973.07	전문임원	미등기	상근	토목사업본부 전문임원	서울대 토목공학 (석사)	-	-	-	1998.03 ~	-
어준	남	1974.03	담당임원	미등기	상근	토목사업본부 담당임원	연세대 토목공학 (석사)	-	-	-	2000.03 ~	-
김윤관	남	1974.06	담당임원	미등기	상근	주택사업본부 담당임원	서울산업대 건축학	-	-	-	2000.07 ~	-
임형덕	남	1971.03	담당임원	미등기	상근	토목사업본부 담당임원	고려대 토목공학 (박사)	-	-	-	2003.03 ~	-
김광민	남	1971.01	전문임원	미등기	상근	주택사업본부 전문임원	경희대 건축공학 前) 건원건축 근무	-	-	-	2006.01 ~	-
황호건	남	1961.03	담당임원	미등기	상근	외주구매실 담당임원	경북대 사회학 前) LG전자 근무	-	-	-	2020.11 ~	-
권순호	남	1958.07	전문임원	미등기	상근	주택사업본부 전문임원	국민대 실내디자인학 (석사)	-	-	-	1979.01 ~ 2015.10 2017.01 ~	-
윤현식	남	1974.07	담당임원	미등기	상근	경영관리실 담당임원	고려대 국제통상학 (석사) 前) LG전자 근무	-	-	-	2021.06 ~	-
변우철	남	1977.04	담당임원	미등기	상근	경영관리실 담당임원	경북대 중어중문학 前) 두산인프라코어 근무	-	-	-	2021.09 ~	-
윤강호	남	1962.03	전문임원	미등기	상근	플랜트사업본부 전문임원	KAIST 화학공학 (석사)	-	-	-	1993.01 ~	-
이석우	남	1964.08	전문임원	미등기	상근	주택사업본부 전문임원	한국외대 경제학 (석사)	-	-	-	1993.12 ~	-
양경호	남	1970.04	전문임원	미등기	상근	플랜트사업본부 전문임원	한양대 전기공학	-	-	-	1995.01 ~	-
이재욱	남	1970.10	전문임원	미등기	상근	주택사업본부 전문임원	경원대 건축설비학	-	-	-	1996.01 ~	-
한정환	남	1971.06	담당임원	미등기	상근	토목사업본부 담당임원	한양대 구조및건설재료학 (석사)	-	-	-	1997.07 ~	-
여성찬	남	1972.12	담당임원	미등기	상근	주택사업본부 담당임원	홍익대 건축학	-	-	-	1996.01 ~	-
남용	남	1948.03	고문	사내이사	상근	이사회 의장	서울대 경제학 前) LG텔레콤 대표이사	-	-	-	2021.01.04. (선임일)	-
김성열	남	1957.11	고문	미등기	상근	플랜트사업본부 고문	전주공업고등학교	-	-	-	1995.03 ~	-
박기형	남	1964.04	고문	미등기	상근	플랜트사업본부 고문	서강대 화학공학	-	-	-	1994.02 ~	-

이홍훈	남	1971.06	이사	사외이사	비상근	감사위원회 위원장 재무위원회 위원 거버넌스위원회 위원 사외이사후보추천위원회 위원	연세대 법학 법무법인 씨엠 대표변호사	-	-	-	2021.01.04. (선임일)	-
박찬희	남	1964.12	이사	사외이사	비상근	거버넌스위원회 위원장 감사위원회 위원 재무위원회 위원 보상위원회 위원 사외이사후보추천위원회 위원	하버드대 경영학 (박사) 중앙대 경영학부 교수	-	-	-	2021.01.04. (선임일)	-
김일윤	남	1970.02	이사	사외이사	비상근	거버넌스위원회 위원 감사위원회 위원 보상위원회 위원	연세대 경영학 (석사) PIA 대표이사	-	-	-	2021.01.04. (선임일)	-

※ 상기 임원 현황은 보고서 작성기준일 재직 기준입니다.

나. 보고기간 종료일 이후 임원의 현황

(기준일 : 2022년 3월 4일)

구 분	성명	성별	출생년월	직위	담당업무	사유
신규	유성훈	남	78.05.19	담당임원	플랜트기획 담당	신규선임
퇴임	이정환	남	70.05.29	담당임원	경영기획 담당	퇴임
퇴임	임관묵	남	65.02.15	담당임원	플랜트 국내/기타 프로젝트 담당	퇴임
퇴임	김윤전	여	80.08.16	담당임원	콘텐츠플래닝/분양마케팅 담당	퇴임
퇴임	황호건	남	61.03.12	실장	외주구매실장	퇴임
관계사	이정은	여	78.08.25	실장	디벨로퍼사업실장	관계사 이동
퇴임	정기형	남	66.05.09	담당임원	플랜트구매 담당	퇴임
퇴임	강경중	남	73.01.29	담당임원	재무관리/자금 담당	퇴임
퇴임	이용상	남	64.07.30	부본부장	플랜트사업부본부장	퇴임

다. 등기임원 겸직 현황

(기준일 : 2021년 12월 31일)

성 명	겸임현황			비 고
	회사명	직책	선임시기	
남용	(학)대림학원	이사장	2018.05	-
	DL케미칼㈜	사내이사	2021.01	-
박찬희	㈜케이티	사외이사	2020.03	-
김일윤	㈜피아이에이	대표이사	2018.06	-

라. 미등기임원 겸직 현황

(기준일 : 2021년 12월 31일)

성 명	겸임현황			비 고
	회사명	직책	선임시기	
강경중	송도파워㈜	비상근감사	2018.03	-

강영혁	달림남경	대표이사	2011.08	-
김민수	DIAP-DAELIM JOINT VENTURE PTE. LTD.	비상근이사	2018.03	-
박기형	OMZ-Daelim LLC.	대표이사	2018.07	-
박민용	험프리에스엘큐원	대표이사	2020.09	-
	제주항공우주호텔	대표이사	2019.12	-
	청진이삼프로젝트㈜	대표이사	2019.12	-
	㈜대림제7호마산회원기업형임대위탁관리부동산투자회사	비상근이사	2021.04	-
서영훈	OMZ-Daelim LLC.	비상근이사	2019.03	-
	Daelim RUS LLC	대표이사	2019.01	-
송예현	송도파워㈜	비상근이사	2018.03	-
우영진	CANAKKALE HIGHWAY AND BRIDGE CONSTRUCTION INVESTMENT AND OPERATION	비상근이사	2017.04	-
	DL INSAAT GELISTIRME A.S.	대표이사	2020.02	-
유재형	DL Engineering & Construction Malaysia Sdn. Bhd.	비상근이사	2018.09	-
이동희	CANAKKALE HIGHWAY AND BRIDGE CONSTRUCTION INVESTMENT AND OPERATION	비상근이사	2020.01	-
	DIAP-DAELIM JOINT VENTURE PTE. LTD.	비상근이사	2021.02	-
	Mira Power Limited.	비상근이사	2019.12	-
	NWEDC	비상근이사	2019.12	-
이상수	송도파워㈜	대표이사	2018.12	-
	DL건설㈜	비상근이사	2019.03	-
	청진이삼자산관리㈜	대표이사	2021.03	-
	대림수암장학문화재단	비상근감사	2020.03	-
이현동	송도파워㈜	비상근이사	2018.12	-
문병두	Daelim Philippines, Inc.	비상근이사	2021.11	-
임정빈	남서울경전철㈜	대표이사	2020.12	-
정승태	DL건설㈜	고문	2020.07	-
현청룡	DL Engineering & Construction Malaysia Sdn. Bhd.	비상근이사	2018.09	-
	Daelim Philippines, Inc.	비상근이사	2018.11	-
	DL Saudi Arabia Co., Ltd.	비상근이사	2018.08	-
	DL USA, INC.	비상근이사	2019.02	-
	PT. DLENC UTAMA CONSTRUCTION	비상근이사	2019.08	-

※ 선임시기는 취임월 기준임(중임인 경우 최종 중임월)

마. 직원 등 현황

(기준일 : 2021년 12월 31일) (단위 : 백만원)

직원										소속 외 근로자			비고
사업부문	성별	직 원 수					평 균 근속연수	연간급여 총 액	1인평균 급여액	남	여	계	
		기간의 정함이 없는 근로자		기간제 근로자		합 계							
		전체	(단시간 근로자)	전체	(단시간 근로자)								
토목본부	남	679	-	391	-	1,070	14.3	106,472	95	19,642	670	20,312	-
토목본부	여	21	-	142	-	163	13.2	7,452	45				-
주택본부	남	1,037	-	1,083	-	2,120	13.2	168,538	85				-

주택본부	여	82	-	340	-	422	9.1	20,346	52				-
플랜트본부	남	1,028	-	97	-	1,125	13.9	111,316	96				-
플랜트본부	여	58	-	69	-	127	11.4	6,757	57				-
경영지원본부	남	322	-	40	-	362	11.4	38,444	106				-
경영지원본부	여	60	-	12	-	72	9.7	4,708	69				-
합 계		3,287	-	2,174	-	5,461	13.3	464,033	86				-

※ 연간급여총액은 소득세법 제 20조 2항에 따라 근로소득지급명세서의 '총급여' 기준으로 작성하였습니다.
※ 상기 평균근속년수는 '기간의 정함이 없는 근로자'의 근속을 포함하여 작성하였습니다.
※ 상기 기간제 근로자에는 건설현장 단위에서 직접 채용한 인원과 미등기임원이 포함되어 있습니다.

바. 미등기임원 보수 현황

(기준일 : 2021년 12월 31일) (단위 : 백만원)

구 분	인원수	연간급여 총액	1인평균 급여액	비고
미등기임원	66	20,956	318	-

2. 임원의 보수 등

<이사・감사 전체의 보수현황>

가. 주주총회 승인금액

(단위 : 백만원)

구 분	인원수	주주총회 승인금액	비고
사내이사 및 사외이사	5	3,000	사외이사 3인 중 3인 감사위원회 위원 겸직
계	5	3,000	-

나. 보수지급금액
1) 이사・감사 전체

(단위 : 백만원)

인원수	보수총액	1인당 평균보수액	비고
5	1,556	311	-

2) 유형별

(단위 : 백만원)

구 분	인원수	보수총액	1인당 평균보수액	비고

등기이사 (사외이사, 감사위원회 위원 제외)	2	1,381	690	-
사외이사 (감사위원회 위원 제외)	3	175	58	-
감사위원회 위원	-	-	-	-
감사	-	-	-	-

<보수지급금액 5억원 이상인 이사・감사의 개인별 보수현황>

1. 개인별 보수지급금액

(단위 : 백만원)

이름	직위	보수총액	보수총액에 포함되지 않는 보수
남용	고문	775	해당사항 없음
마창민	대표이사	605	해당사항 없음

2. 산정기준 및 방법

(단위 : 백만원)

이름	보수의 종류		총액	산정기준 및 방법
남용	근로소득	급여	708	- 이사회에서 결정된 임원보수 규정에 의거하여 ,'21년 급여총액 7.08억원을 분할하여 지급하였음
		상여	67	- 이사회에서 결정된 임원보수 규정에 의거하여, 영업이익 목표달성도, 영업이익신장률, 경제적 부가가치(EVA), 전략과제달성도 등의 경영성과를 종합적으로 평가하여 기준연봉의 0%~350% 내에서 지급할 수 있음
		주식매수선택권 행사이익	-	해당사항 없음
		기타 근로소득	-	해당사항 없음
	퇴직소득		-	해당사항 없음
	기타소득		-	해당사항 없음

(단위 : 백만원)

이름	보수의 종류		총액	산정기준 및 방법
마창민	근로소득	급여	583	- 이사회에서 결정된 임원보수 규정에 의거하여, '21년 급여총액 5.83억원을 분할하여 지급하였음
		상여	-	해당사항 없음
		주식매수선택권 행사이익	-	해당사항 없음
		기타 근로소득	22	- 임원처우 규정에 따른 복리후생 등 기타소득

	퇴직소득	-	해당사항 없음
	기타소득	-	해당사항 없음

<보수지급금액 5억원 이상 중 상위 5명의 개인별 보수현황>

1. 개인별 보수지급금액

(단위 : 백만원)

이름	직위	보수총액	보수총액에 포함되지 않는 보수
이해욱	회장	1,075	해당사항 없음
남용	고문	775	해당사항 없음
황호건	임원	658	해당사항 없음
마창민	대표이사	605	해당사항 없음
권수영	본부장	600	해당사항 없음

2. 산정기준 및 방법

(단위 : 백만원)

이름	보수의 종류		총액	산정기준 및 방법
이해욱	근로소득	급여	600	- 이사회에서 결정된 임원보수 규정에 의거하여, '21년 급여총액 6억원을 분할하여 지급하였음
		상여	475	- 이사회에서 결정된 임원보수 규정에 의거하여, 영업이익 목표달성도, 영업이익신장률, 경제적 부가가치(EVA), 전략과제달성도 등의 경영성과를 종합적으로 평가하여 기준연봉의 0%~350% 내에서 지급할 수 있음 - 기업분할과 지주사 전환을 성공적으로 달성하여 건설, 석유화학의 기업가치 재평가를 통한 주주가치 제고 및 주주이익 극대화에 기여한 점을 고려하여 산출함(분할 전 대비 시가총액 약 31%상승) - 또한, 코로나 19 영향으로 어려운 영업환경이 이어지는 상황에서도 분할 전 기준, ① 2년 연속 영업이익 1조 클럽 달성('19년~'20년), ② 수익성 제고를 통한 두 자릿수 영업이익률 유지(최근 2사업연도 평균 11.5%), ③ '20년말 부채비율 97.4%로(인적분할 회계처리 전기준) 우수한 재무 건전성 유지 등을 종합 고려하여 산출함
		주식매수선택권 행사이익	-	해당사항 없음
		기타 근로소득	-	해당사항 없음
	퇴직소득		-	해당사항 없음
	기타소득		-	해당사항 없음

(단위 : 백만원)

이름	보수의 종류		총액	산정기준 및 방법
남용	근로소득	급여	708	- 이사회에서 결정된 임원보수 규정에 의거하여, '21년 급여총액 7.08억원을 분할하여 지급하였음
		상여	67	- 이사회에서 결정된 임원보수 규정에 의거하여, 영업이익 목표달성도, 영업이익신장률, 경제적 부가가치(EVA), 전략과제달성도 등의 경영성과를 종합적으로 평가하여 기준연봉의 0%~350% 내에서 지급할 수 있음
		주식매수선택권 행사이익	-	해당사항 없음
		기타 근로소득	-	해당사항 없음
	퇴직소득		-	해당사항 없음
	기타소득		-	해당사항 없음

(단위 : 백만원)

이름	보수의 종류		총액	산정기준 및 방법
황호건	근로소득	급여	480	- 이사회에서 결정된 임원보수 규정에 의거하여, '21년 급여총액 4.8억원을 분할하여 지급하였음
		상여	-	해당사항 없음
		주식매수선택권 행사이익	-	해당사항 없음
		기타 근로소득	68	- 임원처우 규정에 따른 복리후생 등 기타소득
	퇴직소득		110	- 임원 퇴직금 규정에 따른 퇴직연금 등 퇴직소득
	기타소득		-	해당사항 없음

(단위 : 백만원)

이름	보수의 종류		총액	산정기준 및 방법
마창민	근로소득	급여	583	- 이사회에서 결정된 임원보수 규정에 의거하여, '21년 급여총액 5.83억원을 분할하여 지급하였음
		상여	-	해당사항 없음
		주식매수선택권 행사이익	-	해당사항 없음
		기타 근로소득	22	- 임원처우 규정에 따른 복리후생 등 기타소득
	퇴직소득		-	해당사항 없음
	기타소득		-	해당사항 없음

(단위 : 백만원)

이름	보수의 종류		총액	산정기준 및 방법
권수영	근로소득	급여	468	- 이사회에서 결정된 임원보수 규정에 의거하여, '21년 급여총액 4.68억원을 분할하여 지급하였음
		상여	125	- 이사회에서 결정된 임원보수 규정에 의거하여, 영업이익 목표달성도, 영업이익신장률, 경제적 부가가치(EVA), 전략과제달성도 등의 경영성과를 종합적으로 평가하여 기준연봉의 0%~350% 내에서 지급할 수 있음
		주식매수선택권 행사이익	-	해당사항 없음
		기타 근로소득	7	- 임원처우 규정에 따른 복리후생 등 기타소득
	퇴직소득		-	해당사항 없음
	기타소득		-	해당사항 없음

IX. 계열회사 등에 관한 사항

1. 해당 기업집단의 명칭 및 소속 회사의 명칭

당사는 독점규제 및 공정거래에 관한 법률상 DL그룹에 속한 계열회사입니다.
DL그룹은 2021년 당기말 현재 42개의 국내 계열회사를 보유하고 있으며, 이 중 상장사는 당사를 포함하여 3개사이고 비상장사는 39개사입니다.
계열회사의 요약현황표는 아래와 같습니다.

가. 계열회사 현황(요약)

(기준일 : 2021년 12월 31일) (단위 : 사)

기업집단의 명칭	계열회사의 수		
	상장	비상장	계
DL㈜	3	39	42

※상세 현황은 '상세표-2. 계열회사 현황(상세)' 참조

나. 타법인출자 현황(요약)

(기준일 : 2021년 12월 31일) (단위 : 백만원)

출자 목적	출자회사수			총 출자금액			
	상장	비상장	계	기초 장부 가액	증가(감소)		기말 장부 가액
					취득 (처분)	평가 손익	
경영참여	1	21	22	285,280	40,723	-4,900	321,103
일반투자	-	-	-	-	-	-	-
단순투자	-	8	8	42,578	7,752	387	50,717
계	1	29	30	327,858	48,475	-4,513	371,820

※상세 현황은 '상세표-3. 타법인출자 현황(상세)' 참조

다. 해외 현지법인 현황은 다음과 같습니다.

구 분	주권상장 유무	회사수	회사명	비 고
해 외	비상장	33	易便世(上海)貿易有限公司	중국
			Daelim Vietnam Ltd.	베트남
			DAELIM CHEMICAL USA, INC.	미국
			DAELIM CHEMICAL USA LLC	미국
			Daehan Wind Power Company PSC	요르단
			Daelim EMA Management Limited	UAE
			EMA Power Investment Limited	UAE

			InfraCo Asia Keenjhar Wind Pte. Ltd.	싱가포르
			InfraCo Asia Indus Wind Pte. Ltd.	싱가포르
			DE Energia SpA	칠레
			DE NILES LLC.	미국
			Indeck Niles Development, LLC.	미국
			Indeck Niles Asset Management, LLC	미국
			Cariflex PTE.LTD.	싱가포르
			Cariflex Netherlands B.V.	네덜란드
			Cariflex Brazil Industria e Comercio de Produtos Petroquimico Ltda	브라질
			DE Cochrane SpA	칠레
			Woodland Global Fund Management Pte. Ltd,	싱가포르
			Woodland Global Investment #1 Pte. Ltd	싱가포르
			DL Saudi Arabia Co., Ltd.	사우디아라비아
			P.T. DLENC UTAMA CONSTRUCTION	인도네시아
			달림(남경) 건설관리 유한공사	중국
			DL USA, Inc.	미국
			DL INSAAT GELISTIRME A.S.	터키
			Daelim Rus LLC.	러시아
			DIAP-DAELIM JOINT VENTURE PTE. LTD.	싱가포르
			OMZ-Daelim LLC.	러시아
			Daelim Philippines, Inc.	필리핀
			DL Engineering & Construction Malaysia Sdn. Bhd.	말레이시아
			CANAKKALE HIGHWAY AND BRIDGE CONSTRUCTION INVESTMENT AND OPERATION	터키
			DLC US Holdings, Inc	미국
			DLC US, Inc	미국
			DL Energy America, Inc	미국

※ 2021년 해외 현지법인 변동 현황은 아래와 같습니다.
- DLC US Holdings, Inc : DL케미칼 종속기업으로 편입(2021.09)
- DLC US, Inc : DLC US Holdings, Inc. 종속기업으로 편입(2021.09)
- DL Energy America, Inc : DL에너지글로벌㈜ 종속기업으로 편입(2021.12)

2. 계열회사 계통도

관계회사 지분율표

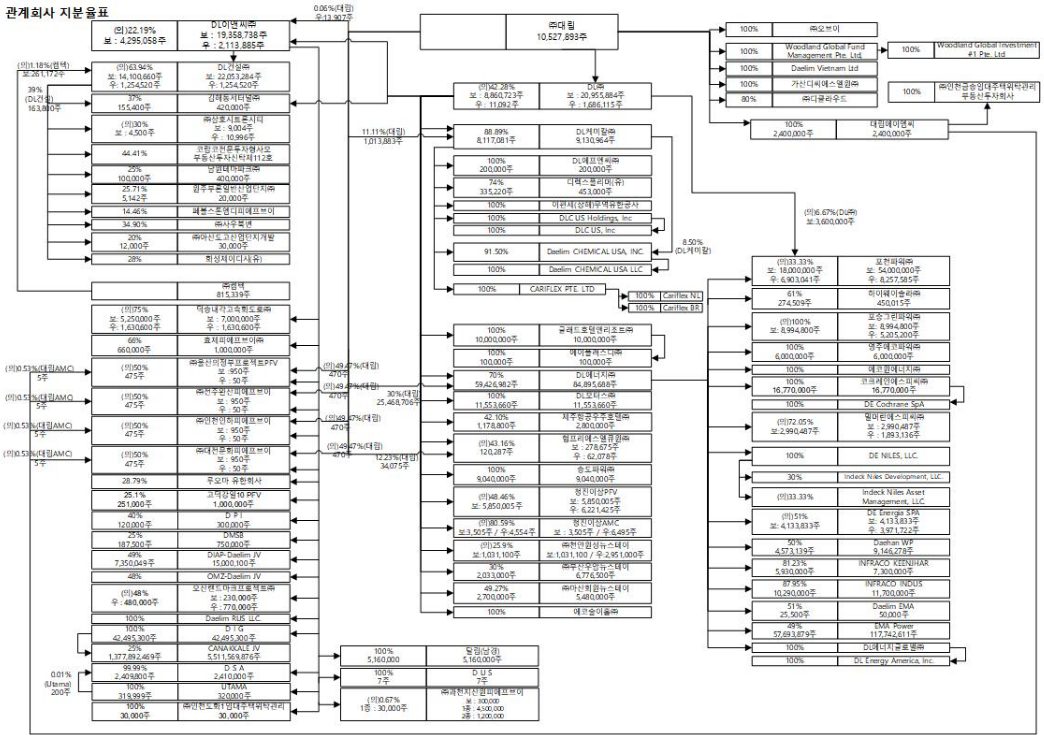

0.06%(대림) 우:13,907주
(의)22.19% 보 : 4,295,058주
DL이앤씨㈜ 보 : 19,358,738주 우 : 2,113,885주
㈜대림 10,527,893주
(의)1.18%(켐텍) 보:261,172주
(의)63.94% 보: 14,100,660주 우: 1,254,520주
DL건설㈜ 보: 22,053,284주 우: 1,254,520주
39% (DL건설) 163,800주
37% 155,400주
김해동서터널㈜ 420,000주
(의)30% 보 : 4,500주
㈜삼호시트론시티 보 : 9,004주 우 : 10,996주
44.41%
코람코전문투자형사모부동산투자신탁제112호
25% 100,000주
남원테마파크㈜ 400,000주
25.71% 5,142주
원주무릉일반산업단지㈜ 20,000주
14.46%
페블스톤엠디피에프브이
34.90%
㈜사우복변
20% 12,000주
㈜아산도고산업단지개발 30,000주
28%
화성제이디사(유)
㈜켐텍 815,339주
(의)75% 보: 5,250,000주 우: 1,630,600주
덕송내각고속화도로㈜ 보 : 7,000,000주 우 : 1,630,600주
66% 660,000주
효제피에프브이㈜ 1,000,000주
(의)0.53%(대림AMC) 5주
(의)50% 475주
㈜울산미정루프로젝트PFV 보 :950주 우 : 50주
(의)49.47%(대림) 470주
(의)50% 475주
㈜전주완산피에프브이 보 : 950주 우 : 50주
(의)49.47%(대림) 470주
(의)50% 475주
㈜인천인하피에프브이 보 : 950주 우 : 50주
(의)49.47%(대림) 470주
(의)50% 475주
㈜대전문화피에프브이 보 : 950주 우 : 50주
(의)49.47%(대림) 470주
28.79%
쿠오마 유한회사
25.1% 251,000주
고덕강일10 PFV 1,000,000주
40% 120,000주
D P I 300,000주
25% 187,500주
DMSB 750,000주
49% 7,350,049주
DIAP-Daelim JV 15,000,100주
48%
OMZ-Daelim JV
(의)48% 우 : 480,000주
오산랜드마크프로젝트㈜ 보 : 230,000주 우 : 770,000주
100%
Daelim RUS LLC.
100% 42,495,300주
D I G 42,495,300주
25% 1,377,892,469주
CANAKKALE JV 5,511,569,876주
0.01% (Utama) 200주
99.99% 2,409,800주
D S A 2,410,000주
100% 319,999주
UTAMA 320,000주
100% 30,000주
㈜인천도화1임대주택위탁관리 30,000주
100% 5,160,000
달림(남경) 5,160,000주
100% 7주
D U S 7주
(의)0.67% 1종 : 30,000주
㈜과천지산원피에프브이 보 : 300,000 1종 : 4,500,000 2종 : 1,200,000
(의)42.28% 보 : 8,860,723주 우 : 11,092주
DL㈜ 보 : 20,955,884주 우 : 1,686,115주
11.11%(대림) 1,013,883주
88.89% 8,117,081주
DL케미칼㈜ 9,130,964주
100% 200,000주
DL에프엔씨㈜ 200,000주
74% 335,220주
디렉스폴리머(유) 453,000주
100%
이편제(상해)무역유한공사
100%
DLC US Holdings, Inc
100%
DLC US, Inc
91.50%
Daelim CHEMICAL USA, INC.
8.50% (DL케미칼)
100%
Daelim CHEMICAL USA LLC
100%
CARIFLEX PTE. LTD
100% Cariflex NL
100% Cariflex BR
100% 10,000,000주
글래드호텔앤리조트㈜ 10,000,000주
100% 100,000주
에이플러스디㈜ 100,000주
30%(대림) 25,468,706주
70% 59,426,982주
DL에너지㈜ 84,895,688주
100% 11,553,660주
DL모터스㈜ 11,553,660주
42.10% 1,178,800주
제주항공우주호텔㈜ 2,800,000주
12.23%(대림) 34,075주
(의)43.16% 120,287주
엠프리에스엠큐원㈜ 보 : 278,675주 우 : 62,078주
100% 9,040,000주
송도파워㈜ 9,040,000주
(의)48.46% 보: 5,850,005주
청진이상PFV 보: 5,850,005주 우: 6,221,425주
(의)80.59% 보:3,505주 / 우:4,554주
청진이삼AMC 보 : 3,505주 / 우:6,495주
(의)25.9% 보:1,031,100주
㈜천안원성뉴스테이 보:1,031,100 / 우:2,951,000주
30% 2,033,000주
㈜부산우암뉴스테이 6,776,500주
49.27% 2,700,000주
㈜마산회원뉴스테이 5,480,000주
100%
에코솔이솔㈜
100% ㈜오브이
100% Woodland Global Fund Management Pte. Ltd.
100% Woodland Global Investment #1 Pte. Ltd
100% Daelim Vietnam Ltd
100% 가산디씨에스엠원㈜
80% ㈜디글라우드
100% ㈜인천금송임대주택위탁관리부동산투자회사
100% 2,400,000주
대림에이엠씨 2,400,000주
(의)6.67%(DL㈜) 보:3,600,000주
(의)33.33% 보: 18,000,000주 우: 6,903,041주
포천파워㈜ 보: 54,000,000주 우: 8,257,585주
61% 274,509주
하이웨이솔라㈜ 450,015주
(의)100% 보: 8,994,800주
포승그린파워㈜ 보: 8,994,800주 우: 5,205,200주
100% 6,000,000주
영주에코파워㈜ 6,000,000주
100%
에코원에너지㈜
100% 16,770,000주
코크레인에스피씨㈜ 16,770,000주
100%
DE Cochrane SpA
(의)72.05% 보:2,990,487주
밀머란에스피씨㈜ 보 : 2,990,487주 우 : 1,893,136주
100%
DE NILES, LLC.
30%
Indeck Niles Development, LLC.
(의)33.33%
Indeck Niles Asset Management, LLC
(의)51% 보: 4,133,833주
DE Energia SPA 보: 4,133,833주 우: 3,971,722주
50% 4,573,139주
Daehan WP 9,146,278주
81.23% 5,930,000주
INFRACO KEENJHAR 7,300,000주
87.95% 10,290,000주
INFRACO INDUS 11,700,000주
51% 25,500주
Daelim EMA 50,000주
49% 57,693,879주
EMA Power 117,742,611주
100%
DL에너지글로벌㈜
100%
DL Energy America, Inc.

X. 대주주 등과의 거래내용

1. 대주주 등에 대한 신용공여 등

가. 대여금 내역(유가증권 대여 포함)

(기준일 : 2021.12.31) (단위 : 백만원, 미화 천달러)

회사명	관계	계정과목	변동내역				미수이자	비 고
			기초	증가	감소	기말		
DL Saudi Arabia Co., Ltd.	계열회사	장기대여금	USD 245,000	-	-	USD 245,000	5,339	(주1)
DL USA, Inc.	계열회사	장기대여금	USD 35,350	-	USD 11,150	USD 24,200		(주2)
Daelim Philippines Inc.	계열회사	장기대여금	USD 8,000	-	-	USD 8,000		(주3)
덕송내각고속화도로㈜	계열회사	장기대여금	9,847	3,000	-	12,847		(주4)
오산랜드마크프로젝트㈜	계열회사	장기대여금	584,600	400	-	585,000	1,551	(주5)
효제피에프브이㈜	계열회사	장기대여금	27,000	-	-	27,000	51	(주6)
합 계			621,447 USD 288,350	3,400 USD -	- USD 11,150	624,847 USD 277,200	1,602 USD 5,339	-

- 보고기간 종료일 현재 이해관계자와의 대여금 및 미수수익에 대한 손실충당금 설정 현황은 별도분기검토보고서 주석 "35. 특수관계자 등과의 주요 거래 (3)"의 기재내용을 참고하시기 바랍니다.

(주1) 당사는 이사회 및 이사회 내 위원회 결의에 의거 해외 현지법인인 Daelim Saudi Arabia Co., Ltd.의 자금 부족을 해소하기 위하여 동사와 총 USD 245Mil의 대여약정(Loan Agreement)을 체결하였으며, 그 주요 내용은 아래와 같습니다.

구 분	내 역
(1) 거래상대방	Daelim Saudi Arabia Co., Ltd.
(2) 대여금액	USD 245Mil
(3) 대여기간 및 금리	USD 60 Mil : 2020.01.29 ~ 2022.01.29, 연 4.6% USD 60 Mil : 2020.03.28 ~ 2022.03.28, 연 4.6% USD 40 Mil : 2020.09.06 ~ 2022.09.06, 연 4.6% USD 30 Mil : 2020.11.08 ~ 2022.11.08, 연 4.6% USD 30 Mil : 2020.12.10 ~ 2022.12.10, 연 4.6% USD 25 Mil : 2021.06.19 ~ 2023.06.19, 연 4.6%
(4) 이사회 및 이사회 내 위원회 결의일	USD 60 Mil : 2019.12.19 USD 60 Mil : 2019.12.19 USD 40 Mil : 2020.08.19 USD 30 Mil : 2020.08.19 USD 30 Mil : 2020.08.19 USD 25 Mil : 대표이사 전결
(5) 원리금 수령	원리금 일시 상환

상기 해외 현지법인 대여와 관련한 당기말 현재 대여금 잔액은 290,448백만원입니다.

(주2) 당사는 이사회 내 위원회 결의에 의거 해외 현지법인인 Daelim USA, Inc.의 자금 부족을 해소하기 위하여 동사와 총 USD 35.35Mil의 대여약정(Loan Agreement)을 체결하였으며, 그 주요 내용은 아래와 같습니다.

구 분	내 역
(1) 거래상대방	Daelim USA, Inc.
(2) 대여금액	USD 24.2Mil
(3) 대여기간 및 금리	USD 3.15Mil : 2019.08.05 ~ 2021.08.05, 연 4.6% (USD 3.15Mil 전액 상환완료) USD 3.20Mil : 2020.04.28 ~ 2022.04.28, 연 4.6% (USD 3.20Mil 전액 상환완료) USD 3.50Mil : 2020.12.23 ~ 2022.12.23, 연 4.6% (USD 3.50Mil 전액 상환완료) USD 25.50Mil : 2021.02.15 ~ 2023.02.15, 연 4.6% (USD 25.50Mil 중 1.3Mil 상환)
(4) 이사회 내 위원회 결의일	USD 3.15Mil : 대표이사 전결 USD 3.20Mil : 대표이사 전결 USD 3.50Mil : 2020.12.16 USD 25.50Mil : 2020.12.16
(5) 원리금 수령	원리금 일시 상환

상기 해외 현지법인 대여와 관련한 당기말 현재 대여금 잔액은 28,689백만원입니다.

(주3) 당사는 이사회 내 위원회 결의에 의거 해외 현지법인인 Daelim Philippines Inc.의 자금 부족을 해소하기 위하여 동사와 총 USD 8Mil의 대여약정(Loan Agreement)을 체결하였으며, 그 주요 내용은 아래와 같습니다.

구 분	내 역
(1) 거래상대방	Daelim Philippines Inc.
(2) 대여금액	USD 8Mil
(3) 대여기간 및 금리	USD 8Mil : 2021.04.15 ~ 2023.04.15, 연 4.6%
(4) 이사회 내 위원회 결의일	USD 8Mil : 2021.04.07
(5) 원리금 수령	원리금 일시 상환

상기 해외 현지법인 대여와 관련한 당기말 현재 대여금 잔액은 9,484백만원입니다.

(주4) 당사는 이사회 내 위원회 결의에 의거 당사의 공정거래법상 계열회사인 덕송내각고속화도로㈜의 자금부족을 보충하기 위하여 동사에 12,847백만원의 후순위 대여와 3,020백만원의 대위변제를 집행하였으며 그 주요 내용은 아래와 같습니다.

구 분	내 역
(1) 거래상대방	덕송내각고속화도로㈜ 등

(2) 대여금액 등	12,847백만원(자금보충 9,847백만원 + 추가자금보충 3,000백만원) 3,020백만원(대위변제)
(3) 대여기간 및 금리	[자금보충] - 선순위대출원리금이 전액 상환되기 이전에는 후순위대출의 원금을 상환할 수 없습니다. - 선순위대출원리금이 전액 상환되기 이전에는 후순위대출에 대한 이자가 발생하지 않습니다. (대여금리 연 4.6%) [추가자금보충] - 선순위대출원리금이 전액 상환되기 이전에는 추가자금보충 후순위대출의 원금을 상환할 수 없으며, 추가자금보충의 상환순위는 기존자금보충 상환순위보다 후순위입니다. - 선순위대출원리금이 전액 상환되기 이전에는 추가자금보충 후순위대출에 대한 이자가 발생하지 않습니다. (대여금리 연 4.6%) [대위변제] - 본 대위변제로 인한 구상권 또는 변제자대위권은 대주단의 대출원리금 채권 및 산업기반신용보증기금의 구상권에 대하여 후순위입니다. - 선순위대출원리금이 전액 상환되기 이전에는 추가자금보충 후순위대출에 대한 이자가 발생하지 않습니다.
(4) 이사회 내 위원회 결의일	[자금보충] 2020.04.27 [추가자금보충] 대표이사 전결 [대위변제] 대표이사 전결
(5) 원리금 수령	[자금보충 및 추가자금보충, 대위변제] 원리금 일시 상환 (선순위대출원리금 전액 상환 완료 후)

상기 법인과 관련한 당기말 현재 대여금 및 대위변제 잔액은 각각 12,847백만원, 3,020백만원입니다.

(주5) 당사는 이사회 내 위원회 결의에 의거 종속회사인 오산랜드마크프로젝트㈜의 사업수행을 위하여 동사에 585,000백만원의 대여금을 집행하였으며 그 주요 내용은 아래와 같습니다.

구 분	내 역
(1) 거래상대방	오산랜드마크프로젝트㈜
(2) 대여금액	585,000백만원
(3) 대여기간 및 대여금리	- 4,000백만원 2021.01 ~ 2022.01, 연 2.35%
	- 400백만원 2021.02 ~ 2022.02, 연 2.48%
	- 7,600백만원 2021.03 ~ 2022.03, 연 2.48%
	- 2,100백만원 2021.04 ~ 2022.04, 연 2.48%
	- 13,000백만원 2021.04 ~ 2022.04, 연 2.60%
	- 151,300백만원 2021.05 ~ 2022.05, 연 4.6%
	- 321,700백만원 2021.06 ~ 2022.06, 연 4.6%
	- 51,000백만원 2021.07 ~ 2022.06, 연 4.6%

	- 3,500백만원 2021.07 ~ 2022.07, 연 4.6%
	- 9,400백만원 2021.09 ~ 2022.09, 연 2.08%
	- 500백만원 2021.10 ~ 2022.10, 연 2.10%
	- 20,500백만원 2021.12 ~ 2022.12, 연 2.16%
(4) 이사회 내 위원회 결의일	- 4,000백만원 : 대표이사 전결
	- 400백만원 : 대표이사 전결
	- 7,600백만원 : 2021.04.19
	- 2,100백만원 : 대표이사 전결
	- 13,000백만원 : 2021.04.19
	- 151,300백만원 : 2021.05.24
	- 321,700백만원 : 2021.05.24
	- 51,000백만원 : 2021.05.24
	- 3,500백만원 : 2021.05.24
	- 9,400백만원 : 2021.09.13
	- 500백만원 : 2021.09.13
	- 20,500백만원 : 2021.09.13
(5) 원리금 수령	원리금 일시 상환

상기 법인 대여와 관련한 당기말 현재 대여금 잔액은 585,000백만원입니다.

(주6) 당사는 내부 결의에 의거 당사의 공정거래법상 계열회사인 효제피에프브이㈜의 사업 수행을 위하여 동사에 27,000백만원의 대여금을 집행하였으며 그 주요 내용은 아래와 같습니다.

구 분	내 역
(1) 거래상대방	효제피에프브이㈜
(2) 대여금액	27,000백만원
(3) 대여기간 및 대여금리	2020.12.15 ~ PF 인출시, 연 4.6%
(4) 이사회 내 위원회 결의일	대표이사 전결
(5) 원리금 수령	원금 일시 상환, 이자 3개월 후취

상기 법인 대여와 관련한 당기말 현재 대여금 잔액은 27,000백만원입니다.

나. 담보제공

(기준일 : 2021.12.31) (단위 : 백만원)

회사명	관 계	거 래 내 역				비 고
		기초	증가	감소	기말	
덕송내각고속화도로㈜	계열회사	-	-	-	-	(주1)
합 계		-	-	-	-	-

(주1) 상기 담보의 내용은 덕송~내각고속화도로 민간투자사업의 사업시행자인 덕송내각고속화도로㈜의 타인자본조달(금융권 차입)을 위한 대주단(기업은행 등)과 금융약정을 체결함에 있어 건설출자자 약정에 의거 당사가 보유하고 있는 주식(덕송내각고속화도로㈜ 보통주 5,250,000주 / 우선주 1,630,600주)에 대하여 대주단에게 근질권을 제공한 것입니다. 해당 주식의 장부가액은 내부 평가에 따라 전액 감액되었습니다.

다. 채무보증

1) 보고기간 종료일 현재 특수관계자 등을 위하여 당사가 제공하는 있는 자금보충의무 내역은 다음과 같습니다

(기준일 : 2021년 12월 31일) (단위 : 백만원)

대상회사	자금보충의무금액	관련 사업	제공 사유	금융기관
	당기말			
오산랜드마크프로젝트㈜	130,000	오산 세마지구 공동주택개발사업	타인자본 조달 금융약정 체결	㈜한국스탠다드차타드은행
효제피에프브이㈜	49,400	효제동 오피스텔 신축	타인자본 조달 금융약정 체결	롯데 캐피탈

※ 상기 내역 외에 당사는 분할 전 대림산업㈜가 특수관계자 등에 제공한 자금보충의무에 대하여 분할 존속회사(DL㈜), 분할 신설회사(DL케미칼㈜)와 연대 보증 책임을 가지고 있습니다.

2) 해외 현지법인을 위하여 제공하고 있는 공사이행보증 및 지급보증의 내역은 다음과 같습니다.

(기준일 : 2021년 12월 31일) (단위 : 미화 천달러)

회사명	관계	거 래 내 역				비 고
		기초	증가	감소	기말	
Daelim Philippines, Inc.	해외법인 (계열회사)	29,658	-	1,162	28,496	· 현 장 명 : 필리핀 SBPL 500MW CFPP 등 · 보증 기간 : 2014.05.22 ~ Obligation 종료시
DL Saudi Arabia Co., Ltd.	해외법인 (계열회사)	340,953	-	162,750	178,203	· 현 장 명 : 사우디 Maaden Ammonia 등 · 보증 기간 : 2012.09.30 ~ Obligation 종료시
DL Engineering & Construction Malaysia Sdn. Bhd.	해외법인 (계열회사)	10,102	46,200	-	56,302	· 현 장 명 : 말레이시아 Petron ULSADO 등 · 보증 기간 : 2019.01.01 ~ Obligation 종료시
Daelim RUS LLC	해외법인 (계열회사)	-	547,781	-	547,781	· 현 장 명 : 러시아 AORC HCU · 보증 기간 : 2021.03.09 ~ Obligation 종료시
DL USA Inc.	해외법인 (계열회사)	71,575	-	15,152	56,423	· 현 장 명 : 미국 DUS USGC II 등 · 보증 기간 : 2020.09.01 ~ 2022.07.31
DIAP-DAELIM JV	해외법인	127,032	-	58,661	68,371	· 현 장 명 : 싱가포르 Tuas Terminal Phase 1 · 보증 기간 : 2015.02.26 ~ Obligation 종료시
OMZ-Daelim LLC	해외법인	1,405	221	-	1,626	· 현 장 명 : 러시아 Omsk DCC · 보증 기간 : 2016.04.04 ~ Obligation 종료시
CANAKKALE HIGHWAY AND BRIDGE CONSTRUCTION INVESTMENT AND OPERATION	해외법인	3,657	-	1,607	2,050	· 현 장 명 : 터키 Canakkale 교량 · 보증 기간 : 2017.03.09 ~ Obligation 종료시
DL INSAAT GELISTIRME A.S.(주1)	해외법인 (계열회사)	435,976	-	177,241	258,735	· 현 장 명 : 터키 Canakkale 교량 · 보증 기간 : 2017.08.19 ~ Obligation 종료시

(주1) 당사는 터키 Canakkale 교량 프로젝트 합작파트너 3개사에게 DL INSAAT GELISTIRME A.S.의 계약적 의무에 대해 금액이 확정되지 않은 의무이행을 보증하는 포괄적 모회사보증을 제공하였습니다.

2. 대주주 등과의 영업거래 등

가. 장기공급계약 등의 내역

최근 사업연도 매출액의 5/100 이상에 해당하거나, 동 금액 이상의 1년 이상 장기공급(매입)계약을 체결하거나 변경한 내역은 없습니다.

XI. 그 밖에 투자자 보호를 위하여 필요한 사항

1. 공시내용 진행 및 변경사항

가. 공시사항의 진행 및 변경사항

신고일자	제 목	신 고 내 용	신고사항의 진행상황
2020.02.25	투자판단 관련 주요경영사항	부동산(Acro Seoul Forest 비주거 시설) 매각 결정 - 계약상대 : 엘비전문투자형27호사모부동산투자 유한회사 - 계약금액(예정) : 600,000,000,000원 (VAT 제외) ※ 2018년말 자산총계(12,833,716,731,566원) 대비 4.68% ※ 2018년 매출액(10,984,485,292,300원) 대비 5.46%	당사는 2020년 4월 2일 계약상대와 부동산 매매 계약을 체결하였으며, 해당일 그 내용을 단일판매・공급계약 체결로서 공시함.
2020.03.27	투자판단 관련 주요경영사항	종속회사 간 합병 결정 1. 합병방법 : 주식회사 삼호가 고려개발 주식회사를 흡수합병 - 존속회사: 주식회사 삼호(유가증권 상장법인) - 소멸회사: 고려개발 주식회사(유가증권 상장법인) 2. 합병목적 : 주식회사 삼호와 고려개발 주식회사는 본 합병으로 외형 확대, 사업 시너지 창출, 경영 효율성 제고, 그룹 브랜드파워 활용을 통해 시장에서 경쟁력을 확보하고 새로운 성장의 기회로 삼고자 함 3. 합병비율 - 보통주 합병비율 주식회사 삼호 보통주식 : 고려개발 주식회사 보통주식 = 1 : 0.4516274 - 우선주 합병비율 주식회사 삼호 상환전환우선주식 : 고려개발 주식회사 상환전환우선주식 = 1 : 0.4516274 4. 합병신주의 종류와 수(주) - 보통주식 : 6,873,518주 - 종류주식 : 1,254,520주 5. 합병 주요일정 - 합병계약일 : 2020년 3월 27일 - 주주확정기준일 : 2020년 4월 13일 - 주주총회예정일자 : 2020년 5월 13일 - 합병기일 : 2020년 7월 1일 - 신주의 상장예정일 : 2020년 7월 21일	합병기일은 2020년 7월 1일이며, 합병 효력발생과 동시에 존속회사인 ㈜삼호의 상호는 대림건설㈜로 변경됨. ※ 대림건설㈜는 2021년 3월 25일 DL건설㈜로 사명 변경

2021.03.12	투자판단 관련 주요경영사항	러시아 Moscow Refinery AORC - HCU/HPU 프로젝트 Interim Agreement 체결 - 당사는 러시아 JSC Gazpromneft - Moscow Refinery가 발주한 모스크바 정유공장 현대화 사업에 대하여 Interim Agreement를 체결하였습니다. - 사업개요 : 본 프로젝트는 러시아 모스크바 남동부에 위치한 모스크바 정유공장에 수소첨가분해공장을 건설하는 사업입니다. - 계약기간 : 착공일로부터 42개월 - 계약금액 : 3,271억원 ※ 상기 계약금액은 총 계약금액에 Interim Agreement 시작일(2021.03.09) 현재 최초 고시환율을 적용하여 원화로 환산한 금액입니다. (총 계약금액 : RUB 4,369,329,545 + EUR 194,572,475 / VAT 제외) (적용환율 : 15.17 KRW/RUB, 1340.65 KRW/EUR) ※ 최근매출액(7,991,472,000,000원) 대비 4.09%	- 본계약 체결에 대하여 단일판매・공급계약 체결 공시함. (2021.07.01)

※ 위 공시사항에는 회사 분할등기일(2021.01.04) 전 DL㈜(舊 대림산업주식회사)의 공시사항이 포함되어 있습니다.

나. 주주총회 의사록 요약
당사는 분할 신설법인으로서 당기 중에 주주총회를 개최한 사항이 없습니다.

2. 우발부채 등에 관한 사항

가. 중요한 소송사건

2021년 당기말 현재 연결실체가 계류 중인 중요한 소송사건은 다음과 같습니다.

1) 사업연도 개시일 현재 계속 중인 소송 내용

(단위 : 백만원)

소제기일	당사자		소송내용	소송가액	진행사항	향후 소송일정 및 대응방안
	원고	피고				
2015.10.14	한국가스공사	DL이앤씨 외 18	한국가스공사 주배관 담합 관련 손해배상 청구	4,684	1심	1심 일부승소
2016.03.15	DL이앤씨	한수건설	노무비 직접지급에 따른 양수금 청구	11,694	2심	2심 진행 중
2017.02.16	한국가스공사	DL이앤씨 외 12	손해배상 청구	200,000	1심	1심 진행 중
2017.09.29	DL이앤씨 외 3	한국토지주택공사	공사대금 청구	7,657	1심	1심 진행 중
2017.11.21	e편한세상광교입주자대표회의	DL이앤씨 외 2	하자보수에 갈음하는 손해배상 청구	2,735	2심	1심 일부패소 후 2심 진행 중
2018.09.04	한수건설	DL이앤씨	공사대금 청구	5,159	2심	1심 전부 승소 후 2심 진행 중
2018.11.09	주식회사 메디치코리아	DL이앤씨	공동사업자약정에 따른 운영비 청구	2,939	1심	1심 진행 중
2018.12.21	DL이앤씨	서울특별시	공사대금 청구	2,227	1심	1심 진행 중
2019.03.18	현대건설 외 4	인천국제공항공사 (DL이앤씨 보조참가)	공사대금 청구	8,933	1심	1심 진행 중
2019.06.14	e편한세상황성 입주자대표회의	DL이앤씨	하자보수에 갈음하는 손해배상 청구	2,000	1심	1심 진행 중

2019.07.26	쉰들러엘리베이터	인천국제공항공사 (DL이앤씨 보조참가)	공사대금 청구	2,077	1심	1심 진행 중
2019.08.05	DL이앤씨	장성침촌지구도시개발조합	양수금 청구	19,882	1심	1심 진행 중
2019.08.21	DL이앤씨	대봉1-2지구주택재건축정비사업조합	시공자 지위 확인 청구	30,035	1심	1심 진행 중
2019.08.27	DL이앤씨 외 4	한국토지주택공사	공사대금 청구	17,000	1심	1심 진행 중
2019.10.02	DL이앤씨	대한민국	공사대금 청구	9,109	1심	1심 진행 중
2019.10.02	대림e편한세상사하아파트 입주자대표회의	DL이앤씨 외 2	하자보수에 갈음하는 손해배상 청구	2,000	1심	1심 진행 중
2019.10.14	DL이앤씨	주식회사 메디치코리아	대여금 반환 청구	2,939	1심	1심 진행 중
2019.11.01	장윤희	DL이앤씨 외 1	손해배상 청구	3,004	1심	1심 진행 중
2019.11.19	백성열 외 6	DL이앤씨 외 3	분양계약취소 및 분양대금 반환 등	4,139	1심	1심 진행 중
2019.12.12	e편한세상신촌 입주자대표회의	DL이앤씨 외 2	하자보수에 갈음하는 손해배상 청구	5,478	1심	1심 진행 중
2020.01.02	주식회사 디케이피엠 외 1	DL이앤씨	약정금 청구	3,200	1심	1심 진행 중
2020.01.10	DL이앤씨	한국가스공사	공사대금 청구	2,222	1심	1심 진행 중
2020.07.21	주식회사 경인시스템 외 27	DL이앤씨 외 7	부당이득금 반환 청구	2,549	1심	1심 진행 중
2020.08.11	DL이앤씨	시티원 주식회사	공사대금 등 청구	400,000	1심	1심 진행 중
2020.08.19	DL이앤씨 외 4	시흥시	운영관리비 등 청구	3,103	1심	1심 진행 중
2020.10.06	동우개발 주식회사	DL이앤씨	약정금 청구	3,865	1심	1심 진행 중
2020.10.14	대우건설	DL이앤씨	공사원가분담금 청구	4,269	1심	1심 진행 중
2014-04-18	한국수자원공사	DL건설 외120	설계보상비 반환	24,439	3심	패소 시 수용예정
2014-05-16	인천시	DL건설 외 20	손해배상 청구	132,714	2심	패소 시 상고예정
2015-05-08	한국철도시설공단	DL건설 외 27	손해배상 청구	91,414	2심	패소 시 상고예정
2015-07-15	DL건설 외 5	한국철도시설공단	추가공사비 청구	15,359	3심	패소 시 수용예정
2017-09-12	입대의	DL건설 외 2	손해배상 청구	5,804	2심	패소 시 상고예정
2017-12-27	입대의	DL건설 외 1	손해배상 청구	2,452	2심	패소 시 상고예정
2018-01-12	포스코건설	DL건설 외 6	원가분담금 청구	7,152	1심	패소 시 항소예정
2018-06-20	포스코아이시티	DL건설 외 2	손해배상 청구	2,638	3심	패소 시 수용예정
2018-08-08	입대의	DL건설	손해배상 청구	2,705	1심	패소 시 항소예정
2019-03-07	입대의	DL건설 외 3	손해배상 청구	3,095	1심	패소시 항소예정
2019-06-27	입대의	DL건설 외 2	손해배상 청구	3,146	1심	패소시 항소예정
2019-07-04	입대의	DL건설 외 4	손해배상 청구	3,843	2심	패소 시 항소예정
2019-08-26	입대의	DL건설 외 2	손해배상 청구	5,641	1심	패소 시 항소예정
2019-11-19	포스코건설	DL건설 외 6	원가분담금 청구	2,808	2심	패소 시 상고예정
2020-01-13	DL건설	재건축조합	손해배상 청구	12,995	1심	패소 시 항소예정
2020-11-27	재건축조합	DL건설	정산금 청구	3,187	1심	패소 시 항소예정
2020-12-14	DL건설	광명시	사업추진비 반환청구	3,000	1심	패소 시 항소예정
2020-12-29	DL건설 외4	서울특별시 외 1	공사대금 청구	4,125	1심	패소 시 항소예정

※ 청구금액 20억원 미만 소송은 중요한 소송사건에서 기재를 생략하였습니다.
※ 2019.12.12에 제기된 소송은 기존 20억미만 소송으로 제외사항이었으나, 소가변경(증액)에 따라 추가 기재하였습니다.

2) 사업연도 중에 새로 제기된 소송 내용

(단위 : 백만원)

소제기일	당사자		소송내용	소송가액	진행사항	향후 소송일정 및 대응방안
	원고	피고				
2021.07.19	DL이앤씨 외1	국가철도공단	공사대금 등 청구	4,492	중재	중재절차 진행 중
2020.08.12	DL이앤씨 외8	국가철도공단	공사대금 등 청구	3,944	중재	중재절차 진행 중
2021.04.19	DL이앤씨	아시아신탁 주식회사 외 1	공사대금 등 청구	47,884	1심	1심 진행 중
2021.10.01	DL이앤씨 외 1	대치2단지아파트 리모델링 주택조합 외 7명	대여금 등 청구	6,671	1심	1심 진행 중
2021.12.15	DL이앤씨 외 2	서금사 재정비촉진5구역 주택재개발정비사업조합	손해배상 및 부당이득반환 청구	13,175	1심	1심 진행 중
2021-03-04	DL건설	현대엔지니어링 외 3	실시설계비 분담청구	2,316	1심	패소 시 항소예정

2021-05-28	변영일	DL건설	소유권이전등기	2,550	1심	패소 시 항소예정
2021-09-27	DL건설	재건축조합 외 4	손해배상 청구	6,095	1심	패소 시 항소예정
2021-12-15	DL건설	재개발정비사업조합	손해배상 청구	42,500	1심	패소 시 항소예정

※ 청구금액 20억원 미만 소송은 중요한 소송사건에서 기재를 생략하였습니다.
※ 2021.04.19 에 제기된 소송은 기존 20억미만 소송으로 제외사항이었으나, 소가변경(증액)에 따라 추가 기재하였습니다.

3) 당기말 현재 연결실체를 피고로 하는 손해배상 청구 소송 등 156건의 소송(소송가액: 526,085백만원) 및 연결실체를 원고로 하는 준공정산금 및 지연손해금 청구 소송등 51건의 소송(소송가액: 622,065백만원)이 계류중에 있으나 이러한 소송의 결과가연결실체의 재무제표에 미칠 영향은 현재로서는 합리적으로 예측할 수 없습니다. 다만, 피고로 계류중인 소송 중 1심 또는 2심에서 패소한 경우에는 최근 판결 내용에 따라 충당부채를 설정하고 있습니다(주석 23 참조).

나. 견질 또는 담보용 어음・수표 현황

당기말 현재 연결실체의 차입금 및 지급보증 등과 관련하여 전자어음 1매(액면금액 47,522백만원), 수표 27매(백지 27매)가 관련 법인 등에 견질로 제공되어 있습니다.

다. 채무보증 및 채무인수약정 현황

1) 연결실체는 당기말 현재 동업자들이 "주택도시보증공사 및 건설공제조합" 등에서 발급받은 공사관련 보증에 대하여 4,916,313백만원의 연대보증을 제공하고 있으며, "사회기반시설에 대한 민간투자법"에 의하여 설립된 법인 등에 대하여 87,659백만원(전체지분 594,000백만원)의 지급보증 및 자금보충약정을 제공하고 있습니다.

2) 연결실체는 효제동 오피스텔개발사업의 대출약정(2021년 6월 18일 체결)에 의거하여 효제피에프브이㈜에 38,000백만원(대출잔액의 채권최고액: 49,400백만원)을 자금보충 약정하였습니다.

3) 연결실체는 당기말 현재 재개발 재건축조합 사업비대출과 관련하여 금융기관과의 업무협약에 따라 총 20건 823,867백만원의 지급보증을 제공(대출잔액의 채권최고액: 988,240백만원, 대출한도의 채권최고액: 1,457,360백만원)하고 있으며, 또한, 수분양자들의 중도금 대출 관련하여 800,140백만원의 지급보증을 제공(대출한도의 채권최고액: 922,744백만원)하고 있습니다.

4) 연결실체는 당기말 현재 시행자의 PF 대출 및 재개발 재건축조합 사업비대출 등을 위해 제공한 지급보증 등에 대해 해당사업별 발생가능한 손실을 신뢰성 있게 추정하여 18,598백만원의 금융보증부채를 설정하고 있습니다.

5) 당기말 현재 연결실체는 시행자의 사업비대출(총 62건, 시행자 대출잔액 4,227,825백만원)과 관련하여 금융기관에 책임준공(미이행시 손해배상)을 확약하였으며, 추가적으로 일부 사업장에 대하여 재개발 재건축사업 등과 관련한 사업약정에 따라 주택도시보증공사에 책임준공 확약을 제공하고 있습니다.

6) 상법 제530조의9 제1항의 규정에 의거 각 분할신설회사 및 분할존속회사는 분할 전의 분

할되는 회사 채무에 관하여 연대하여 변제할 책임이 있습니다.

7) 특수관계자를 위하여 제공하고 있는 지급보증 내역은 주석 '38. 특수관계자의 주요거래 (6)'의 기재내용을 참고하시기 바랍니다.

라. 그 밖의 우발채무 등

1) 제공한 담보

1. 당기말 현재 연결실체의 장・단기차입금 등과 관련하여 금융기관 등에 담보로 제공된 자산의 내역은 다음과 같습니다.

(단위: 백만원)						
담보권자	담보제공자산	장부금액	채권최고액	관련채무명	채무금액	비 고
건설공제조합	출자증권 등	72,219	72,219	차입금	26,300	보증약정 및 융자약정
㈜한국스탠다드차타드	용지	451,003	120,000	차입금	100,000	-
합 계		523,222	192,219		126,300	

2. 당기말 현재 연결실체는 "사회기반시설에 대한 민간투자법"에 의하여 설립된 법인 등에 대하여 한국산업은행 등에 공정가치측정금융자산 등의 주식 및 수익증권(장부금액: 43,183백만원)을 담보로 제공하고 있으며, 관련 채무금액은 없습니다.

2) 제공받은 지급보증

1. 보고기간 종료일 현재 연결실체가 타인으로부터 제공받은 국내공사 관련 지급보증의 내역은 다음과 같습니다.

(단위: 백만원)		
제공자	보증금액	보증내용
	당기말	
STX건설㈜ 외	52,035	하자보증 외
건설공제조합	425,003	공사계약보증
건설공제조합	739,290	선급금보증
건설공제조합	3,079,588	공사이행보증
건설공제조합	2,364,693	하자보증 외
주택도시보증공사	3,299,216	분양보증
주택도시보증공사	1,185,006	하자보증 외
SGI서울보증	666,087	공사이행보증 외
롯데건설(주)	22,806	시공연대보증
합 계	11,833,726	

2. 보고기간 종료일 현재 연결실체가 타인으로부터 제공받은 해외공사관련 지급보증내역은 다음과 같습니다.

(원화단위: 백만원, 외화단위: 천외화금액)					
제공자	통화	보증금액	원화환산	국가	보증내용
한국수출입은행	USD	217,242	257,533	Saudi 외	계약이행보증 외
하나은행	USD	662	784	Libya 외	계약이행보증 외
우리은행	USD	47,146	55,913	Indonesia 외	계약이행보증 외
HSBC서울	USD	109,513	129,807	Philippines 외	입찰보증
CITI서울	USD	2,411	2,858	Philippines 외	입찰보증
Arab Bank, S'pore	USD	3,631	4,304	Saudi 외	계약이행보증 외
NBK	USD	11,936	14,150	KUWAIT	기타이행보증 외
Mashreq	USD	14	16	U.A.E.	기타이행보증
Zurich, Singapore	USD	11,127	13,191	Singapore	계약이행보증
Riyad Bank	USD	103,120	122,249	Saudi	계약이행보증 외
UOB, S'pore	USD	7,302	8,657	Singapore	기타이행보증 외
UBAF	USD	45,448	53,879	Philippines	하자보수보증 외
Societe Generale	USD	117,523	139,267	Russia	계약이행보증
건설공제조합	USD	129,638	153,667	Russia	계약이행보증
한국무역보험공사	USD	130	154	Saudi	계약이행보증
합 계		806,843	956,429		

상기 해외공사관련 지급보증 내역은 실제 화폐단위를 USD로 환산하여 적용하였습니다.

3) 금융기관 약정사항

당기말 현재 연결실체의 국내외 금융기관과의 주요 약정사항은 다음과 같습니다.

(원화단위: 백만원, 외화단위: 천외화금액)					
구 분	금융기관	한 도		사용금액	
당좌차월(주1)	우리은행 외	KRW	85,401	KRW	-
일반대출	농협은행 외	KRW	610,593	KRW	320,593
	한국수출입은행	EUR	65,000	EUR	60,357
기타어음할인	우리은행 외	KRW	250,000	KRW	-
B2B어음할인	우리은행 외	KRW	339,140	KRW	22,276
L/C (SIGHT, USANCE)	우리은행 외	USD	110,661	USD	357
외화보증	우리은행 외	USD	1,511,155	USD	661,684
	NBK	KWD	3,611	KWD	3,611
원화보증	서울보증보험 외	KRW	551,216	KRW	551,216

(주1) 당좌차월은 우리은행 216억원, 신한은행 75억원, 수협은행 182억, 농협은행 100억원, 하나은행 280억원으로 구성되어 있으며, 우리은행 당좌차월 50억원은 우리은행 포괄여신한도에 포함되어 있습니다.

당기말 현재, 연결실체는 위 금융기관 중 우리은행과 일괄여신한도 및 일반대출 합계 4,000억원의 약정을 맺고 있습니다.

4) 연결실체 내 거래현황

보고기간종료일 현재 연결실체 내 지급보증 등의 현황은 다음과 같습니다.

(외화단위: 미화 천달러)		
구분	당기말	
	건수	금액
공사이행보증	7건	594,781
지급보증	14건	321,596
차입보증	1건	68,342
합 계	22건	984,719

한편, 당기말 연결실체의 주요 지급보증 현황은 다음과 같습니다.

(단위: 미화 천달러)							
구분	보증회사	채무자	채권자	담보 및 지급보증액		보증기간	비고
공사이행보증	DL이앤씨	Daelim Rus LLC	사업주	USD	225,995	2018.05.08~2022.01.16	러시아 DRL Moscow AORC HCU 현장
공사이행보증	DL이앤씨	Daelim Rus LLC	사업주	USD	217,384	2021.11.30~2025.04.30	러시아 DRL Baltic PE/LAO 현지사업팀
공사이행보증	DL이앤씨	Daelim Saudi Arabia Co., Ltd	사업주	USD	120,090	2018.10.22~2022.03.31	사우디 DSA Maaden Ammonia III 현장
지급보증	DL이앤씨	DAELIM INSAAT GELISTIRME A.S.	사업주	USD	96,175	2018.05.08~2024.01.13	터키 Canankkale 현장
지급보증	DL이앤씨	DAELIM INSAAT GELISTIRME A.S.	사업주	USD	68,787	2018.05.08~2022.01.16	터키 Canankkale 현장
공사이행보증	DL이앤씨	Daelim Rus LLC	사업주	USD	49,368	2018.05.08~2022.01.16	러시아 DRL Moscow AORC HCU 현장
지급보증	DL이앤씨	Daelim Saudi Arabia Co., Ltd	사업주	USD	45,495	2018.11.11~2021.12.31	사우디 DSA Maaden Ammonia III 현장

5) 기타약정사항

당기말 현재 연결실체의 주요 기타약정사항은 다음과 같습니다.

1. 연결실체는 오산세마 공동주택개발사업과 관련하여 재무적 투자자를 위한 풋옵션을 제공하고 있습니다.

2. 연결실체가 발행한 무보증 공모사채의 사채관리계약서는 재무비율 등의 유지, 담보권 설정 등의 제한, 자산처분 제한, 지배구조변경 제한 등 조항을 포함합니다. 상기조항을 위반하는 경우, 기한 이익의 상실 가능성이 있습니다

3. 연결실체는 당기말 현재 덕송내각고속화도로㈜의 보유주식을 재무적출자자에게 매도할 수 있는 매도청구권 약정을 보유하고 있으며, 2021년 05월 31일 체결한 주식양수도계약에

의거하여 주식 양도인에게 콜옵션을 제공하고 있습니다.

6) 부동산 PF 유동화 관련 신용보강 제공 현황

(단위 : 백만원)

발행회사 (SPC)	증권종류	PF 사업장 구분	발행일자	만기일자	발행금액	미상환잔액	신용보강 유형
제이케이구리 주식회사	ABCP	공동주택	2021-12-27	2022-03-31	4,000	4,000	지급보증
에이블호계유동화전문 유한회사	ABS	공동주택	2020-07-27	2024-11-27	110,000	110,000	지급보증
에이블호계유동화전문 유한회사	ABS	공동주택	2020-07-27	2024-11-27	50,000	50,000	지급보증
향동포르테㈜	ABSTB	공동주택	2020-09-11	2023-05-11	7,750	7,750	책임준공 미이행시 손해배상
하이뉴노멀제일차㈜	ABSTB	공동주택	2020-09-11	2023-05-11	7,500	7,500	책임준공 미이행시 손해배상
향동포르테㈜	ABSTB	공동주택	2020-09-11	2023-05-11	7,750	7,750	책임준공 미이행시 손해배상
하이뉴노멀제일차㈜	ABSTB	공동주택	2020-09-11	2023-05-11	7,500	7,500	책임준공 미이행시 손해배상
와이케이스타㈜	ABSTB	공동주택	2019-09-30	2022-06-30	10,000	10,000	책임준공 미이행시 손해배상
뉴스타디에스제일차㈜	ABSTB	공동주택	2019-09-30	2022-06-30	7,500	7,500	책임준공 미이행시 손해배상
뉴스타디에스제이차㈜	ABSTB	공동주택	2019-09-30	2022-06-30	18,500	18,500	책임준공 미이행시 손해배상
디쥐프로젝트제일차㈜	ABSTB	공동주택	2019-09-30	2022-06-30	9,000	9,000	책임준공 미이행시 손해배상
와이케이스타㈜	ABSTB	공동주택	2019-09-30	2022-06-30	10,000	10,000	책임준공 미이행시 손해배상
뉴스타디에스제일차㈜	ABSTB	공동주택	2019-09-30	2022-06-30	7,500	7,500	책임준공 미이행시 손해배상
뉴스타디에스제이차㈜	ABSTB	공동주택	2019-09-30	2022-06-30	18,500	18,500	책임준공 미이행시 손해배상
디쥐프로젝트제일차㈜	ABSTB	공동주택	2019-09-30	2022-06-30	9,000	9,000	책임준공 미이행시 손해배상
지아이에프과천팔제이차㈜	ABSTB	공동주택	2020-07-13	2023-03-13	20,000	20,000	책임준공 미이행시 손해배상
디벨롭과천㈜	ABSTB	공동주택	2020-07-13	2023-03-13	30,000	30,000	책임준공 미이행시 손해배상
케이비범천랜드제일차(유)	ABCP	공동주택	2020-03-30	2022-12-30	40,000	14,100	책임준공 미이행시 손해배상
와이케이발곡㈜	ABSTB	공동주택	2020-09-14	2024-11-14	6,250	6,250	책임준공 미이행시 손해배상
플랜업파크㈜	ABSTB	공동주택	2020-09-14	2024-11-14	6,250	6,250	책임준공 미이행시 손해배상
가브리엘제사차㈜	ABSTB	공동주택	2020-09-14	2024-11-14	4,500	4,500	책임준공 미이행시 손해배상
와이케이발곡㈜	ABSTB	공동주택	2020-09-14	2024-11-14	6,250	6,250	책임준공 미이행시 손해배상
플랜업파크㈜	ABSTB	공동주택	2020-09-14	2024-11-14	6,250	6,250	책임준공 미이행시 손해배상
가브리엘제사차㈜	ABSTB	공동주택	2020-09-14	2024-11-14	4,500	4,500	책임준공 미이행시 손해배상

7) 장래매출채권 유동화 현황

(단위 : 억원)

발행회사 (SPC)	기초자산	증권종류	발행일자	발행금액	미상환잔액
-	-	-	-	-	-
계	-	-	-	-	-

8) 장래매출채권 유동화채무 비중

당기말 현재 연결실체의 장래매출채권 유동화채무 비중은 다음과 같습니다.

(단위 : 백만원)

	당기말	
	금액(A)	(비중,%)
유동화채무	-	-
총차입금	-	-
매출액	-	-
매출채권	-	-

3. 제재 등과 관련된 사항

가. 지배회사

● DL이앤씨㈜

1) 수사 사법기관의 제재 현황 요약

(단위 : 천원)

일자	제재기관	대상자	처벌 또는 조치 내용	금전적 제재금액	횡령·배임 등 금액	근거법령
2019.02.12	검찰	DL이앤씨㈜	벌금	5,000	-	산업안전보건법 제68조
		직원 1명	벌금	7,000	-	
2019.12.31.	검찰	DL이앤씨㈜	벌금	5,000	-	산업안전보건법 제68조
		직원 1명	벌금	5,000	-	
2020.01.06	검찰	DL㈜	기소 (소송진행중)	-	-	공정거래법 제23조의2 제1항 제2호 및 제4호
		특수관계인 1명 (현직/회장/근속 26년 4개월)				
2020.02.12	검찰	DL이앤씨㈜	벌금	1,000	-	소방시설공사업법 제36조 제7호 및 제22조 제1항
		직원 1명	벌금	1,000	-	
2020.05.07	검찰	DL이앤씨㈜	벌금	1,500	-	산업안전보건법 제67조
		직원 1명	벌금	1,500	-	
2020.06.23	검찰	DL이앤씨㈜	벌금	5,000	-	산업안전보건법 제67조
		직원 1명	벌금	7,000	-	
2020.09.28	검찰	DL이앤씨㈜	벌금	2,000	-	산업안전보건법 제38조
		직원 1명	벌금	2,000	-	
2020.12.18	검찰	DL㈜	벌금	5,000	-	산업안전보건법 제38조
		직원 1명	벌금	7,000	-	
2021.01.04	검찰	DL㈜	벌금	10,000	-	산업안전보건법 제38조
		직원 1명	벌금	10,000	-	
2021.03.30	검찰	DL이앤씨㈜	벌금	700	-	산업안전보건법 제38조
		직원 1명	벌금	700	-	
2021.05.04	검찰	직원 1명	벌금	1,500	-	산업안전보건법 제38조
2021. 11. 4.	검찰	DL이앤씨㈜	벌금	1,000	-	위험물관리법 제34조의3
		직원 1명	벌금	1,000	-	

2) 수사 사법기관의 제재 현황 세부내용

일자	공사명	구체적 사실관계	재발발지를 위한 대책

2019.02.12	익산일반산업단지 진입도로	익산일반산업단지진입도로 현장에서 불도저를 운전하여 평탄작업을 하던 도중 근로자와 충돌하여 근로자가 사망하는 사고가 발생하였고, 현장소장은 안전수를 미배치하였다는 이유로 산업안전보건법 제68조 위반의 혐의를 받아 기소되었습니다. 최종적으로 판결에서 DL이앤씨㈜는 벌금 500만원, 직원1명은 벌금 700만원의 제재를 받았습니다.	작업장 특성을 감안한 안전관리 및 교육 강화 불도저 운행시 안전시설물 설치 및 관리 강화
2019.12.31	명장1구역 주택 재개발정비사업	명장1구역 주택재개발정비사업 현장에서 엘리베이터 수리작업을 하던 근로자가 엘리베이터와 벽체 사이에 협착되어 사망하는 사고가 발생하였고, 현장소장은 안전대 등 보호구 착용 상황을 감시하는 조치를 하지 아니하였다는 이유로 산업안전보건법 제68조 위반의 혐의를 받아 기소되었습니다. 최종적으로 판결에서 DL이앤씨㈜는 벌금 500만원, 직원1명은 벌금 500만원의 제재를받았습니다.	작업장 특성을 감안한 안전관리 및 교육 강화
2020.01.06	기업집단 'DL' 소속 계열회사들의 특수관계인 대한 부당한 이익 제공행위	브랜드 수수료 관련 특수관계인에게 부당한 이익을 귀속시켰다는 혐의(독점규제 및 공정거래에 관한 법률 제23조의2 위반)로 **DL㈜와** 특수관계인이 기소되었습니다. 본 사건은 '21. 7. 27. 서울중앙지방법원에서 1심 판결이 선고되었으며(벌금형/ 개인 2억, **DL㈜**5천만원, 글래드호텔앤리조트㈜ 3천만원), 현재 항소심 진행 중입니다.	**・이사회 산하 내부거래위원회 설치, 운영 및 정도경영/투명경영강화** **・지분 무상양도 및 내부거래 일감 개방**
2020.02.12	안산e편한세상 상록현장	안산e편한세상 상록현장에서 해당 현장소장은 소방시설공사 중 무선통신보조설비를 직접 시공하지 않았다는 이유로 소방시설공사업법 제36조 제7호 및 제22조 제1항 위반의 혐의를 받아 기소되었습니다. 최종적으로 판결에서 DL이앤씨㈜는 벌금 100만원, 직원1명은 벌금 100만원의 제재를 받았습니다.	재발 방지를 위한 내부 지침 마련 담당 직원 관리 및 교육 강화
2020.05.07	감일 에코엔 e편한세상	감일 에코엔 e편한세상현장에서 현장소장은 작업발판 및 통로의 끝이나 개구부로서 근로자가 추락할 위험이 있는 장소에 안전난간 등을 미설치하였다는 이유로 산업안전보건법 제67조 위반의 혐의를 받아 기소되었습니다. 최종적으로 판결에서 DL이앤씨㈜는 벌금 150만원, 직원1명은 벌금 150만원의 제재를 받았습니다.	작업장 특성을 감안한 안전관리 및 교육강화
2020.06.23	세종-포천 고속도로 안성구리 11공구	세종-포천 고속도로 안성구리 11공구 현장에서 변압설비를 이동 설치하는 작업을 하던 도중 배전판이 넘어지면서 근로자가 사망하는 사고가 발생하였고, 현장소장은 안전대 등 보호구 착용 상황을 감시하는 조치를 하지 아니하였다는 이유로 산업안전보건법 제68조 위반의 혐의를받아 기소되었습니다. 최종적으로 판결에서 DL이앤씨㈜는 벌금 500만원, 직원1명은 벌금 700만원의 제재를 받았습니다.	작업장 특성을 감안한 안전관리 및 교육 강화
2020.09.28	e편한세상 김포 로얄하임	e편한세상 김포 로얄하임 현장에서 현장소장은 상가동 주출입구 방호선반 미설치, 작업발판 및 통로의 끝이나 개구부로서 근로자가 추락할 위험이 있는 장소에 안전난간 등을 미설치하였다는이유로 산업안전보건법 제38조 위반의 혐의를 받아 기소되었습니다. 최종적으로 판결에서 DL이앤씨㈜는 벌금 200만원, 직원1명은 벌금 200만원의 제재를 받았습니다.	작업장 특성을 감안한 안전관리 및 교육 강화
2020.12.18	e편한세상 녹번역	e편한세상 녹번역 현장에서 지게차가 레미탈을 싣고 이동하는 중 근로자와 충돌하여 근로자가 사망하는 사고가 발생하였고, DL㈜와 현장소장은 신호수 배치 등 안전 조치를 하지 아니하였다는 이유로 산업안전보건법 제38조 위반의 혐의를 받아 기소되었습니다. 본 사건은 2021.10.28, 서울서부지방법원에서 1심 판결이 선고(DL㈜ 벌금 500만원, 직원 1명 벌금 700만원) 되었으며 현재 항소심 진행 중입니다.	・작업장 특성을 감안한 안전관리 및 교육 강화
2021.01.04	410,000 MTY mPE Plant	410,000 MTY mPE Plant 현장에서 흙막이 가시설 공사를 진행하던 도중 토사가 붕괴하여 근로자가 매몰되어 사망하는 사고가 발생하였고, 현장소장은 지하수위 상태의 사전조사 등 안전 조치를 하지 아니하였다는 이유로 산업안전보건법 제38조 위반의 혐의를 받아 기소되었습니다. 1심 판결에서 DL㈜는 벌금 1,000만원, 직원1명은 벌금 1,000만원의 제재를 받았습니다.	작업장 특성을 감안한 안전관리 및 교육 강화
2021.03.30	용인 고안리 물류센터	용인 고안리 물류센터에서 현장소장은 흡연장소에 소화기 비치 등을 하지 않았다는 이유로 산업안전보건법 제38조 위반의 혐의를 받아 기소되었습니다. 최종적으로 판결에서 DL이앤씨㈜는 벌금 70만원, 직원1명은 벌금 70만원의 제재를 받았습니다.	시설물 설치 및 관리 강화

2021.05.04	YNCC NCC2 Revamp & 2nd BD Project	YNCC NCC2 Revamp & 2nd BD Project현장에서 현장소장은 작업발판 및 통로의 끝이나 개구부로서 근로자가 추락할 위험이 있는 장소에 안전난간 등을 미설치하였다는 이유로 산업안전 보건법 제38조 위반의 혐의를 받아 기소되었습니다. 최종적으로 판결에서 DL이앤씨㈜는 무죄, 직원1명은 벌금 150만원의 제재를 받았습니다.	작업장 특성을 감안한 안전관리 및 교육 강화
2021. 11. 4.	동탄스포츠파크 현장	동탄스포츠파크 현장에서 현장소장은 위험물 저장소가 아닌 곳에 석유류를 저장 및 취급하였다는 이유로 위험물안전관리법 제34조의3 위반의 혐의를 받아 기소되었습니다. 최종적으로 판결에서 DL이앤씨㈜는 벌금 100만원, 직원1명은 벌금 100만원의 제재를 받았습니다.	시설물 설치 및 관리 강화

3) 행정기관의 제재 현황 요약

(단위 : 천원)

일자	제재기관	대상자	처벌 또는 조치 내용	금전적 제재금액	사유	근거법령
2019.08.30	공정거래위원회	DL이앤씨㈜	과징금 및 고발	735,000	서면지연/미발급, 대금지연/미지급에 따른 하도급법 위반	하도급거래공정화에 관한 법률 제3조
2019.09.09	공정거래위원회	DL㈜	과징금 및 고발	403,000	사업기회의 제공에 따른 공정거래법 위반	공정거래법 제23조의2 제1항 제2호 및 제4호

4) 행정기관의 제재 현황 세부내용

일자	공사명	구체적 사실관계	재발발지를 위한 대책
2019.08.30	불공정하도급거래행위 관련	**서면 미발급 및 지연발급, 불완전 서면발급, 선급금 지연이자 미지급, 하도급 대금 미지급, 어음대체결제수단 수수료 미지급, 하도급대금 지연이자 미지급, 하도급대금 미증액, 증액사유 미통지, 하도급 변경계약 미체결 및 지연체결, 추가하도급 대금 지연이자 미지급 등 하도급거래 공정화에 관한 법률 위반 행위로 과징금 부과 처분되었습니다.**	・법위반 사항에 대한 자진시정 및 하도급법 준수 위한 제도개선 완료
2019.09.09	기업집단 'DL'소속 계열회사들의 특수관계인에 대한 부당한 이익제공행위	호텔 브랜드와 관련된 사업기회를 특수관계인이 지분 전부를 보유한 회사에 제공하고, 정상적인 조건보다 높은 수준의 브랜드 수수료를 수수하는 등 상당히 유리한 조건으로 거래하여 특수관계인에게 부당한 이익을 귀속시켰다는 혐의(독점규제 및 공정거래에 관한 법률 제23조의2 위반)로 과징금 부과 및 고발처리 되었습니다.	・이사회 산하 내부거래위원회 설치, 운영 및 정도경영/투명경영강화 **・지분 무상양도 및 내부거래 일감 개방**

5) 기타 기관의 제재 현황 요약

(단위 : 천원)

일자	제재기관	대상자	처벌 또는 조치 내용	금전적 제재금액	사유	근거법령
2020.03.26	종로소방서	DL이앤씨㈜	과징금	2,610	소방시설공사업법상 일괄하도급금지 위반	소방시설공사업법 제10조 제1항 및 제22조 제1항

나. 연결대상 종속기업

● DL건설㈜

1) 수사 사법기관의 제재 현황
- 수사 사법기관의 제재현황 요약

(단위 : 천원)

일자	제재기관	대상자	처벌 또는 조치 내용	금전적 제재금액	횡령·배임 등 금액	근거법령
2019. 04. 02.	검찰	고려개발 주식회사	벌금	1,500	-	산업안전보건법 제67조
		직원 1명	벌금	1,500	-	
2019. 10. 02.	검찰	주식회사 삼호	벌금	1,500	-	산업안전보건법
		직원 1명	벌금	1,500	-	제23조, 제67조, 제71조
2020. 10. 22.	검찰	고려개발 주식회사	벌금	1,000	-	산업안전보건법 제168조 제1호,
		직원 1명	벌금	1,000	-	제38조 제1항, 제3항
2020. 08. 25.	검찰	대림건설 주식회사	벌금	1,000	-	산업안전보건법 재38조
		직원 1명	벌금	1,000	-	

- 수사 사법기관의 제재 현황 세부내용

일자	공사명	구체적 사실관계	재발방지를 위한 대책
2019. 04. 02	오남수동도로	2018.12.07 15:00경 중부지방고용노동청 의정부지청에서 실시한 동절기 기획감독 결과, 근로자의 추락 등의 위험을 방지하기 위하여 외부비계 2층의 중간난간대를 설치하지 아니 하였고, 가설계단에 안전난간을 금속제 파이프나 그 이상의 강도가 있는 재료로 설치하지 않아 최종 판결에서 고려개발 주식회사은 벌금 150만원, 직원1명 벌금 150만원의 제재를 받음	전체 관리감독자, 작업지휘자(반장) 안전교육 실시 지적구간 비계설치 및 가설계단 안전난간 재설치
2019. 10. 02	청주모충2 주거환경 개선사업 아파트 건설공사 1공구	# 타워크레인 기사의 고발로 인한 고용노동부 현장안전점검 실시 # 고발단체 : 한국타워노조2 고발사유 : 타워노조원 채용 고발내용 : 지하주차장 일자사다리 사용난간 설치근로자 안전고리 미체결	안전시설물 설치 관리 강화 작업장 특성을 감안한 안전관리 및 교육 강화
2020. 10. 22	옥동-농소도로	옥동~농소1 도로개설공사 현장 내 갈티교 A1 교대거푸집 작업장 4단 작업발판 내측에 설치한 안전난간에 중간난간대 미설치 와 갈티교PSC양생장 분전함 전기충전부에 충분한 절연효과가 있는 방호망이나 절연덮개를 설치하지 않았다는 이유로 산업안전보건법 제168조, 제38조 위반의 혐의를 받아 기소되었습니다. 최종적으로 판결해서 고려개발 주식회사은 벌금 100만원, 직원1명은 벌금 100만원의 제재를 받았습니다.	시설물 설치 및 교육, 관리강화 1. 갈티교 A1 교대거푸집 작업장 4단 작업발판 내측에 설치한 안전난간에 중간난간대 보완 설치 2. 갈티교PSC양생장 분전함 전기충전부에 절연 덮개 설치
2020. 08. 25	마곡지구복합건축물	마곡지구복합건축물 현장에서 현장소장은 지하 3층 장비반입구 내 작업발판 재료 간의 폭이 3센티미터 이상이며 추락할 위험이 있는 장소에 안전난간 등을 미설치 하였다는 이유로 산업안전보건법 제38조 위반의 협의를 받아 기소되었습니다. 최종적으로 판결에서 대림건설 주식회사는 벌금 100만원, 직원1명은 벌금 100만원의 제재를 받았습니다.	작업장 특성을 감안한 안전관리 및 교육강화 시설물 설치 및 관리 강화

2) 행정기관의 제재현황
- 과세당국의 제재현황 요약

(단위 : 천원)

일자	제재기관	대상자	처벌 또는 조치 내용	금전적 제재금액	사유	근거법령
2019.02.11.	중부지방국세청	㈜삼호	벌금	100,000	세금계산서 발급 및 수취의무 위반	조세범처벌법 제10조
		추문석 (대표이사)	벌금	100,000		

- 과세당국의 제재현황 세부내용

일자	공사명	구체적 사실관계	재발방지를 위한 대책
2019.02.11	e편한세상 태전2차	e편한세상 태전2차 세금계산서 발급오류로 인해 조세범처벌법 제10조 제1항 제1호 및 제2항 제1호에 의거 (주)삼호 및 대표이사 추문석(前 대표이사, / 2013.11 ~ 2018.03)가 각각 벌금 1억원씩의 제재를 받았으며, 벌금은 납부완료하였습니다.	- 세금계산서 발급 관련 담당자 내부, 외부 교육 실시 및 사내게시판을 통해 각 현장/사업팀에 사례 공유

- 기타행정기간의 제재현황 요약

(단위 : 천원)

일자	제재기관	대상자	처벌 또는 조치 내용	금전적 제재금액	사유	근거법령
2021. 02. 17.	중부지방 고용노동청	대림건설 주식회사	과태료	34,400	현장 특별점검실시에 따른 산업안전보건법 위반	산업안전보건법 제114조, 125조, 제15조, 제16조, 제37조, 제41조, 제42조
2021. 12. 21.	광주지방 고용노동청	디엘건설 주식회사	과태료	500	박리제 MSDS 경고표지 미부착 1건	산업안전보건법 제41조 제3항

- 기타행정기간의 제재현황 세부내용

일자	공사명	구체적 사실관계	재발방지를 위한 대책
2021. 02. 17.	인천고잔지식산업센터	21년 2월 중대재해 발생에 따른 현장 노동부 특별점검으로 서류점검 및 현장점검을 진행하였으며, MSDS 미게시, 작업환경측정 누락, 관리책임자 업무 미이행 등으로 과태료 처분을 받았습니다.	SEQ팀 협조를 통한 사례공유 MSDS 자료 게시 작업환경측정 추가 실시 및 인지교육 관리책임자 업무 수행 안전보건표지 부착 MSDS 교육내용 추가 유해위험방지계획서 변경
2021. 12. 21.	e편한세상 무등산	2021.12.21 노동부불시점검(현장 및 서류) 으로 102동 슬라브 박리제통 MSDS 미부착1건을 지적하여 과태료 조치함	박리제 소분기통 MSDS 경고표지 부착 관리감독자 정기교육 시 MSDS 사항 재안내 해당 협력업체 근로자 특별안전교육

※ 상기제재현황은 1,000만원 미만의 벌금, 과태료 등의 경미한 제재는 기재를 생략하였습니다.

4. 작성기준일 이후 발생한 주요사항 등 기타사항

가. 당사는 2022년 1월 오산랜드마크프로젝트 주식회사와의 대여금 잔액 80억에 대한 대여기간을 1년 연장하는 것을 승인했습니다.

나. 당사는 2022년 1월 출자계열회사(DSA)와의 대여금 USD 220 Mil.에 대한 기간을 2년 연장하는 것을 승인했습니다.

다. 당사는 2022년 1월 수원고색 오피스텔 신축사업 관련하여 시행사와 대주단 간의 대출약정(대출한도: 650억)에 대해 책임준공(최초 인출일로부터 33개월 이내)하기로하였습니다.

라. 당사는 2022년 1월 러시아 BCC-PE/LAO Project Bond 발급을 위한 Bond Line을 개설(서울보증: 약 1,564억원) 및 증액(HSBC: 3,095억원)했습니다. 또한, 당사는 출자계열회사(DRL)분 보증을 위한 약 567억원의 신용공여를 승인했습니다.

마. 당사는 2022년 2월 인천 항동 오피스텔 신축사업 관련하여 시행사와 대주단 간의 대출약정(대출한도: 1,000억)에 대해 책임준공(최초 인출일로부터 48개월 이내)하기로 하였습니다

바. 당사는 2022년 2월 동대구역 주상복합 신축사업 관련하여 시행사와 대주단 간의 대출약정(대출한도: 2,840억)에 대해 책임준공(최초 인출일로부터 44개월 이내)하기로 하였습니다.

사. 당사는 2022년 2월 러시아 EuroChem Project Bond 발급을 위한 Bond Line을 개설(수출입은행 한도: 약 4,824억원)했습니다. 또한, 당사는 출자계열회사(DRL)분 보증을 위한 약 2,798억원의 신용공여를 승인했습니다.

5. 보호예수 현황

보호예수중인 당사의 주식은 없습니다.

6. 단기매매차익 미환수 현황

당사는 당기 중 단기매매차익 발생사실을 증권선물위원회(금융감독원장)로부터 통보받은 바 없습니다.

7. 녹색경영

가. 온실가스 배출량 및 에너지 사용량

사업장	단위별 온실가스 총배출량 (단위 tCO2e)	단위별 에너지 총사용량 (TJ)
정선콘도사업소	3,609	67

대림교육연구원	323	5
돈의문 D타워	102	2
건설현장	47,237	904
계	51,271	978

※ 사업장 단위별 온실가스 총 배출량, 에너지 총 사용량을 기재하였습니다.
해당 자료는 기업분할로 인한 권리와 의무・승계가 확정된 DL이앤씨의 관리사업장으로 제3자 검증된 2020년도 배출량이며, 2021년 배출량은 건설업 온실가스・에너지 목표관리제 명세서 검증 이후 확정된 데이터로 기재할 예정입니다..

나. 당사가 개발한 '산화철 흡착 및 케이크층이 형성된 막여과 전처리 기술'이 2019년 5월 16일 환경부로부터 녹색기술로 인증을 받았으며, 유효기간은 2022년 5월 15일까지 입니다.

XII. 상세표

1. 연결대상 종속회사 현황(상세)

(단위 : 백만원)

상호	설립일	주소	주요사업	최근사업연도말 자산총액	지배관계 근거	주요종속 회사 여부
DL건설㈜	1956.10.17	인천광역시 남동구 미래로 14 (구월동)	건축업 및 토목업	1,669,601	종속회사 의결권 과반수 소유	해당 (직전연도 자산총액이 750억원 이상인 종속기업)
오산랜드마크프로젝트㈜	2010.12.21	서울특별시 강남구 테헤란로 306 (역삼동, 카이트타워)	부동산개발 및 공급업	452,122	종속회사 실질지배력보유	해당 (직전연도 자산총액이 750억원 이상인 종속기업)
인천도화1임대주택위탁관리부동산투자회사	2021.09.10	서울특별시 종로구 통일로 134 (평동, 디타워 돈의문)	부동산개발 및 매매업	300	종속회사 실질지배력보유	해당없음
DL Saudi Arabia Co., Ltd.	1976.08.10	P.O. Box 2346 Damman 31451 Saudi Arabia	산업플랜트 건설업	174,331	종속회사 의결권 과반수 소유	해당 (직전연도 자산총액이 750억원 이상인 종속기업)
PT. DLENC UTAMA CONSTRUCTION	1994.08.23	4th FLOOR, KOREA CENTER, JALAN GATOT SUBROTO, NO.58, JAKARTA Indonesia	산업플랜트 건설업	665	종속회사 의결권 과반수 소유	해당없음
달림(남경) 건설관리 유한공사	2008.06.11	3707 Roon, No.1 New World Center Building, No.88 Zhujiang Road, Xuanwu District, Nanjing 210008, China	산업플랜트 건설업	8,025	종속회사 의결권 과반수 소유	해당없음
DL USA, Inc.	2014.07.15	STE 355, 14701 SAINT MARYS LN, HOUSTON, TX 77079-2921	일반건축 건설업	423	종속회사 의결권 과반수 소유	해당없음
DL INSAAT GELISTIRME A.S.	2017.04.12	BUYUKDERE CAD. COMERT SOK. YAPI KREDI PLAZA C BL. K:12 NO:1C-31, Levent, Istanbul, Turkey	토목업	116,735	종속회사 의결권 과반수 소유	해당 (직전연도 자산총액이 750억원 이상인 종속기업)
Daelim RUS LLC	2019.01.31	12 Presnenskaya Emb, Moscow, 123100, Russia	산업플랜트 건설업	36,964	종속회사 의결권 과반수 소유	해당없음

2. 계열회사 현황(상세)

(기준일 : 2021년 12월 31일) (단위 : 사)

상장여부	회사수	기업명	법인등록번호
상장	3	DL㈜	110111-0084915
		DL이앤씨㈜	110111-7736808
		DL건설㈜	110111-0163115
비상장	39	㈜대림	110111-1081093
		DL케미칼㈜	110111-7736858
		글래드호텔앤리조트㈜	220111-0001536
		DL모터스㈜	110111-0227359
		에코술이홀㈜	115611-0045657
		김해동서터널㈜	195511-0106752
		송도파워㈜	110111-3936189
		포천파워㈜	284411-0050771
		험프리에스엘큐원㈜	110111-4340339
		㈜켐텍	110111-4385731

		에이플러스디㈜	110111-4390946
		제주항공우주호텔㈜	224111-0021308
		덕송내각고속화도로㈜	110111-4279596
		밀머란에스피씨㈜	284411-0074721
		DL에너지㈜	284411-0075258
		하이웨이솔라㈜	170111-0514895
		포승그린파워㈜	131311-0143077
		청진이삼자산관리㈜	110111-4478908
		청진이삼프로젝트㈜	110111-4478932
		대림에이엠씨㈜	110111-6134425
		㈜대림제5호천안원성동기업형임대위탁관리부동산투자회사	110111-6260486
		㈜대림제6호부산우암동기업형임대위탁관리부동산투자회사	110111-6437184
		영주에코파워㈜	175611-0022364
		㈜대림제7호마산회원기업형임대위탁관리부동산투자회사	110111-7286366
		DL에프엔씨㈜	210111-0152696
		㈜삼호시트론시티	194911-0054186
		코크레인에스피씨㈜	284411-0113024
		효제피에프브이㈜	134511-0480018
		오산랜드마크프로젝트㈜	110111-4491463
		㈜인천금송임대주택위탁관리부동산투자회사	110111-7724324
		㈜울산의정부프로젝트피에프브이	110111-7741188
		에코원에너지㈜	206211-0079018
		가산디씨에스엘원㈜	110111-7850294
		㈜인천인하피에프브이	110111-7975266
		㈜대전문화피에프브이	110111-7975240
		㈜전주완산피에프브이	110111-7975232
		㈜디클라우드	110111-7985819
		디렉스폴리머(유)	110114-0283058
		㈜인천도화1임대주택위탁관리부동산투자회사	110111-8023551

3. 타법인출자 현황(상세)

(기준일 : 2021년 12월 31일)

(단위 : 백만원, 주, %)

법인명	상장 여부	최초취득일자	출자 목적	최초취득금액	기초잔액			증가(감소)			기말잔액			최근사업연도 재무현황	
					수량	지분율	장부 가액	취득(처분) 수량	취득(처분) 금액	평가 손익	수량	지분율	장부 가액	총자산	당기 순손익
DL건설㈜	상장	2021.01.04	경영참가	244,409	15,355,180	63.94	244,409	-	-	-	15,355,180	63.94	244,409	1,669,601	175,561
㈜고덕강일10피에프브이	비상장	2021.01.04	경영참가	1,255	251,000	25.10	1,255	-	-	-	251,000	25.10	1,255	278,903	-856
오산랜드마크프로젝트㈜	비상장	2021.01.04	경영참가	-	480,000	48.00	-	-	-	-	480,000	48.00	-	452,122	-34,989
인천도화1임대주택위탁관리부동산투자회사	비상장	2021.09.10	경영참가	300	-	-	-	30,000	300	-	30,000	100.00	300	300	0
효제피에프브이㈜	비상장	2021.01.04	경영참가	16,500	660,000	66.00	16,500	-	-	-	660,000	66.00	16,500	280,099	-374
㈜대전문화피에프브이	비상장	2021.07.30	경영참가	2,375	-	-	-	475	2,375	-	475	50.00	2,375	120,620	247
㈜인천인하피에프브이	비상장	2021.07.30	경영참가	2,375	-	-	-	475	2,375	-	475	50.00	2,375	180,544	211
㈜전주완산피에프브이	비상장	2021.07.30	경영참가	2,375	-	-	-	475	2,375	-	475	50.00	2,375	87,715	615
과천지산원피에프브이㈜	비상장	2021.01.11	경영참가	30	-	-	-	30,000	30	-	30,000	0.67	30	77,593	-11,299
㈜울산의정부프로젝트피에프브이	비상장	2021.01.07	경영참가	-	-	-	-	475	4,750	-	475	50.00	4,750	381,285	2,159

루오마 유한회사	비상장	2021.05.27	경영참가	11,600	-	-	-	20,000,000	20,000	-	20,000,000	28.79	20,000	106,855	-3,305
DL Engineering & Construction Malaysia Sdn. Bhd.	비상장	2021.01.04	경영참가	-	187,500	25.00	-	-	-	-	187,500	25.00	-	16,899	-344
PT. DLENC UTAMA CONSTRUCTION	비상장	2021.01.04	경영참가	-	319,999	100.00	-	-	-	-	319,999	100.00	-	665	-80
Daelim Philippines, Inc	비상장	2021.01.04	경영참가	-	120,000	40.00	-	-	-	-	120,000	40.00	-	42,499	-4,076
DL Saudi Arabia Co., Ltd.	비상장	2021.01.04	경영참가	-	2,409,800	99.99	-	-	-	-	2,409,800	99.99	-	174,331	-1,305
달림(남경)건설관리유한공사	비상장	2021.01.04	경영참가	5,437	5,160,000	100.00	5,437	-	-	-	5,160,000	100.00	5,437	8,025	-269
DL USA, Inc.	비상장	2021.01.04	경영참가	-	7	100.00	-	-	-	-	7	100.00	-	423	-2,612
DL INSAAT GELISTIRME A.S.	비상장	2021.01.04	경영참가	10,615	42,495,300	100.00	10,615	-	-	-	42,495,300	100.00	10,615	116,735	-20,914
DIAP-DAELIM JOINT VENTURE PTE. LTD.	비상장	2021.01.04	경영참가	5,913	7,350,049	49.00	5,913	-	-	-	7,350,049	49.00	5,913	23,386	-475
OMZ-Daelim LLC.	비상장	2021.01.04	경영참가	242	-	48.00	242	-	-	-	-	48.00	242	5,468	323
Daelim RUS LLC.	비상장	2021.01.04	경영참가	909	-	100.00	909	-	3,618	-	-	100.00	4,527	36,964	853
덕송내각고속화도로㈜	비상장	2021.01.04	경영참가	850	5,130,600	50.00	-	1,750,000	4,900	-4,900	6,880,600	75.00	-	175,676	-13,009
부천영상단지개발 주식회사	비상장	2021.06.16	단순투자	563	-	-	-	56,250	563	-	56,250	5.79	563	32,250	-10,588
KIAMCO도로투자 사모특별자산투자신탁 제1호	비상장	2021.01.04	단순투자	5,684	2,825,520	5.79	7,738	-	-	-472	2,825,520	5.79	7,266	0	0
건설공제조합종로지점	비상장	2021.01.04	단순투자	673	22,887	0.55	34,740	-	-	815	22,887	0.55	35,555	7,320,228	155,829
전기공사공제조합	비상장	2021.01.04	단순투자	56	300	-	100	-	-	44	300	0.00	144	1,986,015	16,242
상주영천고속도로(주)	비상장	2021.12.23	단순투자	-	-	-	-	15,274,384	-	-	15,274,384	22.57	-	1,390,545	83,680
수도권서부고속도로(주)	비상장	2021.12.23	단순투자	1,511	-	-	-	587,160	1,511	-	587,160	1.20	1,511	925,464	-54,168
제이경인연결고속도로주식회사	비상장	2021.12.23	단순투자	-	-	-	-	3,204,462	-	-	3,204,462	9.52	-	66,016	-35,713
수원순환도로주식회사	비상장	2021.12.23	단순투자	5,678	-	-	-	1,581,600	5,678	-	1,581,600	19.77	5,678	258,366	-7,202
합 계					82,768,142	-	327,858	42,515,756	48,475	-4,513	125,283,898	-	371,820	16,215,592	234,142

【 전문가의 확인 】

1. 전문가의 확인

2. 전문가와의 이해관계